WOODONE

無垢の木の洗面台

むくのきのせんめんだい



2018





無垢のやさしさに包まれる穏やかな日常。

無垢の木のやさしさをサニタリー空間にまで広げる「無垢の木の洗面台」に、
新たに《オープンタイプ》をラインアップしました。
タイルや人工大理石に無垢の木を組み合わせた《ユニットタイプ》とともに、
一日の始まりと終わりを穏やかに演出します。

オープンタイプ P.03〜

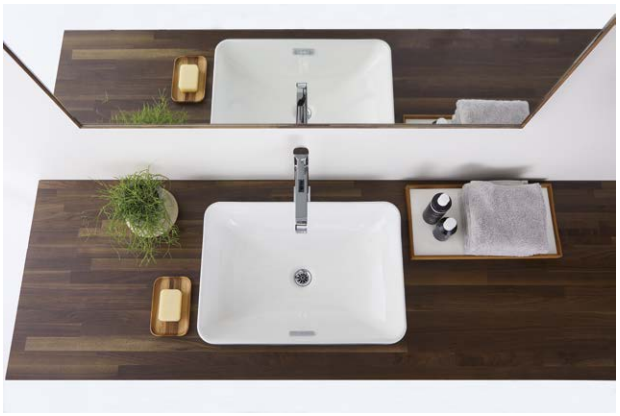

一枚の無垢集成材カウンターに、水栓とボウルを組み合わせたミニマムな洗面台。使い勝手の良いキャビネット付きプランもラインアップしています。

ユニットタイプ P.51〜



無垢ならではの味わい深い表情が見るものを魅了する、収納タイプの洗面台。カウンターは、タイルと人工大理石からお選びいただけます。



オープンタイプ

Open type











大人の余裕が漂う
凛とした佇まい

無垢の木の収納
haco ¥77,800



PLAN WA-001

間口2700㎜（オーダー対応）

ウォールナット×糸面（幕板付）カウンター

¥398,000 ※表示価格は税抜価格です。

樹種	ウォールナット
カウンタータイプ	糸面（幕板付）カウンター
カウンター納まり	片側壁納め
キャビネット	なし
ボウル	スリムエッジ陶器ボウル（金属管Pトラップセット）
水栓	シングルレバー水栓 A242
ミラー	スリム枠ミラー（大）

深呼吸したくなる伸びやかな開放感





PLAN WA-002

間口2700㎜（オーダー対応）

オーク×糸面（幕板付）カウンター

¥378,300 ※表示価格は税抜価格です。

樹種	オーク
カウンタータイプ	糸面（幕板付）カウンター
カウンター納まり	片側壁納め
キャビネット	なし
ボウル	スリムエッジ陶器ボウル（金属管Pトラップセット）
水栓	シングルレバー水栓 A242
ミラー	スリム枠ミラー（大）

無垢の木の収納

haco ¥63,200





琴線に触れる飾らない美しさ









無垢の木の収納

tana kana ¥34,200



PLAN WA-003

間口1685㎜ ボウル位置片寄せ仕様

オーク×船型面カウンター

¥241,200 ※表示価格は税抜価格です。

樹種	オーク
カウンタータイプ	船型面カウンター
カウンター納まり	片側壁納め
ボウル	スリムエッジ陶器ボウル（金属管Pトラップセット）
水栓	シングルレバー水栓 C220
ミラー	スリム枠ミラー（小）

スローな暮らしをつくる
素朴さと安堵感



PLAN WA-007

間口1685㎜ ボウル位置片寄せ仕様

メープル×糸面（幕板付）カウンター

¥276,100

樹種	メープル
カウンタータイプ	糸面（幕板付）カウンター
カウンター納まり	片側壁納め
キャビネット	なし
ボウル	オーバル陶器ボウル（金属管Pトラップセット）
水栓	シングルレバー水栓（クラシックタイプ）
ミラー	スリム枠ミラー（小）

無垢の木の収納

tana　kana　¥34,200








無垢の木の収納
tana
kana
¥6,300

ゆっくりと、自分になる場所



PLAN WA-005

間口1685㎜ ボウル位置片寄せ仕様

ニュージーパイン®×糸面（幕板付）カウンター

¥283,260 ※表示価格は税抜価格です。

樹種	ニュージーパイン®
カウンタータイプ	糸面（幕板付）カウンター
カウンター納まり	両側壁納め
キャビネット	W450 2段引出
取手	磁器つまみ
パネル・フィラー	片側オープン用
ボウル	スリムエッジ陶器ボウル（金属管Pトラップセット）
水栓	シングルレバー水栓 C220
ミラー	スリム枠ミラー（小）








無垢の木の収納
tana
kana
¥19,800

しなやかに息づく、無垢の系譜



PLAN WA-006

間口1685㎜ ボウル位置片寄せ仕様

オーク×糸面（幕板付）カウンター

¥371,300 ※表示価格は税抜価格です。

樹種	オーク
カウンタータイプ	糸面（幕板付）カウンター
カウンター納まり	両側壁納め
キャビネット	W450 2段引出
取手	N型アイアンつまみ
パネル・フィラー	片側オープン用
ボウル	スリムエッジ陶器ボウル（金属管Pトラップセット）
水栓	シングルレバー水栓 L254
ミラー	スリム枠ミラー（大）







アイテムリスト［オープンタイプ］

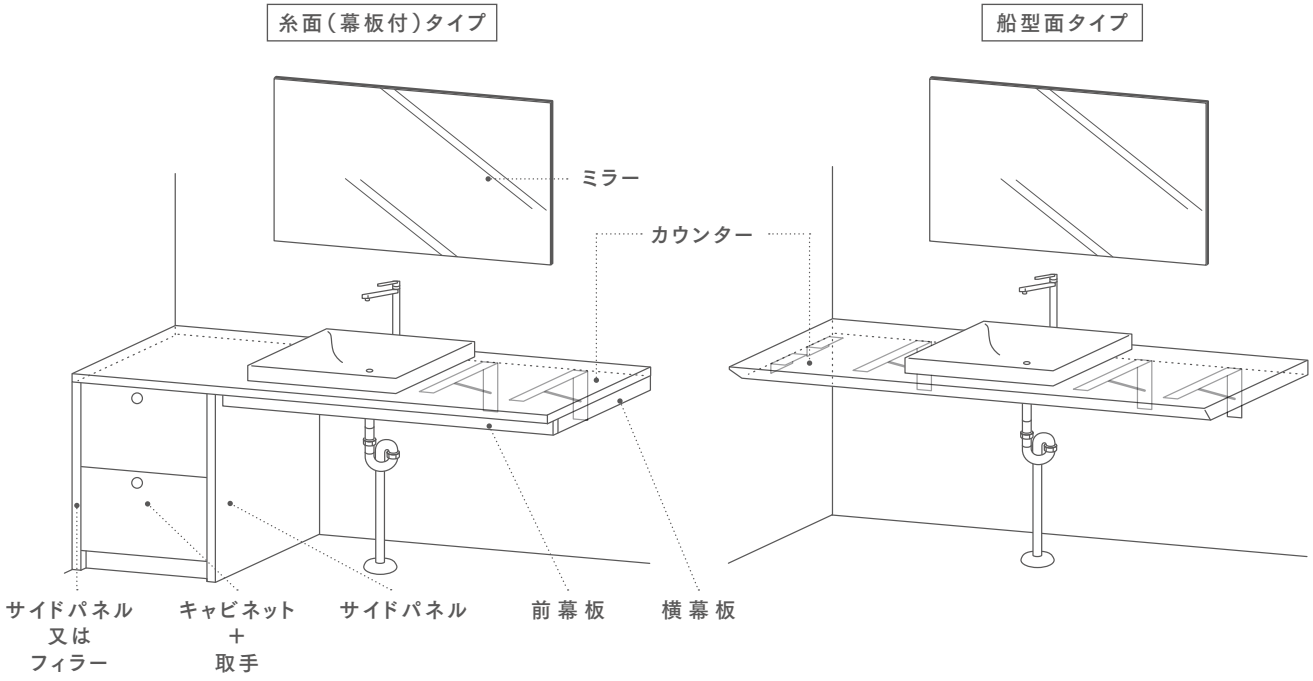

カウンター

空間やお好みに応じて選べる2つのデザインのカウンター。
無垢ならではの風合いに触れることで、やさしい気持ちになれます。

□形状



糸面（幕板付）カウンター



船型面カウンター

□樹種

ニュージーパイン®

ナチュラル色

オーク

クリア塗装

メープル

クリア塗装

ウォールナット

クリア塗装



ニュージーパイン®

ウッドワンがニュージーランドで計画的に植林、育林したラジアータパインの登録商標です。温暖な気候と豊潤な土壌にめぐまれたニュージーランドの森で約30年にわたって、植林・育林・間伐・伐採を繰り返し、森全体を見守りながら、一本一本をていねいに育てられたニュージーパイン®の幹は、均一に太く、しかも丁寧に枝打ちしているため、切り出した状態では、節目もなく、木目がまっすぐに伸びた美しい無垢一本物となります。

□サイズ／ボウル位置

● レギュラー設定サイズ

※すべてD600

● 間口サイズオーダー



最小W750～最大W2700

□カウンター取付金具



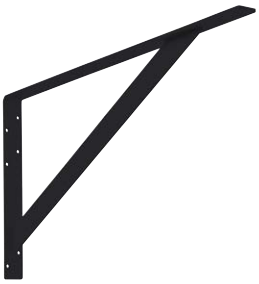

カウンターブラケット
「ツヨイノ」
（ホワイト / ブラック）



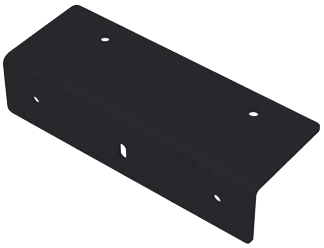

横壁用 L 型アングル
（ホワイト / ブラック）

木製カウンター　ウレタン塗装（水まわり仕様）について

□ 該当箇所



水まわりのカウンターとしても安心して使える塗装

水に強いタイプのウレタン塗料を使っています。加えて、通常の塗装工程よりも中塗り工程を増やすことで、従来のウレタン塗装から更に水に強い仕上げとなっています。(当社比)



耐候性に優れている

耐候性試験※を1000時間実施した結果、塗膜のひび割れや水の浸みこみは見られませんでした。

※キセノンウェザオメーターによる耐候性試験
人工的な雨や太陽光を繰り返し発生させる促進試験
試験体表面温度63℃
光源　キセノンランプ
光照射120分中、18分間水を噴射


試験前


試験後

6面塗装

平面はもちろんのこと、木端面、木口面もしっかり塗装しています。



【お手入れ方法】
- ●日常のお手入れは、柔らかい布で乾拭きするか、固く絞った柔らかい布で水拭きしてください。汚れが目立つ場合は、中性洗剤を布にとってカウンター表面をやさしく拭いてください。
- ●水に強い仕様となっていますが、長くお使いいただくために、カウンターに水がこぼれたらこまめに拭き取ってください。
- ●塗装で耐水性を持たせています。硬いものなどを落として塗膜が割れた場合は、市販の防水塗料で速やかに補修してください。

【使用上の注意】
- ●長くお使いいただくために、水分が垂れたらこまめに拭き取ってください。
- ●塗膜が割れると基材に水が浸みこみ、変色や塗膜剥がれの原因となりますのでご注意ください。硬い物や尖ったものが落下すると塗膜が割れることがあります。塗膜がキズついたら、市販塗料で補修してください。

【施工上の注意】
- ●本製品は完全耐水仕様ではありません。浴室などの水掛かりの多い場所や、多湿な場所では使用はできません。
- ●水の浸入を防ぐため、平面・木口面・木端面・ボウル開口・水栓穴は、全て塗装しています。現場カットは行わないでください。
- ●カウンターと壁のきわ、及びカウンターとボウルの間は必ずコーキングしてください。

アイテムリスト［オープンタイプ］

ボウル＋水栓

水仕舞いのいい洗面ボウルはスクエアタイプとオーバルタイプの2種類。
洗練されたデザインの水栓と組み合わせてお選びください。

※ボウルの裏面は塗装されておりません。



スリムエッジ陶器ボウル
（排水目皿固定式）
容量 10.0ℓ
深さ 120㎜
※水を溜めることはできません。

＋



整

シングルレバー水栓
A242
グローエ・ジャパン(株)製

or



泡

シングルレバー水栓
L254
グローエ・ジャパン(株)製

or



泡

シングルレバー水栓
C220
(株)三栄水栓製作所製



シングルレバー水栓 A242

横長の吐水口から流れ出た水が、螺旋を描きながら落ちてゆきます。きらきらと光を取りこみ反射しながら、透明で涼やかな水の鎖が生まれる様は、肌触りだけでなく目にも心地よい感覚をもたらします。



オーバル陶器ボウル
（ポップアップ式排水）
容量 8.0ℓ
深さ 165㎜

＋



泡

シングルレバー水栓
（クラシックタイプ）
KOHLER製

or



整

ホース引出式水栓
（モダンタイプ）
(株)KVK製

or



整

ホース引出式ハンドシャワー水栓
（シンプルタイプ）
※シャワーに切替可能です。
(株)三栄水栓製作所製

or



泡

ホース引出式水栓
（シンプルタイプ）
節湯C1
(株)KVK製

【吐水マークについて】

整 整流吐水：気泡を含まない標準的な水の出方。
泡 泡沫吐水：気泡を含んだ水の出方。肌あたりが優しく、水はねも少なくてすみます。

排水トラップ

デザイン性の高い壁出しと、
スタンダードな床立ち上げの2タイプからお選びいただけます。



床立ち上げ用（金属管 S トラップ）



壁出し用（金属管 P トラップ）

※ご注意
水圧や吐水量によってボウルに水が溜まったり、洗剤の泡が残ったりする場合がありますが、異常ではありません。適切な水量でお使いください。

スリム枠ミラー

爽やかな朝、ゆったりとしたい就寝前を心地良くサポートします。
空間に応じて選べる2サイズをラインアップしています。

スリム枠ミラー（大）



W1000 × H600

スリム枠ミラー（小）



W400 × H600



フルサイズミラーのエッジに、無垢の木のスリム枠を組み合わせることで機能美を極めました。美しい鏡面にさりげなく覗く無垢の木のやさしさが空間にアクセントをもたらし、心地よいサニタリールームを演出します。

□樹種

ニュージーパイン®

ナチュラル色

オーク

クリア塗装

メープル

クリア塗装

ウォールナット

クリア塗装

キャビネット

よく使うアイテムを手軽に出し入れでき、
サニタリールームの使い勝手を向上させる便利なキャビネット。

□一段引出＋開き扉タイプ　□二段引出タイプ







□樹種

ニュージーパイン®

ナチュラル色

オーク

クリア塗装

メープル

クリア塗装

ウォールナット

クリア塗装

取　手

取手ひとつで洗面台の表情もガラリと変わります。磁器、ステンレス、ロートアイアンと、素材にもこだわったつまみを厳選しました。


磁器つまみ


S 型ステンレスつまみ


GU アルミつまみ（白）


PA アルミつまみ（黒）


N 型アイアンつまみ


A 型アイアンつまみ



アイアンつまみ

熟練の職人が一つ一つ、長年積み重ねた知恵と技術で、無垢の鉄から丁寧に創り上げています。マットな質感が魅力的。使い込むほど味が出て、長年ご愛用いただけます。

間口サイズオーダー・フリープラン【オープンタイプ】

1.設置場所の条件について

船型面カウンター：背面および左右どちらかの側面の、最低2方向は壁面に接する納まりとしてください。

糸面（幕板付）カウンター：背面は必ず壁に接した上で、少なくとも左右どちらかの側面は、キャビネットを設置するか、壁面に接する納まりとしてください。

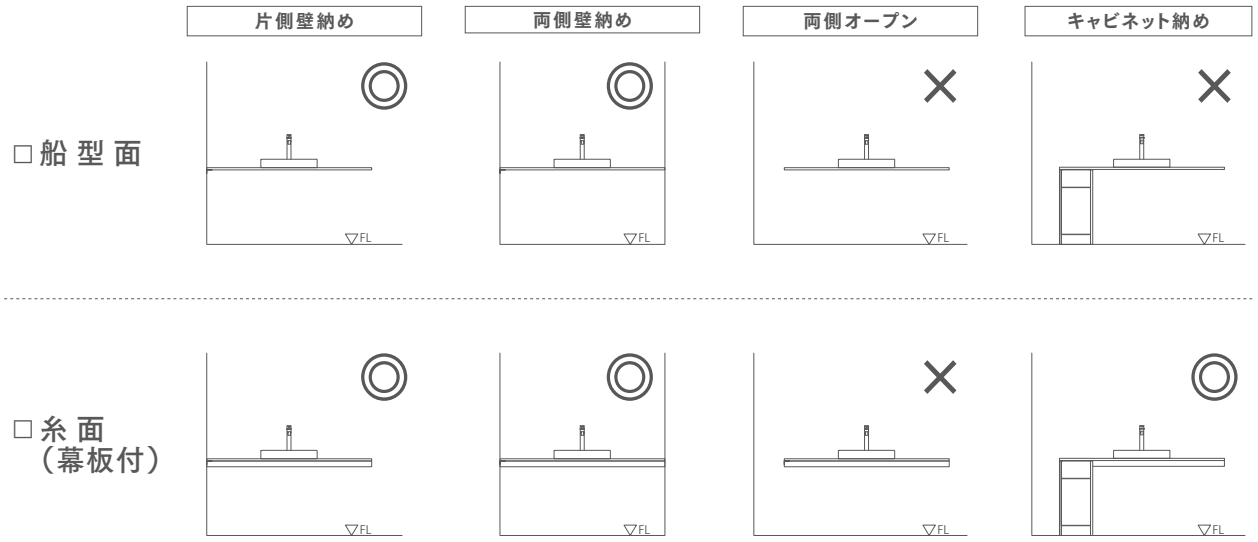

2.カウンターサイズ、ボウル位置の条件について

□ボウルが1つの場合

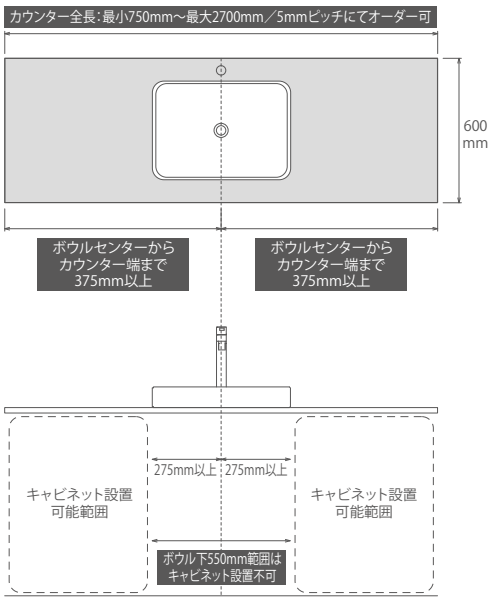

□ボウルが2つの場合

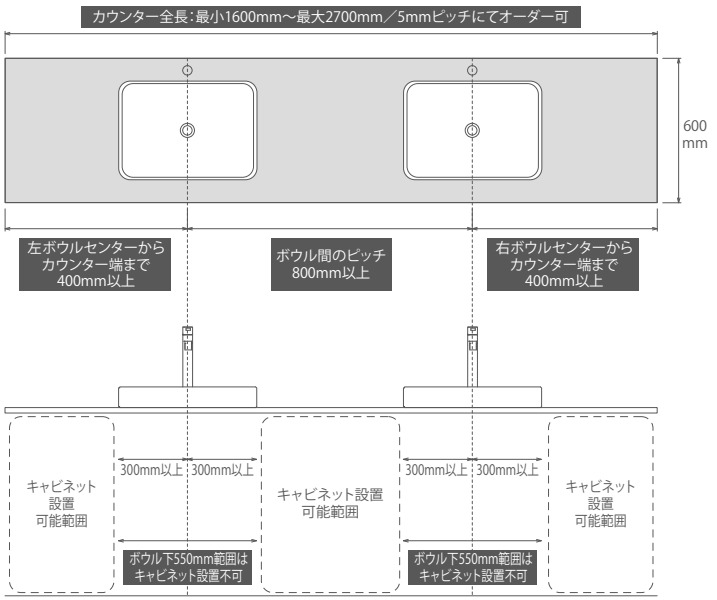

※ボウルを前後に移動することはできません。

□カウンター高さ方向の変更について

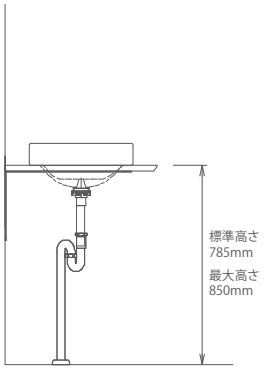

※キャビネットを設置する場合は
H785mmになります。

□配管位置図

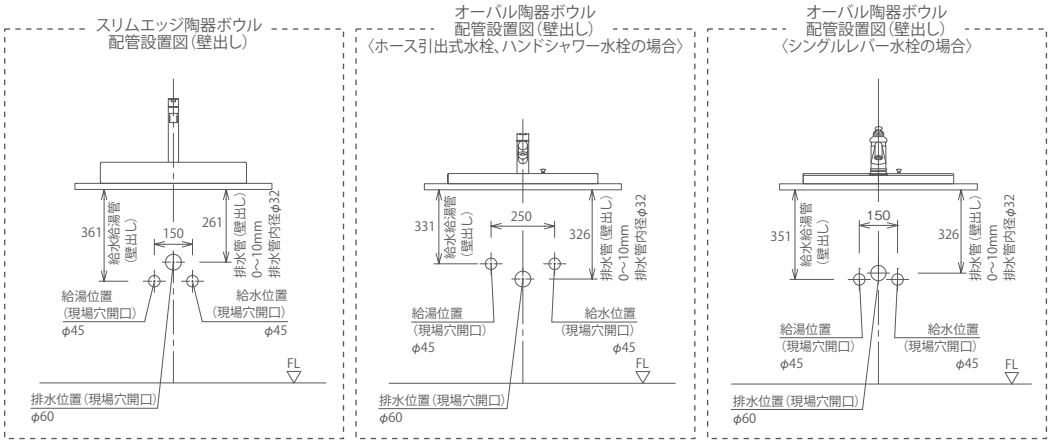

□木製カウンター(ウレタン塗装・水まわり仕様) サイズオーダー表

ボウルが1つの場合 **カウンター耐荷重:約20kg(ボウルの重さは含まない)(※ブラケットおよびキャビネットの取付ルールや設置場所の条件等を順守した場合)**

ウォールナット		間口(㎜)								
		750〜1000	1005〜1200	1205〜1400	1405〜1600	1605〜1800	1805〜2000	2005〜2200	2205〜2400	2405〜2700
船型面カウンター		¥31,800	¥38,800	¥45,800	¥52,800	¥59,800	¥66,800	¥73,800	¥80,800	¥87,800
糸面(幕板付)カウンター	カウンター本体	¥32,800	¥39,800	¥46,800	¥53,800	¥60,800	¥67,800	¥74,800	¥81,800	¥88,800
	前幕板	¥9,000	¥9,800	¥10,600	¥11,400	¥12,200	¥13,000	¥13,800	¥15,000	¥16,200
	横幕板	¥7,000								

オーク・メープル		間口(㎜)								
		750〜1000	1005〜1200	1205〜1400	1405〜1600	1605〜1800	1805〜2000	2005〜2200	2205〜2400	2405〜2700
船型面カウンター		¥27,800	¥33,300	¥38,800	¥44,300	¥49,800	¥55,300	¥60,800	¥66,300	¥71,800
糸面(幕板付)カウンター	カウンター本体	¥28,800	¥34,300	¥39,800	¥45,300	¥50,800	¥56,300	¥61,800	¥67,300	¥72,800
	前幕板	¥8,500	¥9,200	¥9,900	¥10,600	¥11,300	¥12,000	¥12,700	¥13,800	¥14,900
	横幕板	¥6,600								

ニュージーパイン®		間口(㎜)								
		750〜1000	1005〜1200	1205〜1400	1405〜1600	1605〜1800	1805〜2000	2005〜2200	2205〜2400	2405〜2700
船型面カウンター		¥23,800	¥27,800	¥31,800	¥35,800	¥39,800	¥43,800	¥47,800	¥51,800	¥55,800
糸面(幕板付)カウンター	カウンター本体	¥24,800	¥28,800	¥32,800	¥36,800	¥40,800	¥44,800	¥48,800	¥52,800	¥56,800
	前幕板	¥8,000	¥8,600	¥9,200	¥9,800	¥10,400	¥11,000	¥11,600	¥12,600	¥13,600
	横幕板	¥6,200								

ボウルが2つの場合 **カウンター耐荷重:約20kg(ボウルの重さは含まない)(※ブラケットおよびキャビネットの取付ルールや設置場所の条件等を順守した場合)**

ウォールナット		間口(㎜)								
		—	—	—	1600	1605〜1800	1805〜2000	2005〜2200	2205〜2400	2405〜2700
船型面カウンター		—	—	—	¥62,800	¥69,800	¥76,800	¥83,800	¥90,800	¥97,800
糸面(幕板付)カウンター	カウンター本体	—	—	—	¥63,800	¥70,800	¥77,800	¥84,800	¥91,800	¥98,800
	前幕板	—	—	—	¥11,400	¥12,200	¥13,000	¥13,800	¥15,000	¥16,200
	横幕板	—	—	—	¥7,000					

オーク・メープル		間口(㎜)								
		—	—	—	1600	1605〜1800	1805〜2000	2005〜2200	2205〜2400	2405〜2700
船型面カウンター		—	—	—	¥54,300	¥59,800	¥65,300	¥70,800	¥76,300	¥81,800
糸面(幕板付)カウンター	カウンター本体	—	—	—	¥55,300	¥60,800	¥66,300	¥71,800	¥77,300	¥82,800
	前幕板	—	—	—	¥10,600	¥11,300	¥12,000	¥12,700	¥13,800	¥14,900
	横幕板	—	—	—	¥6,600					

ニュージーパイン®		間口(㎜)								
		—	—	—	1600	1605〜1800	1805〜2000	2005〜2200	2205〜2400	2405〜2700
船型面カウンター		—	—	—	¥45,800	¥49,800	¥53,800	¥57,800	¥61,800	¥65,800
糸面(幕板付)カウンター	カウンター本体	—	—	—	¥46,800	¥50,800	¥54,800	¥58,800	¥62,800	¥66,800
	前幕板	—	—	—	¥9,800	¥10,400	¥11,000	¥11,600	¥12,600	¥13,600
	横幕板	—	—	—	¥6,200					

※表示価格は税抜価格です。

3.ブラケット取付ルール

□横壁用L型アングル「ヨコウケ」

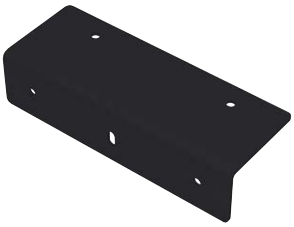

JDWL001-K（ブラック）
JDWL001-W（ホワイト）
¥ 2,800
1個入
150×55×35

D600カウンターの場合、
横壁に2個設置

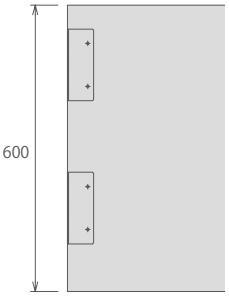

□D600カウンター用ブラケット「ツヨイノ」



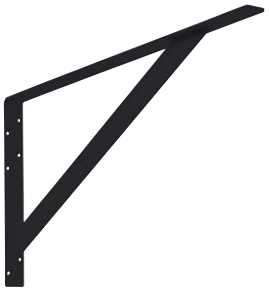

①ツヨイノブラケットは、間隔が600mm以下になるように
設置してください。
②カウンターのオープン側については、カウンター端から
100mm以下の位置に1本設置してください。
③ボウル開口部については、ボウル中心から左右
300mmの位置に各1本ずつ設置してください。

JDWB001-K（ブラック）
JDWB001-W（ホワイト）
¥ 10,800
1本入
500×270×32

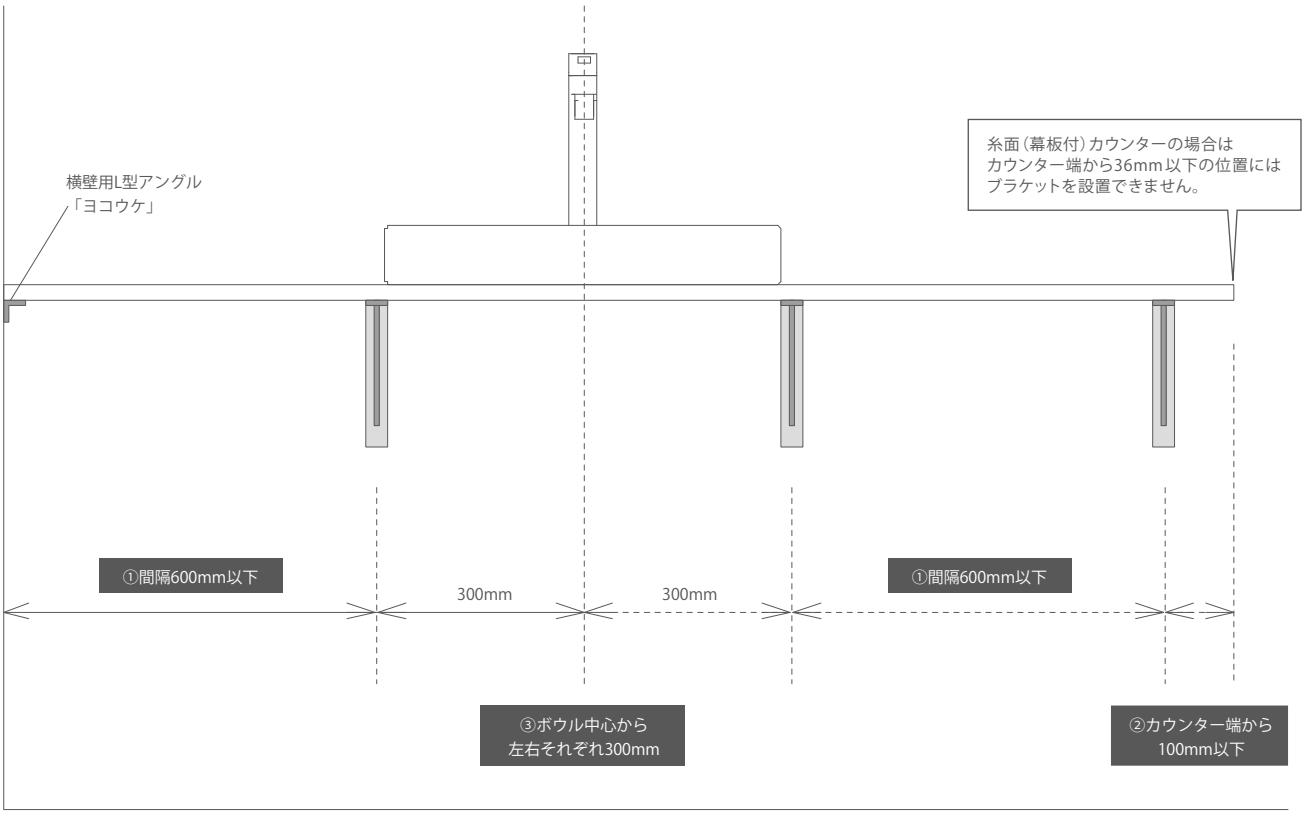

※2ボウルの場合も設置条件は同一となります。

※表示価格は税抜価格です。

ボウルが1つの場合

□レギュラー設定サイズ　ブラケット納まり参考図（左側壁納まり・右側オープン）

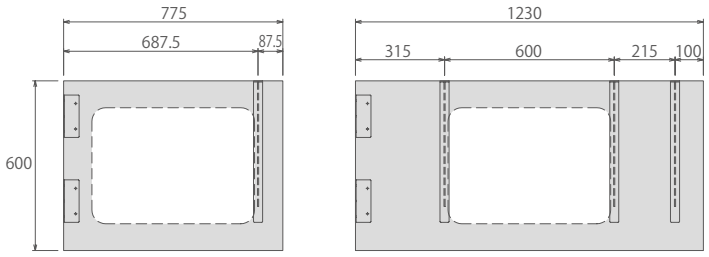

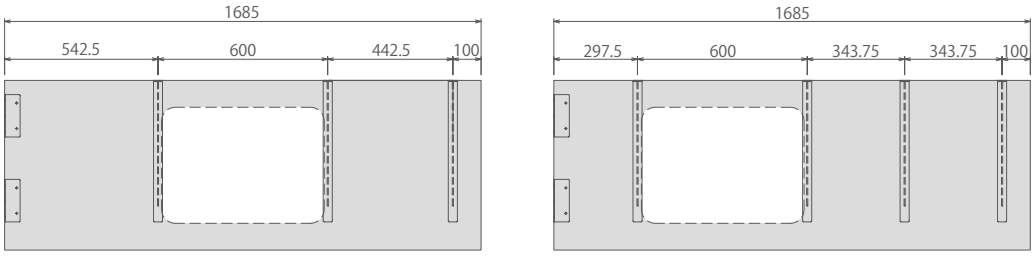

□特注サイズ例　ブラケット納まり参考図（左側壁納まり・右側オープン）

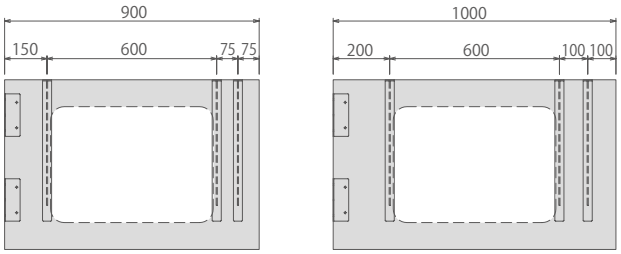

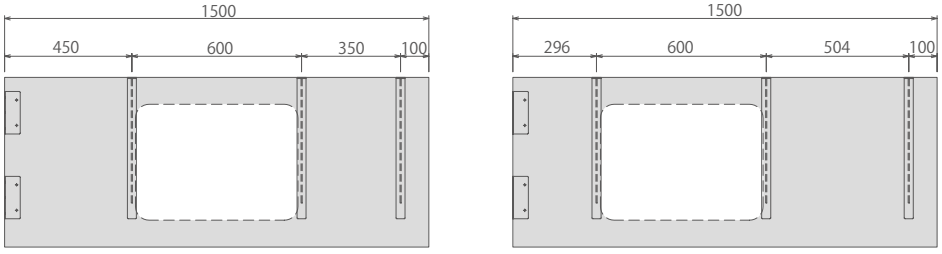

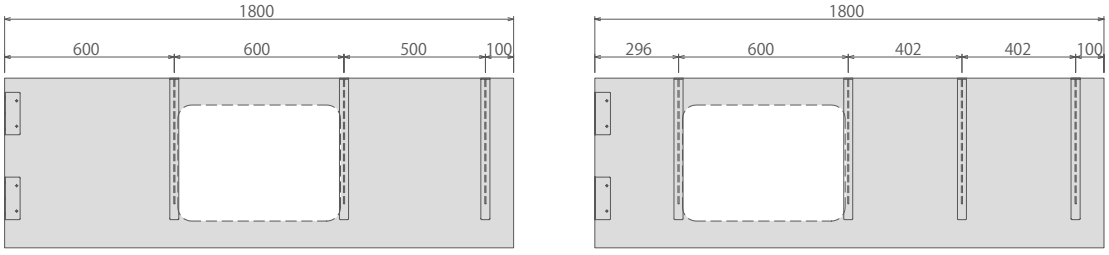

間口サイズオーダー・フリープラン「オープンタイプ」

ボウルが2つの場合

□特注サイズ例　ブラケット納まり参考図（左側壁納まり・右側オープン）

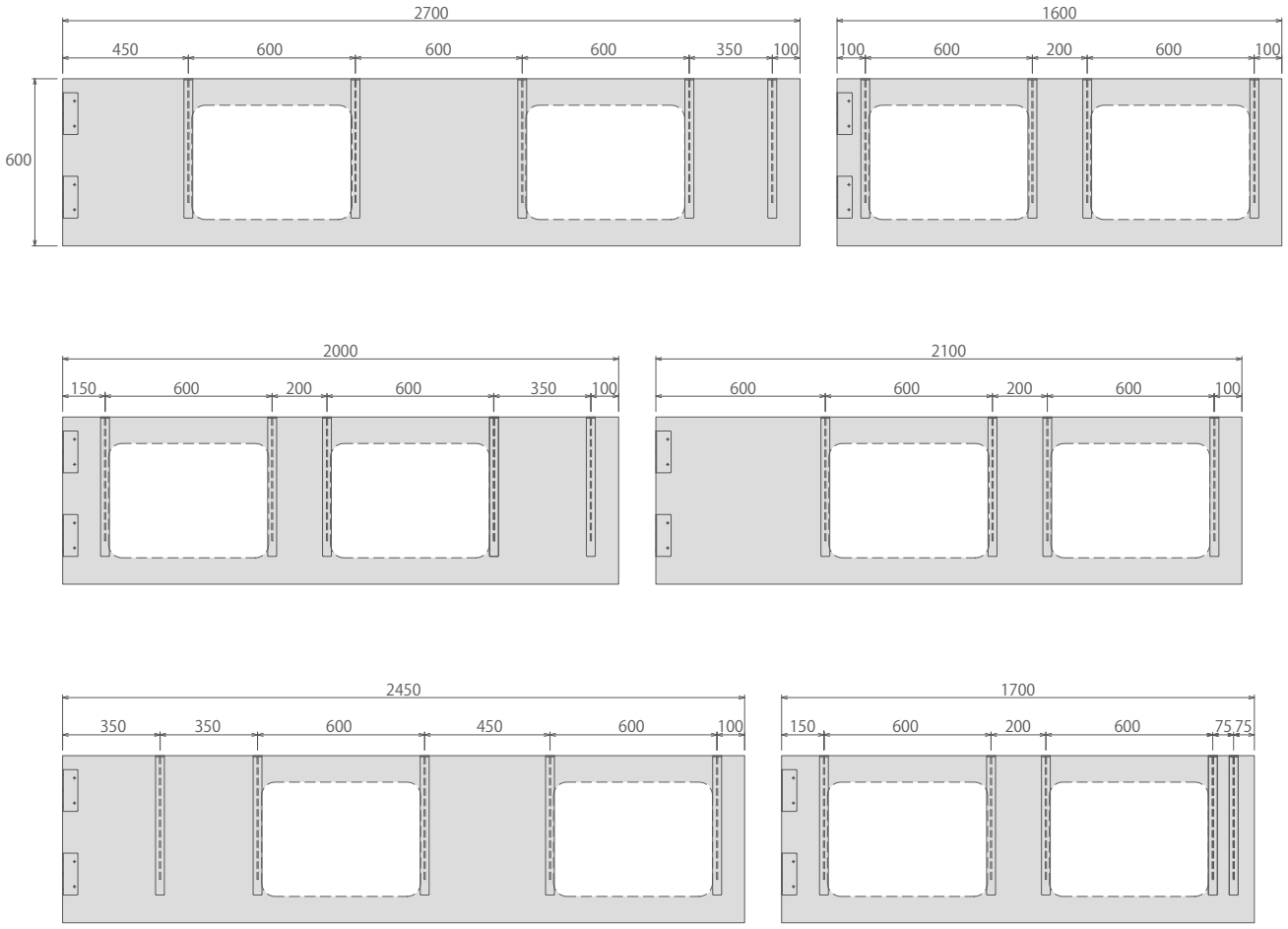

□特注サイズ例　ブラケット納まり参考図（両側壁納まり）

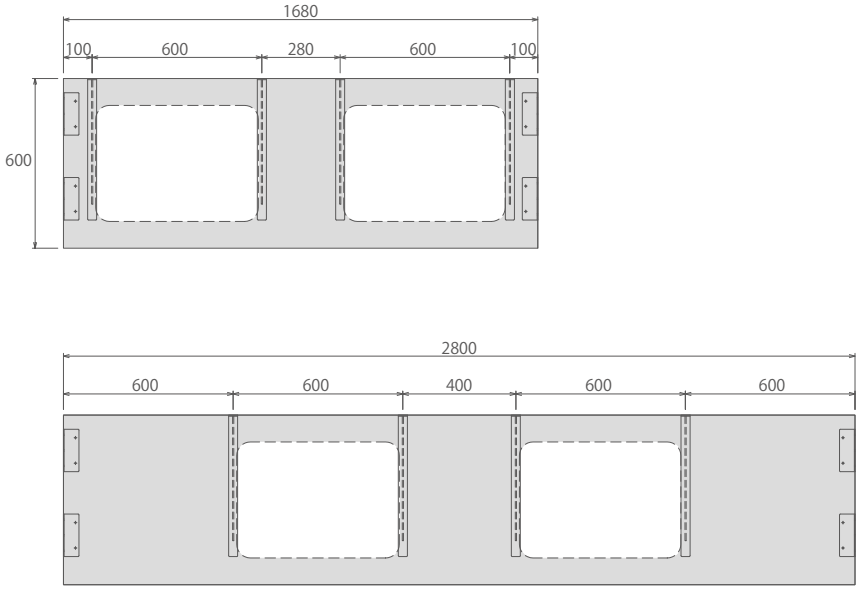

4.キャビネットについて

キャビネット間口：300、450、600、750 の4タイプをご用意しています。

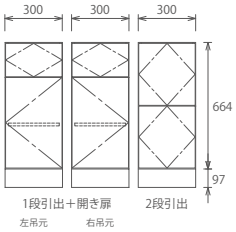

W300

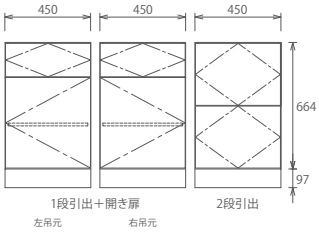

W450

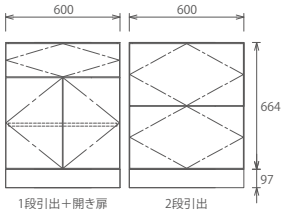

W600

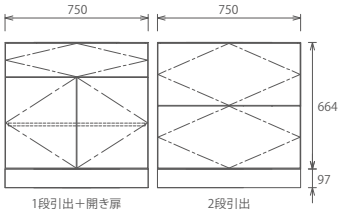

W750

キャビネットには取手穴加工（つまみ用1穴）のみが施されており、取手本体は別発注となりますのでご注意ください。
ボウル下550mmの範囲はキャビネットの取付はできません。（P21参照）
キャビネットの側面は化粧シートになっております。納まりにあわせて、1つのキャビネットにつきパネル・フィラーセットを1セットずつご選択ください。

■キャビネット本体

		 ウォールナット	 オーク	 メープル	 ニュージーパイン®
1段引出＋開き扉	間口300mm	JOJ30SX1-V△U-B／¥47,800	JFJ30SX1-V△U-B／¥39,800	JMJ30SX1-V△U-B／¥39,800	JRJ30SX1-V△U-NL／¥34,800
	間口450mm	JOJ45SX1-V△U-B／¥59,800	JFJ45SX1-V△U-B／¥49,800	JMJ45SX1-V△U-B／¥49,800	JRJ45SX1-V△U-NL／¥41,800
	間口600mm	JOJ60SX1-VNU-B／¥74,800	JFJ60SX1-VNU-B／¥60,800	JMJ60SX1-VNU-B／¥60,800	JRJ60SX1-VNU-NL／¥50,800
	間口750mm	JOJ75SX1-VNU-B／¥88,800	JFJ75SX1-VNU-B／¥71,800	JMJ75SX1-VNU-B／¥71,800	JRJ75SX1-VNU-NL／¥58,800
2段引出	間口300mm	JOJ30S21-VNU-B／¥54,800	JFJ30S21-VNU-B／¥46,800	JMJ30S21-VNU-B／¥46,800	JRJ30S21-VNU-NL／¥41,800
	間口450mm	JOJ45S21-VNU-B／¥66,800	JFJ45S21-VNU-B／¥56,800	JMJ45S21-VNU-B／¥56,800	JRJ45S21-VNU-NL／¥48,800
	間口600mm	JOJ60S21-VNU-B／¥80,800	JFJ60S21-VNU-B／¥66,800	JMJ60S21-VNU-B／¥66,800	JRJ60S21-VNU-NL／¥56,800
	間口750mm	JOJ75S21-VNU-B／¥94,800	JFJ75S21-VNU-B／¥77,800	JMJ75S21-VNU-B／¥77,800	JRJ75S21-VNU-NL／¥64,800

※△・・・右吊元の場合:R、左吊元の場合:L

■パネル・フィラーセット

	 ウォールナット	 オーク	 メープル	 ニュージーパイン®
片側オープン用（パネル1枚+フィラー1枚セット）	JSOPSFA-B／¥23,800	JSFPSFA-B／¥20,800	JSMPSFA-B／¥20,800	JSRPSFA-NL／¥16,000
両側オープン用（パネル2枚セット）	JSOPSSA-B／¥34,800	JSFPSSA-B／¥29,800	JSMPSSA-B／¥29,800	JSRPSSA-NL／¥23,000

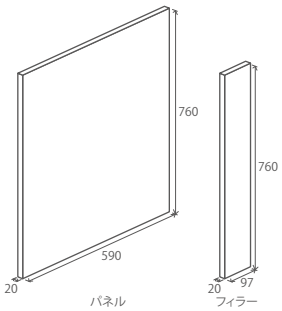

■選択可能取手


磁器つまみ
HDWT001-T
¥480


S型ステンレスつまみ
HDWT010-T
¥1,500


GUアルミつまみ（白）
HDWT013-U-W
¥1,500


PAアルミつまみ（黒）
HDWT014-U-K
¥1,500


N型アイアンつまみ
HDWT017-U
¥3,700


A型アイアンつまみ
HDWT016-U
¥6,600

※表示価格は税抜価格です。

「オープンタイプ」

間口サイズオーダー・フリープラン

5.W1685の設置プラン例

	船型面カウンター	糸面（幕板付）カウンター
片側壁納め	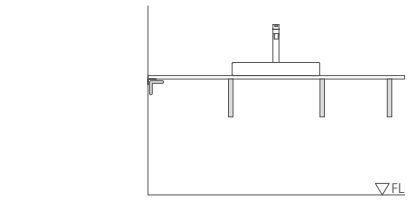	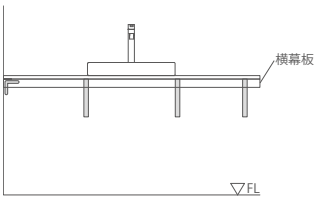
	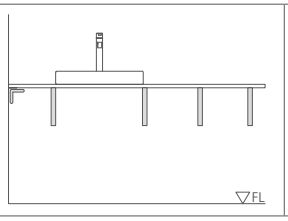	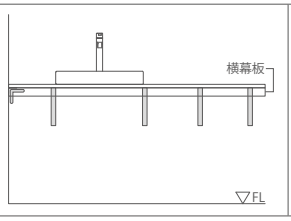
	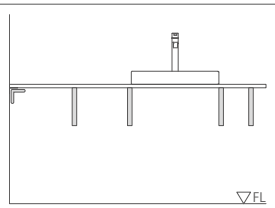	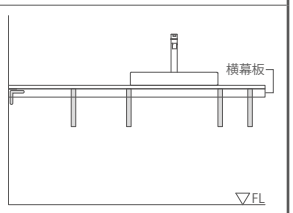
両側壁納め	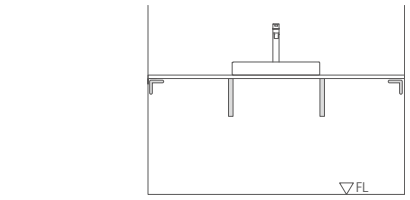	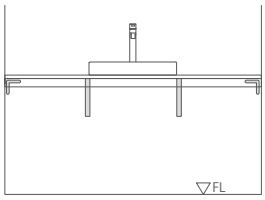
	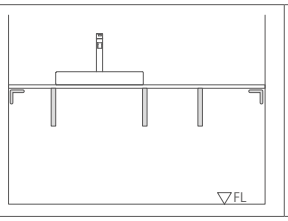	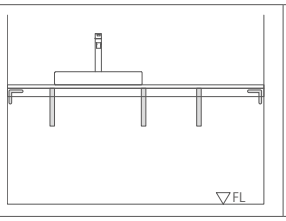
	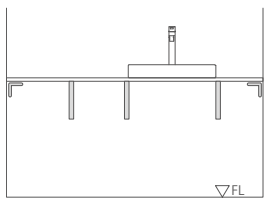	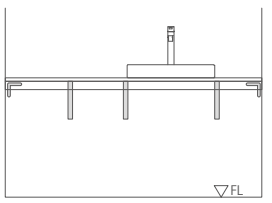
キャビネット納め		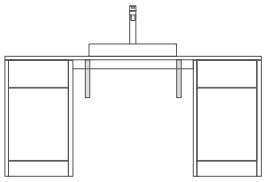
		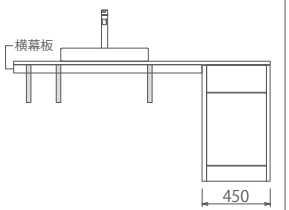
		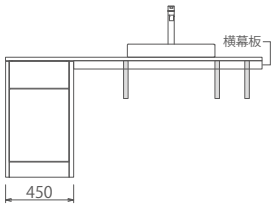
		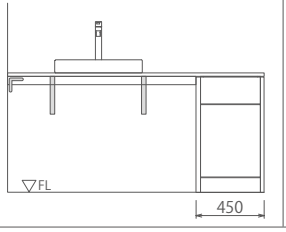
		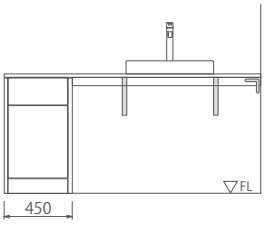
		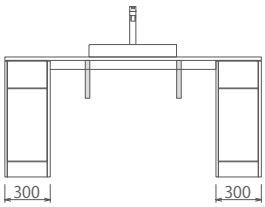

6.2ボウルの設置プラン例

	船型面カウンター	糸面（幕板付）カウンター
片側壁納め	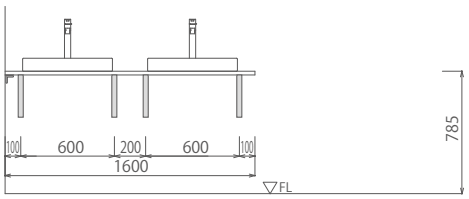	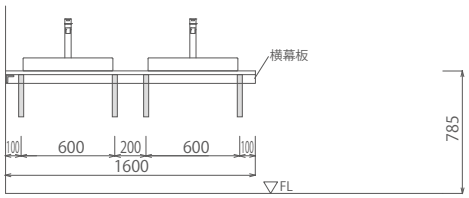
	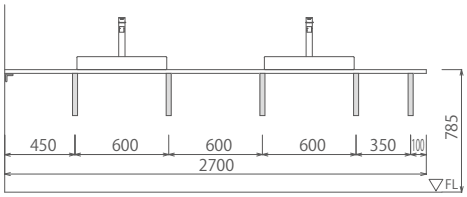	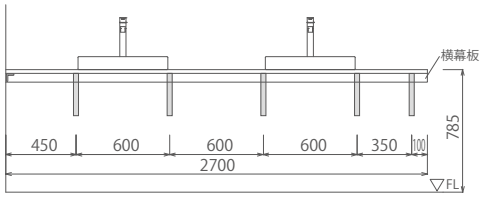
両側壁納め	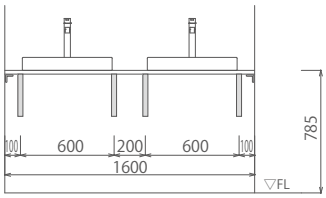	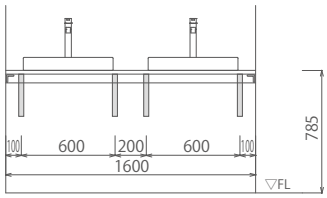
	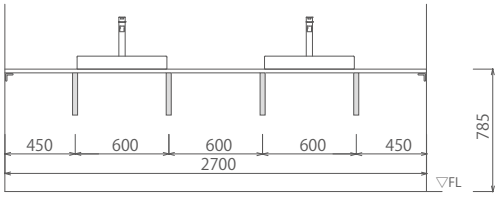	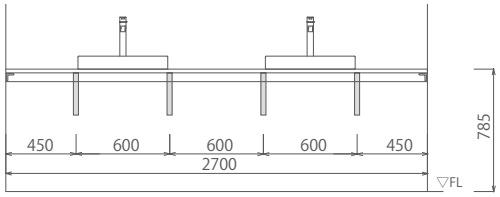
片側キャビネット納め		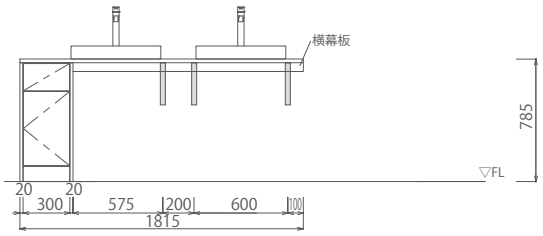
		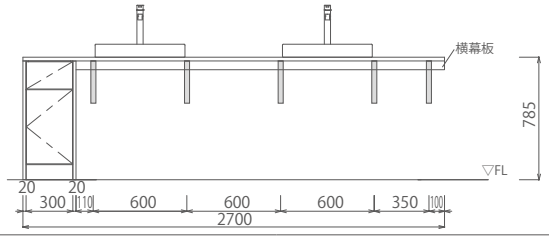
両側キャビネット納め		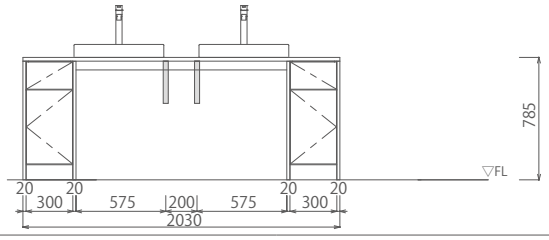
		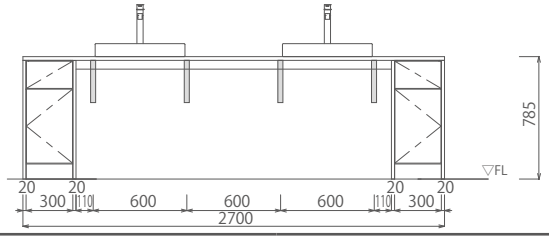

無垢の木の洗面台 見積り依頼シート

ボウルが1つの場合

オープンタイプ 間口サイズオーダー・フリープラン用

ご希望の選択肢にチェック ☑ を入れてください。

■品番記号

(※1)ボウル&排水トラップセットには下記の部材が同梱されています。

・オーバル陶器ボウルセット:排水トラップセット(排水金具付)、プチルテープ、Pシール、シリコンシーラント

・スリムエッジ陶器ボウルセット:排水金具、排水トラップセット、プチルテープ、Pシール、シリコンシーラント

(注意)洗面ボウルにより排水仕様が異なります。

スリムエッジ陶器ボウル:ポップアップ無し/オーバル陶器ボウル:ポップアップ有り

・止水栓、止水栓までの配管は付属しておりませんので別途手配してください。

☐ 新規見積 ☐ 変更見積(変更元見積 No.)

お施主様名(現場名)	
工務店様・ハウスメーカー様名	
販売店様名	
お見積書ご提出先	☐ 郵送 ☐ FAX ☐ メール ご提出宛先

設置場所の条件についてや取付ルールについては、
P21からの［オープンタイプ］間口サイズオーダー・フリープランを参照ください。

1 カウンタータイプ

☐ 糸面(幕板付)カウンター

☐ 船型面カウンター

※キャビネットは設置できません。

2 樹種

☐ ウォールナット	☐ オーク	☐ メープル	☐ ニュージーパイン®

3 ブラケット

☐ ブラック	☐ ホワイト

4 カウンター間口

_____ ㎜(750～2700の間で5㎜ピッチにてご指定ください)

サイズオーダー価格表はP22をご覧ください。

5 ボウル&排水トラップセット(※1)

☐ オーバル陶器ボウル	☐ スリムエッジ陶器ボウル	☐ スリムエッジ陶器ボウル
		
☐ 金属管Sトラップセット JDBNA05-WH	☐ 金属管Sトラップセット JDBVA04-WH	☐ 金属管Sトラップセット JDBVA04-WH
☐ 金属管Pトラップセット JDBNA06-WH	☐ 金属管Pトラップセット JDBVA05-WH	☐ 金属管Pトラップセット JDBVA05-WH

6 水栓

	☐ シングルレバー水栓(クラシックタイプ)	☐ ホース引出式水栓(モダンタイプ)	☐ シングルレバー水栓(A242)	☐ シングルレバー水栓(L254)
				
一般地(H)	☐ JDFX003-GH-C	☐ JDFK002-GH-C	☐ JDFG001-GH-C	☐ JDFG003-GH-C
寒冷地(W)	—	☐ JDFK002-GW-C	—	—

	☐ シングルレバー水栓(A242)	☐ シングルレバー水栓(L254)
		
☐ JDFG001-GH-C		☐ JDFG003-GH-C
—		—

	☐ ハンドシャワー水栓(シンプルタイプ)	☐ ホース引出式水栓(シンプルタイプ)節湯C1	☐ シングルレバー水栓(C220)
			
一般地(H)	☐ JDFS001-HH-C	☐ JDFK003-GH-C	☐ JDFS002-GH-C
寒冷地(W)	☐ JDFS001-HW-C	☐ JDFK003-GW-C	☐ JDFS002-GW-C

	☐ シングルレバー水栓(C220)
	
☐ JDFS002-GH-C	
☐ JDFS002-GW-C	

7 カウンター穴位置

☐ オーバル陶器ボウル用穴位置 (糸面カウンターのみの対応) ・カウンター左端からボウル中心までの長さをご指定ください。	☐ スリムエッジ陶器ボウル用穴位置 ・カウンター左端からボウル中心までの長さをご指定ください
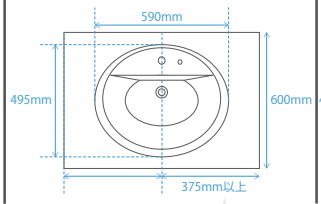	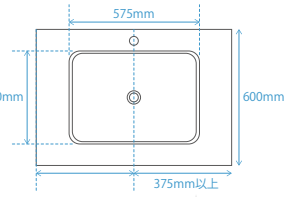
_____ ㎜(375㎜以上でご指定ください)	
カウンターサイズ、ボウル位置の条件についてはP21をご覧ください。	

☐ スリムエッジ陶器ボウル用穴位置
・カウンター左端からボウル中心までの長さをご指定ください

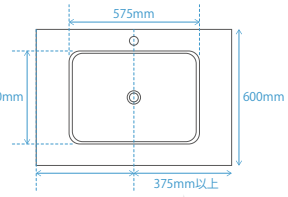

_____ ㎜(375㎜以上でご指定ください)

カウンターサイズ、ボウル位置の条件についてはP21をご覧ください。

ご依頼日	年　月　日	提出ご希望日	年　月　日

☐ 追加見積（追加元見積 No.　　）

ご担当者様名

ご担当者様名

物件情報	☐ 新築
	☐ リフォーム
	☐ 戸建住宅
	☐ マンション・アパート
	洗面台施工予定時期 年　月頃

船型面カウンターを
ご選択の場合

糸面（幕板付）カウンターを
ご選択の場合

8 キャビネット&つまみ

※糸面（幕板付）カウンター下のみ設置可

☐ 設置しない

☐ 設置する

☐ 樹種をカウンターと揃える　☐ その他（　　）

☐ 磁器つまみ	☐ S型 ステンレスつまみ	☐ GU アルミつまみ（白）	☐ PA アルミつまみ（黒）	☐ N型 アイアンつまみ	☐ A型 アイアンつまみ
HDWT001-T	HDWT010-T	HDWT013-U-W	HDWT014-U-K	HDWT017-U	HDWT016-U

キャビネットについてはP26をご覧ください。

9 ミラー

☐ ミラー不要

☐ スリム枠ミラー（大）

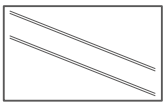

☐ 樹種をカウンターと揃える　☐ その他（　　）

☐ スリム枠ミラー（小）

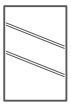

☐ 樹種をカウンターと揃える　☐ その他（　　）

10 略図指示

平面図

カウンター全長（間口）、および左右の納まりをご指定ください。

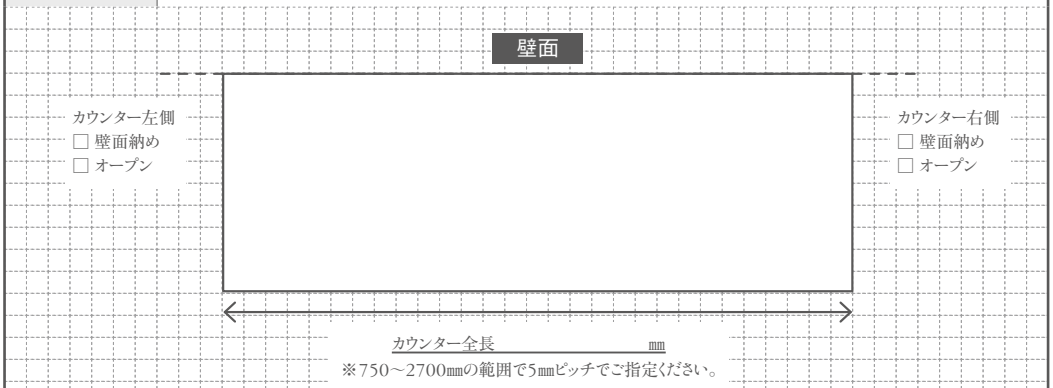

正面図

キャビネット、ミラーの外形図をご記入ください。
キャビネット…キャビネットの種類、および間口サイズをご記入ください。（間口は300・450・600・750の4種類のみ対応）



右記のアイテムについては、
お預かりした情報をもとに必要数量を弊社にて算出いたします。

●前幕板（糸面カウンター選択時）　●横幕板（糸面カウンター選択時）
●D600カウンター用ブラケット「ツヨイノ」
●横壁用L型アングル「ヨコウケ」　●キャビネット用パネル・フィラーセット

無垢の木の洗面台 見積り依頼シート

ボウルが2つの場合

オープンタイプ 間口サイズオーダー・フリープラン用

ご希望の選択肢にチェック ☑ を入れてください。

■品番記号

(※1)ボウル間のピッチは800mm以上開けてください。

(※2)ボウル&排水トラップセットには下記の部材が同梱されています。

・オーバル陶器ボウルセット:排水トラップセット(排水金具付)、ブチルテープ、Pシール、シリコンシーラント

・スリムエッジ陶器ボウルセット:排水金具、排水トラップセット、ブチルテープ、Pシール、シリコンシーラント

(注意)洗面ボウルにより排水仕様が異なります。

スリムエッジ陶器ボウル:ポップアップ無し/オーバル陶器ボウル:ポップアップ有り

・止水栓、止水栓までの配管は付属しておりませんので別途手配してください。

☐ 新規見積 ☐ 変更見積(変更元見積 No.)	
お施主様名(現場名)	
工務店様・ハウスメーカー様名	
販売店様名	
お見積書ご提出先	☐ 郵送 ☐ FAX ☐ メール ご提出宛先

設置場所の条件についてや取付ルールについては、
P21からの［オープンタイプ］間口サイズオーダー・フリープランを参照ください。

1 カウンタータイプ

☐ 糸面(幕板付)カウンター

☐ 船型面カウンター

※キャビネットは設置できません。

2 樹種

☐ ウォールナット　☐ オーク　☐ メープル　☐ ニュージーパイン®

3 ブラケット

☐ ブラック　☐ ホワイト

4 カウンター間口(※1)

＿＿＿＿mm(1600～2700の間で5mmピッチにてご指定ください)

サイズオーダー価格表はP22をご覧ください。

5 ボウル&排水トラップセット×2(※2)

☐ オーバル陶器ボウル×2



☐ 金属管Sトラップセット JDBNA05-WH

☐ 金属管Pトラップセット JDBNA06-WH

☐ スリムエッジ陶器ボウル×2



☐ 金属管Sトラップセット JDBVA04-WH

☐ 金属管Pトラップセット JDBVA05-WH

☐ スリムエッジ陶器ボウル×2



☐ 金属管Sトラップセット JDBVA04-WH

☐ 金属管Pトラップセット JDBVA05-WH

6 水栓×2

	☐ シングルレバー水栓(クラシックタイプ)×2	☐ ホース引出式水栓(モダンタイプ)×2	☐ シングルレバー水栓(A242)×2	☐ シングルレバー水栓(L254)×2
				
一般地(H)	☐ JDFX003-GH-C	☐ JDFK002-GH-C	☐ JDFG001-GH-C	☐ JDFG003-GH-C
寒冷地(W)	—	☐ JDFK002-GW-C	—	—
	☐ ハンドシャワー水栓(シンプルタイプ)×2	☐ ホース引出式水栓(シンプルタイプ)×2 節湯C1	☐ シングルレバー水栓(C220)×2	
				
一般地(H)	☐ JDFS001-HH-C	☐ JDFK003-GH-C	☐ JDFS002-GH-C	
寒冷地(W)	☐ JDFS001-HW-C	☐ JDFK003-GW-C	☐ JDFS002-GW-C	

☐ シングルレバー水栓(A242)×2	☐ シングルレバー水栓(L254)×2
	
☐ JDFG001-GH-C	☐ JDFG003-GH-C
—	—
☐ シングルレバー水栓(C220)×2	
	
☐ JDFS002-GH-C	
☐ JDFS002-GW-C	

※ 1つずつ別のボウル・水栓を使用する場合は最寄りの営業所までお問い合わせください。

7 カウンター穴位置

☐ オーバル陶器ボウル用穴位置
(糸面カウンターのみの対応)
・カウンター左端からボウル中心までの長さをご指定ください。

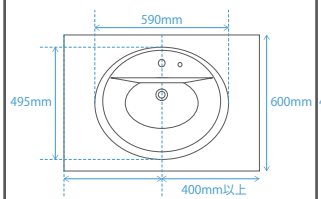

☐ スリムエッジ陶器ボウル用穴位置
・カウンター左端からボウル中心までの長さをご指定ください

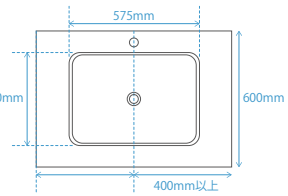

＿＿＿＿mm(400mm以上でご指定ください)

カウンターサイズ、ボウル位置の条件についてはP21をご覧ください。

☐ スリムエッジ陶器ボウル用穴位置
・カウンター左端からボウル中心までの長さをご指定ください

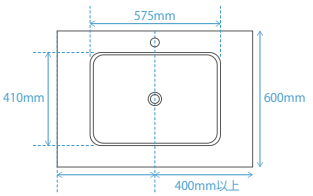

＿＿＿＿mm(400mm以上でご指定ください)

カウンターサイズ、ボウル位置の条件についてはP21をご覧ください。

ご依頼日	年　月　日	提出ご希望日	年　月　日

☐ 追加見積（追加元見積 No.　　）

ご担当者様名

ご担当者様名

物件情報	☐ 新築
	☐ リフォーム
	☐ 戸建住宅
	☐ マンション・アパート
	洗面台施工予定時期 年　月頃

船型面カウンターを
ご選択の場合

糸面（幕板付）カウンターを
ご選択の場合

8 キャビネット&つまみ

※糸面（幕板付）カウンター下のみ設置可

☐ 設置しない

☐ 設置する

☐ 樹種をカウンターと揃える　☐ その他（　　）

☐ 磁器つまみ	☐ S型ステンレスつまみ	☐ GUアルつまみ（白）	☐ PAアルつまみ（黒）	☐ N型アイアンつまみ	☐ A型アイアンつまみ
HDWT001-T	HDWT010-T	HDWT013-U-W	HDWT014-U-K	HDWT017-U	HDWT016-U

キャビネットについてはP26をご覧ください。

9 ミラー

☐ ミラー不要

☐ スリム枠ミラー（大）

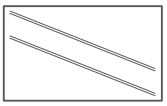

☐ 樹種をカウンターと揃える　☐ その他（　　）

☐ スリム枠ミラー（小）

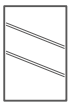

☐ 樹種をカウンターと揃える　☐ その他（　　）

10 略図指示

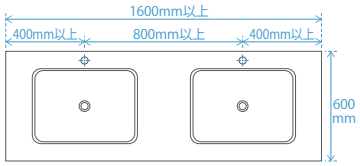

平面図

カウンター全長（間口）、および左右の納まりをご指定ください。

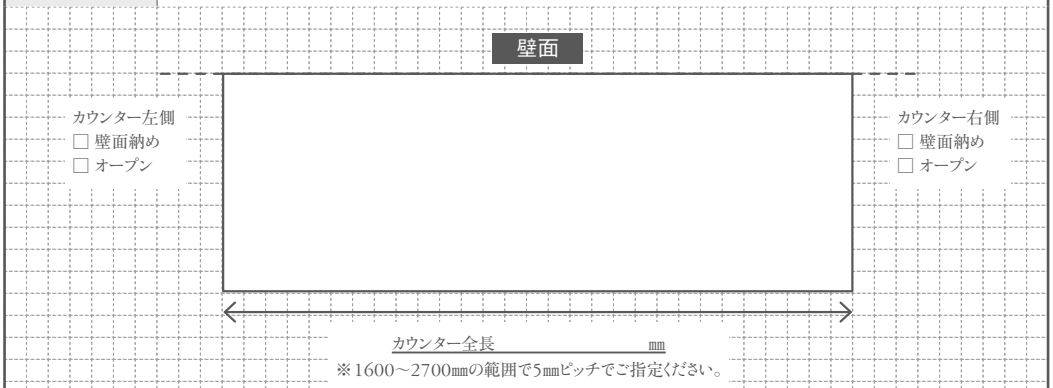

※1600～2700㎜の範囲で5㎜ピッチでご指定ください。

正面図

キャビネット、ミラーの外形図をご記入ください。
キャビネット…キャビネットの種類、および間口サイズをご記入ください。（間口は300・450・600・750の4種類のみ対応）



右記のアイテムについては、
お預かりした情報をもとに必要数量を弊社にて算出いたします。

●前幕板（糸面カウンター選択時）　●横幕板（糸面カウンター選択時）
●D600カウンター用ブラケット「ツヨイノ」
●横壁用L型アングル「ヨコウケ」　●キャビネット用パネル・フィラーセット

無垢の木の洗面台　概算見積りシート

オープンタイプ　間口775㎜　ボウル位置センター

ご希望の選択肢にチェック☑を入れてください。

■品番記号

（※1）ボウル&排水トラップセットには下記の部材が同梱されています。

・スリムエッジ陶器ボウルセット：排水金具、排水トラップセット、ブチルテープ、Pシール、シリコンシーラント

・オーバル陶器ボウルセット：排水トラップセット（排水金具付）、ブチルテープ、Pシール、シリコンシーラント

（注意）洗面ボウルにより排水仕様が異なります。

スリムエッジ陶器ボウル：ポップアップ無し／オーバル陶器ボウル：ポップアップ有り

・止水栓、止水栓までの配管は付属しておりませんので別途手配してください。

☐ 新規見積　☐ 変更見積（変更元見積 No.　　）

お施主様名（現場名）	
工務店様・ハウスメーカー様名	
販売店様名	
お見積書ご提出先	☐ 郵送　☐ FAX　☐ メール ご提出宛先

1 カウンタータイプ・樹種

☐ 糸面（幕板付）カウンター

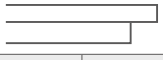

品番／価格				
	☐ ウォールナット JWO0775-KNV-B ／ ¥ 28,800	☐ オーク JWF0775-KNV-B ／ ¥ 24,800	☐ メープル JWM0775-KNV-B ／ ¥ 24,800	☐ ニュージーパイン® JWR0775-KNV-NL ／ ¥ 20,800

2 ボウル& 排水トラップセット（※1）

☐ スリムエッジ陶器ボウル



品番／価格		
	☐ 金属管Sトラップセット　JDBVA04-WH ／ ¥ 85,800	☐ 金属管Pトラップセット　JDBVA05-WH ／ ¥ 85,800

3 水栓

品番／価格		☐ シングルレバー水栓（A242） 	☐ シングルレバー水栓（L254） 	☐ シングルレバー水栓（C220） 
一般地（H）		☐ JDFG001-GH-C ／ ¥ 99,800	☐ JDFG003-GH-C ／ ¥ 79,000	☐ JDFS002-GH-C ／ ¥ 40,000
寒冷地（W）		—	—	☐ JDFS002-GW-C ／ ¥ 40,000

4 ブラケット

ブラケットカラー
☐ ブラック
☐ ホワイト

	カウンター用ブラケット		樹種	幕板 ▼幕板は必ず発注してください。	
☐ キャビネットなし（片側壁納め） 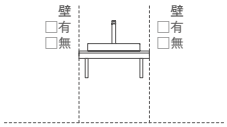 ※両サイドのどちらかが横壁用L型アングルになります。	カウンターブラケット（ツヨイノ） JDWB001-（W/K）×1 ／ ¥ 10,800×1 ＋ 横壁用L型アングル JDWL001-（W/K）×2 ／ ¥ 2,800×2	＋	☐ ウォールナット	（前幕板） JWO0775-MN-B ／ ¥ 8,000	（横幕板） JWO0510-YN-B ／ ¥ 7,000
			☐ オーク	（前幕板） JWF0775-MN-B ／ ¥ 7,500	（横幕板） JWF0510-YN-B ／ ¥ 6,600
			☐ メープル	（前幕板） JWM0775-MN-B ／ ¥ 7,500	（横幕板） JWM0510-YN-B ／ ¥ 6,600
			☐ ニュージーパイン®	（前幕板） JWR0775-MN-NL ／ ¥ 7,000	（横幕板） JWR0510-YN-NL ／ ¥ 6,200
☐ キャビネットなし（両側壁納め） 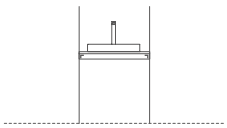	横壁用L型アングル JDWL001-（W/K）×4 ／ ¥ 2,800×4		☐ ウォールナット	前幕板のみ JWO0775-MN-B ／ ¥ 8,000	
			☐ オーク	前幕板のみ JWF0775-MN-B ／ ¥ 7,500	
			☐ メープル	前幕板のみ JWM0775-MN-B ／ ¥ 7,500	
			☐ ニュージーパイン®	前幕板のみ JWR0775-MN-NL ／ ¥ 7,000	

5 ミラー

☐ スリム枠ミラー（小）

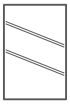

品番／価格				
	☐ ウォールナット JOJ40MS1-B ／ ¥ 24,800	☐ オーク JFJ40MS1-B ／ ¥ 21,800	☐ メープル JMJ40MS1-B ／ ¥ 21,800	☐ ニュージーパイン® JRJ40MS1-NL ／ ¥ 19,800

※表示価格は税抜価格です。

ご依頼日	年　月　日	提出ご希望日	年　月　日

☐ 追加見積（追加元見積 No.　　）

ご担当者様名

ご担当者様名

物件情報	☐ 新築　☐ リフォーム
	☐ 戸建住宅　☐ マンション・アパート
	洗面台施工予定時期 年　月頃
ご依頼内容	☐ 見積書
	☐ 図面
	☐ プレゼンボード

☐ 糸面（幕板付）カウンター

☐ ウォールナット JWO0775-KNN-B ／ ¥ 28,800	☐ オーク JWF0775-KNN-B ／ ¥ 24,800	☐ メープル JWM0775-KNN-B ／ ¥ 24,800	☐ ニュージーパイン® JWR0775-KNN-NL ／ ¥ 20,800

☐ オーバル陶器ボウル



☐ 金属管Sトラップセット　JDBNA05-WH ／ ¥ 85,800		☐ 金属管Pトラップセット　JDBNA06-WH ／ ¥ 85,800	
☐ シングルレバー水栓（クラシックタイプ）	☐ ホース引出式水栓（モダンタイプ）	☐ ハンドシャワー水栓（シンプルタイプ）	☐ ホース引出式水栓（シンプルタイプ）節湯C1
			
☐ JDFX003-GH-C ／ ¥ 56,000	☐ JDFK002-GH-C ／ ¥ 33,000	☐ JDFS001-HH-C ／ ¥ 37,000	☐ JDFK003-GH-C ／ ¥ 33,000
—	☐ JDFK002-GW-C ／ ¥ 37,000	☐ JDFS001-HW-C ／ ¥ 41,000	☐ JDFK003-GW-C ／ ¥ 37,000

☐ 船型面カウンター

☐ ウォールナット JWO0775-JNV-B ／ ¥ 26,800	☐ オーク JWF0775-JNV-B ／ ¥ 22,800	☐ メープル JWM0775-JNV-B ／ ¥ 22,800	☐ ニュージーパイン® JWR0775-JNV-NL ／ ¥ 18,800

☐ スリムエッジ陶器ボウル



☐ 金属管Sトラップセット　JDBVA04-WH ／ ¥ 85,800		☐ 金属管Pトラップセット　JDBVA05-WH ／ ¥ 85,800	
☐ シングルレバー水栓（A242）	☐ シングルレバー水栓（L254）	☐ シングルレバー水栓（C220）	
			
☐ JDFG001-GH-C ／ ¥ 99,800	☐ JDFG003-GH-C ／ ¥ 79,000	☐ JDFS002-GH-C ／ ¥ 40,000	
—	—	☐ JDFS002-GW-C ／ ¥ 40,000	

※船型面カウンターにはキャビネットは付けられません。

4 ブラケット

ブラケットカラー
☐ ブラック
☐ ホワイト

	カウンター用ブラケット
☐ キャビネットなし（片側壁納め） 壁 ☐有 ☐無　壁 ☐有 ☐無 ※両サイドのどちらかが横壁用L型アングルになります。	カウンターブラケット（ツヨイノ） JDWB001-（W/K）×1 ¥ 10,800×1 ＋ 横壁用L型アングル JDWL001-（W/K）×2 ¥ 2,800×2
☐ キャビネットなし（両側壁納め）	横壁用L型アングル JDWL001-（W/K）×4 ¥ 2,800×4

☐ ミラー不要

¥ 0

無垢の木の洗面台　概算見積りシート

オープンタイプ　間口1230㎜ ボウル位置センター

ご希望の選択肢にチェック☑を入れてください。

■品番記号

(※1)ボウル&排水トラップセットには下記の部材が同梱されています。

・スリムエッジ陶器ボウルセット：排水金具、排水トラップセット、ブチルテープ、Pシール、シリコンシーラント

・オーバル陶器ボウルセット：排水トラップセット(排水金具付)、ブチルテープ、Pシール、シリコンシーラント

(注意)洗面ボウルにより排水仕様が異なります。

スリムエッジ陶器ボウル：ポップアップ無し／オーバル陶器ボウル：ポップアップ有り

・止水栓、止水栓までの配管は付属しておりませんので別途手配してください。

☐ 新規見積　☐ 変更見積(変更元見積 No.　　)

お施主様名(現場名)	
工務店様・ハウスメーカー様名	
販売店様名	
お見積書ご提出先	☐ 郵送　☐ FAX　☐ メール ご提出宛先

1 カウンタータイプ・樹種

☐ 糸面(幕板付)カウンター

品番／価格				
☐ ウォールナット JWO1230-KNV-B ／￥42,800	☐ オーク JWF1230-KNV-B ／￥35,800	☐ メープル JWM1230-KNV-B ／￥35,800	☐ ニュージーパイン® JWR1230-KNV-NL ／￥28,800

2 ボウル&排水トラップセット(※1)

☐ スリムエッジ陶器ボウル



品番／価格		
☐ 金属管Sトラップセット　JDBVA04-WH ／￥85,800	☐ 金属管Pトラップセット　JDBVA05-WH ／￥85,800	

3 水栓

	☐ シングルレバー水栓(A242)	☐ シングルレバー水栓(L254)	☐ シングルレバー水栓(C220)
			
品番／価格 一般地(H)	☐ JDFG001-GH-C ／￥99,800	☐ JDFG003-GH-C ／￥79,000	☐ JDFS002-GH-C ／￥40,000
品番／価格 寒冷地(W)	—	—	☐ JDFS002-GW-C ／￥40,000

4 キャビネット

☐ W300キャビネット両サイド付

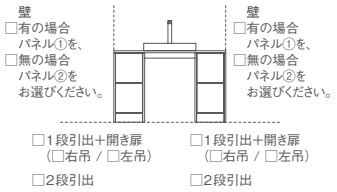

☐1段引出＋開き扉(☐右吊 / ☐左吊)　☐1段引出＋開き扉(☐右吊 / ☐左吊)

☐2段引出　☐2段引出

カウンター用ブラケット　ブラケットカラー ☐ブラック ☐ホワイト：—

樹種	幕板 ▼幕板は必ず発注してください。	キャビネットタイプ ※選んだキャビネットの数量を記載してください。 2段引出	1段引出＋開き扉
☐ ウォールナット	前幕板のみ JWO0550-MN-B ／￥7,500	JOJ30S21-VNU-B×(　) ／￥54,800×(　)	JOJ30SX1-V(R/L)U-B×(　) ／￥47,800×(　)
☐ オーク	前幕板のみ JWF0550-MN-B ／￥7,000	JFJ30S21-VNU-B×(　) ／￥46,800×(　)	JFJ30SX1-V(R/L)U-B×(　) ／￥39,800×(　)
☐ メープル	前幕板のみ JWM0550-MN-B ／￥7,000	JMJ30S21-VNU-B×(　) ／￥46,800×(　)	JMJ30SX1-V(R/L)U-B×(　) ／￥39,800×(　)
☐ ニュージーパイン®	前幕板のみ JWR0550-MN-NL ／￥6,500	JRJ30S21-VNU-NL×(　) ／￥41,800×(　)	JRJ30SX1-V(R/L)U-NL×(　) ／￥34,800×(　)

＋

☐ キャビネットなし(片側壁納め)

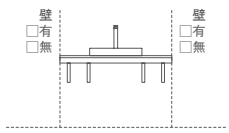

※両サイドのどちらかが横壁用L型アングルになります。

カウンターブラケット(ツヨイノ)
JDWB001-(W/K)×3 ／￥10,800×3
＋
横壁用L型アングル
JDWL001-(W/K)×2 ／￥2,800×2

樹種			
☐ ウォールナット	(前)JWO1230-MN-B ／￥9,600 (横)JWO0510-YN-B ／￥7,000	なし	なし
☐ オーク	(前)JWF1230-MN-B ／￥8,800 (横)JWF0510-YN-B ／￥6,600		
☐ メープル	(前)JWM1230-MN-B ／￥8,800 (横)JWM0510-YN-B ／￥6,600		
☐ ニュージーパイン®	(前)JWR1230-MN-NL ／￥8,000 (横)JWR0510-YN-NL ／￥6,200		

☐ キャビネットなし(両側壁納め)

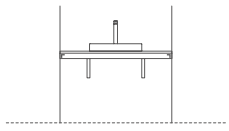

カウンターブラケット(ツヨイノ)
JDWB001-(W/K)×2 ／￥10,800×2
＋
横壁用L型アングル
JDWL001-(W/K)×4 ／￥2,800×4

樹種			
☐ ウォールナット	前幕板のみ JWO1230-MN-B ／￥9,600	なし	なし
☐ オーク	前幕板のみ JWF1230-MN-B ／￥8,800		
☐ メープル	前幕板のみ JWM1230-MN-B ／￥8,800		
☐ ニュージーパイン®	前幕板のみ JWR1230-MN-NL ／￥8,000		

5 ミラー

☐ スリム枠ミラー(大)

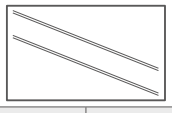

品番／価格			
☐ ウォールナット JOJA0MS1-B ／￥40,800	☐ オーク JFJA0MS1-B ／￥38,800	☐ メープル JMJA0MS1-B ／￥38,800	☐ ニュージーパイン® JRJA0MS1-NL ／￥36,800

※表示価格は税抜価格です。

ご依頼日	年　月　日	提出ご希望日	年　月　日

☐ 追加見積（追加元見積 No.　　）

ご担当者様名

ご担当者様名

物件情報	☐ 新築　☐ リフォーム
	☐ 戸建住宅　☐ マンション・アパート
	洗面台施工予定時期 年　月頃
ご依頼内容	☐ 見積書
	☐ 図面
	☐ プレゼンボード

☐ 糸面（幕板付）カウンター

ウォールナット JW01230-KNN-B ／ ¥ 42,800	オーク JWF1230-KNN-B ／ ¥ 35,800	メープル JWM1230-KNN-B ／ ¥ 35,800	ニュージーパイン® JWR1230-KNN-NL ／ ¥ 28,800

☐ オーバル陶器ボウル



☐ 金属管Sトラップセット　JDBNA05-WH ／ ¥ 85,800　☐ 金属管Pトラップセット　JDBNA06-WH ／ ¥ 85,800

☐ シングルレバー水栓（クラシックタイプ）	☐ ホース引出式水栓（モダンタイプ）	☐ ハンドシャワー水栓（シンプルタイプ）	☐ ホース引出式水栓（シンプルタイプ）節湯C1
			
☐ JDFX003-GH-C ／ ¥ 56,000	☐ JDFK002-GH-C ／ ¥ 33,000	☐ JDFS001-HH-C ／ ¥ 37,000	☐ JDFK003-GH-C ／ ¥ 33,000
—	☐ JDFK002-GW-C ／ ¥ 37,000	☐ JDFS001-HW-C ／ ¥ 41,000	☐ JDFK003-GW-C ／ ¥ 37,000

☐ 船型面カウンター

ウォールナット JW01230-JNV-B ／ ¥ 40,800	オーク JWF1230-JNV-B ／ ¥ 33,800	メープル JWM1230-JNV-B ／ ¥ 33,800	ニュージーパイン® JWR1230-JNV-NL ／ ¥ 26,800

☐ スリムエッジ陶器ボウル



☐ 金属管Sトラップセット　JDBVA04-WH ／ ¥ 85,800　☐ 金属管Pトラップセット　JDBVA05-WH ／ ¥ 85,800

☐ シングルレバー水栓（A242）	☐ シングルレバー水栓（L254）	☐ シングルレバー水栓（C220）
		
☐ JDFG001-GH-C ／ ¥ 99,800	☐ JDFG003-GH-C ／ ¥ 79,000	☐ JDFS002-GH-C ／ ¥ 40,000
—	—	☐ JDFS002-GW-C ／ ¥ 40,000

※船型面カウンターにはキャビネットは付けられません。

取手	パネル・フィラーセット ※それぞれのキャビネットのオープン内容に合わせて数量を記入してください。	
☐ 磁器つまみ HDWT001-T×4 ¥ 480×4	パネル①（キャビネット片側オープン）（パネル1枚＋フィラー1枚セット）	☐ ウォールナット JSOPSFA-B×（　）／ ¥ 23,800×（　）
☐ S型ステンレスつまみ HDWT010-T×4 ¥ 1,500×4		☐ オーク JSFPSFA-B×（　）／ ¥ 20,800×（　）
☐ GUアルミつまみ（白） HDWT013-U-W×4 ¥ 1,500×4		☐ メープル JSMPSFA-B×（　）／ ¥ 20,800×（　）
☐ PAアルミつまみ（黒） HDWT014-U-K×4 ¥ 1,500×4		☐ ニュージーパイン® JSRPSFA-NL×（　）／ ¥ 16,000×（　）
☐ N型アイアンつまみ HDWT017-U×4 ¥ 3,700×4	パネル②（キャビネット両側オープン）（パネル2枚セット）	☐ ウォールナット JSOPSSA-B×（　）／ ¥ 34,800×（　）
☐ A型アイアンつまみ HDWT016-U×4 ¥ 6,600×4		☐ オーク JSFPSSA-B×（　）／ ¥ 29,800×（　）
		☐ メープル JSMPSSA-B×（　）／ ¥ 29,800×（　）
		☐ ニュージーパイン® JSRPSSA-NL×（　）／ ¥ 23,000×（　）
なし	なし	
なし	なし	

4 ブラケット

ブラケットカラー
☐ ブラック
☐ ホワイト

	カウンター用ブラケット
☐ キャビネットなし（片側壁納め） 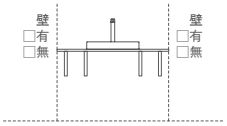 ※両サイドのどちらかが横壁用L型アングルになります。	カウンターブラケット（ツヨイノ） JDWB001-（W/K）×3 ¥ 10,800×3 ＋ 横壁用L型アングル JDWL001-（W/K）×2 ¥ 2,800×2
☐ キャビネットなし（両側壁納め） 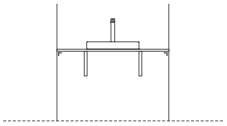	カウンターブラケット（ツヨイノ） JDWB001-（W/K）×2 ¥ 10,800×2 ＋ 横壁用L型アングル JDWL001-（W/K）×4 ¥ 2,800×4

☐ スリム枠ミラー（小）

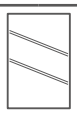

ウォールナット JOJ40MS1-B ／ ¥ 24,800	オーク JFJ40MS1-B ／ ¥ 21,800	メープル JMJ40MS1-B ／ ¥ 21,800	ニュージーパイン® JRJ40MS1-NL ／ ¥ 19,800

☐ ミラー不要

¥ 0

無垢の木の洗面台　概算見積りシート

オープンタイプ　間口1685㎜ ボウル位置センター

ご希望の選択肢にチェック☑を入れてください。

■品番記号

(※1)ボウル&排水トラップセットには下記の部材が同梱されています。

・スリムエッジ陶器ボウルセット：排水金具、排水トラップセット、ブチルテープ、Pシール、シリコンシーラント

・オーバル陶器ボウルセット：排水トラップセット(排水金具付)、ブチルテープ、Pシール、シリコンシーラント

(注意)洗面ボウルにより排水仕様が異なります。

スリムエッジ陶器ボウル：ポップアップ無し／オーバル陶器ボウル：ポップアップ有り

・止水栓、止水栓までの配管は付属しておりませんので別途手配してください。

☐ 新規見積　☐ 変更見積(変更元見積 No.　　)

お施主様名(現場名)	
工務店様・ハウスメーカー様名	
販売店様名	
お見積書ご提出先	☐ 郵送　☐ FAX　☐ メール ご提出宛先

1 カウンタータイプ・樹種

☐ 糸面(幕板付)カウンター

品番／価格				
	☐ ウォールナット JWO1685-KNV-B ／￥56,800	☐ オーク JWF1685-KNV-B ／￥46,800	☐ メープル JWM1685-KNV-B ／￥46,800	☐ ニュージーパイン® JWR1685-KNV-NL ／￥36,800

2 ボウル&排水トラップセット(※1)

☐ スリムエッジ陶器ボウル

品番／価格		
	☐ 金属管Sトラップセット　JDBVA04-WH ／￥85,800	☐ 金属管Pトラップセット　JDBVA05-WH ／￥85,800

3 水栓

品番／価格		☐ シングルレバー水栓(A242)	☐ シングルレバー水栓(L254)	☐ シングルレバー水栓(C220)
	一般地(H)	☐ JDFG001-GH-C ／￥99,800	☐ JDFG003-GH-C ／￥79,000	☐ JDFS002-GH-C ／￥40,000
	寒冷地(W)	—	—	☐ JDFS002-GW-C ／￥40,000

4 キャビネット

キャビネット	カウンター用ブラケット(ブラケットカラー ☐ブラック ☐ホワイト)	樹種	幕板 ▼幕板は必ず発注してください。	キャビネットタイプ ※選んだキャビネットの数量を記載してください。 2段引出	1段引出+開き扉
☐ W300キャビネット両サイド付 壁 ☐有の場合 パネル①を、☐無の場合 パネル②をお選びください。 ☐1段引出+開き扉(☐右吊 / ☐左吊)　☐1段引出+開き扉(☐右吊 / ☐左吊) ☐2段引出　☐2段引出	カウンターブラケット(ツヨイノ) JDWB001-(W/K)×2 ／￥10,800×2	☐ ウォールナット	前幕板のみ JWO1005-MN-B ／￥9,400	JOJ30S21-VNU-B×(　) ／￥54,800×(　)	JOJ30SX1-V(R/L)U-B×(　) ／￥47,800×(　)
		☐ オーク	前幕板のみ JWF1005-MN-B ／￥8,600	JFJ30S21-VNU-B×(　) ／￥46,800×(　)	JFJ30SX1-V(R/L)U-B×(　) ／￥39,800×(　)
		☐ メープル	前幕板のみ JWM1005-MN-B ／￥8,600	JMJ30S21-VNU-B×(　) ／￥46,800×(　)	JMJ30SX1-V(R/L)U-B×(　) ／￥39,800×(　)
		☐ ニュージーパイン®	前幕板のみ JWR1005-MN-NL ／￥7,800	JRJ30S21-VNU-NL×(　) ／￥41,800×(　)	JRJ30SX1-V(R/L)U-NL×(　) ／￥34,800×(　)
☐ W450キャビネット両サイド付 壁 ☐有の場合 パネル①を、☐無の場合 パネル②をお選びください。 ☐1段引出+開き扉(☐右吊 / ☐左吊)　☐1段引出+開き扉(☐右吊 / ☐左吊) ☐2段引出　☐2段引出	カウンターブラケット(ツヨイノ) JDWB001-(W/K)×2 ／￥10,800×2	☐ ウォールナット	前幕板のみ JWO0705-MN-B ／￥7,800	JOJ45S21-VNU-B×(　) ／￥66,800×(　)	JOJ45SX1-V(R/L)U-B×(　) ／￥59,800×(　)
		☐ オーク	前幕板のみ JWF0705-MN-B ／￥7,300	JFJ45S21-VNU-B×(　) ／￥56,800×(　)	JFJ45SX1-V(R/L)U-B×(　) ／￥49,800×(　)
		☐ メープル	前幕板のみ JWM0705-MN-B ／￥7,300	JMJ45S21-VNU-B×(　) ／￥56,800×(　)	JMJ45SX1-V(R/L)U-B×(　) ／￥49,800×(　)
		☐ ニュージーパイン®	前幕板のみ JWR0705-MN-NL ／￥6,800	JRJ45S21-VNU-NL×(　) ／￥48,800×(　)	JRJ45SX1-V(R/L)U-NL×(　) ／￥41,800×(　)
☐ キャビネットなし(片側壁納め) 壁 ☐有 ☐無　壁 ☐有 ☐無 ※両サイドのどちらかが横壁用L型アングルになります。	カウンターブラケット(ツヨイノ) JDWB001-(W/K)×3 ／￥10,800×3 ＋ 横壁用L型アングル JDWL001-(W/K)×2 ／￥2,800×2	☐ ウォールナット	(前) JWO1685-MN-B ／￥11,300 (横) JWO0510-YN-B ／￥7,000	なし	なし
		☐ オーク	(前) JWF1685-MN-B ／￥10,300 (横) JWF0510-YN-B ／￥6,600		
		☐ メープル	(前) JWM1685-MN-B ／￥10,300 (横) JWM0510-YN-B ／￥6,600		
		☐ ニュージーパイン®	(前) JWR1685-MN-NL ／￥9,300 (横) JWR0510-YN-NL ／￥6,200		
☐ キャビネットなし(両側壁納め)	カウンターブラケット(ツヨイノ) JDWB001-(W/K)×2 ／￥10,800×2 ＋ 横壁用L型アングル JDWL001-(W/K)×4 ／￥2,800×4	☐ ウォールナット	前幕板のみ JWO1685-MN-B ／￥11,300	なし	なし
		☐ オーク	前幕板のみ JWF1685-MN-B ／￥10,300		
		☐ メープル	前幕板のみ JWM1685-MN-B ／￥10,300		
		☐ ニュージーパイン®	前幕板のみ JWR1685-MN-NL ／￥9,300		

5 ミラー

☐ スリム枠ミラー(大)

品番／価格				
	☐ ウォールナット JOJA0MS1-B ／￥40,800	☐ オーク JFJA0MS1-B ／￥38,800	☐ メープル JMJA0MS1-B ／￥38,800	☐ ニュージーパイン® JRJA0MS1-NL ／￥36,800

※表示価格は税抜価格です。

ご依頼日	年　月　日	提出ご希望日	年　月　日

☐ 追加見積（追加元見積 No.　　）

ご担当者様名

ご担当者様名

物件情報	☐ 新築　☐ リフォーム
	☐ 戸建住宅　☐ マンション・アパート
	洗面台施工予定時期 年　月頃
ご依頼内容	☐ 見積書
	☐ 図面
	☐ プレゼンボード

1 カウンター

☐ 糸面（幕板付）カウンター

ウォールナット	オーク	メープル	ニュージーパイン®
JW01685-KNN-B ／ ¥ 56,800	JWF1685-KNN-B ／ ¥ 46,800	JWM1685-KNN-B ／ ¥ 46,800	JWR1685-KNN-NL ／ ¥ 36,800

☐ 船型面カウンター

ウォールナット	オーク	メープル	ニュージーパイン®
JW01685-JNV-B ／ ¥ 54,800	JWF1685-JNV-B ／ ¥ 44,800	JWM1685-JNV-B ／ ¥ 44,800	JWR1685-JNV-NL ／ ¥ 34,800

2 洗面ボウル

☐ オーバル陶器ボウル



☐ 金属管Sトラップセット　JDBNA05-WH ／ ¥ 85,800　☐ 金属管Pトラップセット　JDBNA06-WH ／ ¥ 85,800

☐ スリムエッジ陶器ボウル



☐ 金属管Sトラップセット　JDBVA04-WH ／ ¥ 85,800　☐ 金属管Pトラップセット　JDBVA05-WH ／ ¥ 85,800

3 水栓

☐ シングルレバー水栓（クラシックタイプ）	☐ ホース引出式水栓（モダンタイプ）	☐ ハンドシャワー水栓（シンプルタイプ）	☐ ホース引出式水栓（シンプルタイプ）節湯C1
			
☐ JDFX003-GH-C ／ ¥ 56,000	☐ JDFK002-GH-C ／ ¥ 33,000	☐ JDFS001-HH-C ／ ¥ 37,000	☐ JDFK003-GH-C ／ ¥ 33,000
—	☐ JDFK002-GW-C ／ ¥ 37,000	☐ JDFS001-HW-C ／ ¥ 41,000	☐ JDFK003-GW-C ／ ¥ 37,000

☐ シングルレバー水栓（A242）	☐ シングルレバー水栓（L254）	☐ シングルレバー水栓（C220）
		
☐ JDFG001-GH-C ／ ¥ 99,800	☐ JDFG003-GH-C ／ ¥ 79,000	☐ JDFS002-GH-C ／ ¥ 40,000
—	—	☐ JDFS002-GW-C ／ ¥ 40,000

※船型面カウンターにはキャビネットは付けられません。

4 ブラケット

ブラケットカラー
☐ ブラック
☐ ホワイト

☐ キャビネットなし（片側壁納め）

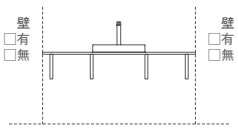

※両サイドのどちらかが横壁用L型アングルになります。

カウンターブラケット（ツヨイノ）
JDWB001-（W/K）×3
¥ 10,800×3
＋
横壁用L型アングル
JDWL001-（W/K）×2
¥ 2,800×2

☐ キャビネットなし（両側壁納め）

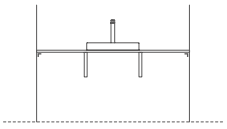

カウンターブラケット（ツヨイノ）
JDWB001-（W/K）×2
¥ 10,800×2
＋
横壁用L型アングル
JDWL001-（W/K）×4
¥ 2,800×4

5 キャビネット

取手		パネル・フィラーセット ※それぞれのキャビネットのオープン内容に合わせて数量を記入してください。	
☐ 磁器つまみ HDWT001-T×4 ¥ 480×4	＋	パネル①（キャビネット片側オープン）（パネル1枚＋フィラー1枚セット）	☐ ウォールナット JSOPSFA-B×（　）／ ¥ 23,800×（　）
☐ S型ステンレスつまみ HDWT010-T×4 ¥ 1,500×4			☐ オーク JSFPSFA-B×（　）／ ¥ 20,800×（　）
☐ GUアルミつまみ（白） HDWT013-U-W×4 ¥ 1,500×4			☐ メープル JSMPSFA-B×（　）／ ¥ 20,800×（　）
☐ PAアルミつまみ（黒） HDWT014-U-K×4 ¥ 1,500×4			☐ ニュージーパイン® JSRPSFA-NL×（　）／ ¥ 16,000×（　）
☐ N型アイアンつまみ HDWT017-U×4 ¥ 3,700×4		パネル②（キャビネット両側オープン）（パネル2枚セット）	☐ ウォールナット JSOPSSA-B×（　）／ ¥ 34,800×（　）
☐ A型アイアンつまみ HDWT016-U×4 ¥ 6,600×4			☐ オーク JSFPSSA-B×（　）／ ¥ 29,800×（　）
			☐ メープル JSMPSSA-B×（　）／ ¥ 29,800×（　）
			☐ ニュージーパイン® JSRPSSA-NL×（　）／ ¥ 23,000×（　）
なし	＋	なし	
なし		なし	

6 ミラー

☐ スリム枠ミラー（小）

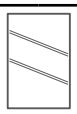

ウォールナット	オーク	メープル	ニュージーパイン®
JOJ40MS1-B ／ ¥ 24,800	JFJ40MS1-B ／ ¥ 21,800	JMJ40MS1-B ／ ¥ 21,800	JRJ40MS1-NL ／ ¥ 19,800

☐ ミラー不要　¥ 0

無垢の木の洗面台　概算見積りシート

オープンタイプ　間口1685㎜ ボウル位置左寄せ

ご希望の選択肢にチェック☑を入れてください。

■品番記号

（※1）ボウル＆排水トラップセットには下記の部材が同梱されています。

・スリムエッジ陶器ボウルセット：排水金具、排水トラップセット、ブチルテープ、Pシール、シリコンシーラント

・オーバル陶器ボウルセット：排水トラップセット（排水金具付）、ブチルテープ、Pシール、シリコンシーラント

（注意）洗面ボウルにより排水仕様が異なります。

スリムエッジ陶器ボウル：ポップアップ無し／オーバル陶器ボウル：ポップアップ有り

・止水栓、止水栓までの配管は付属しておりませんので別途手配してください。

☐ 新規見積　☐ 変更見積（変更元見積 No.　　）

お施主様名（現場名）	
工務店様・ハウスメーカー様名	
販売店様名	
お見積書ご提出先	☐ 郵送　☐ FAX　☐ メール ご提出宛先

1 カウンタータイプ・樹種

☐ 糸面（幕板付）カウンター

品番／価格				
☐ ウォールナット JWO1685-KLV-B ／ ￥56,800	☐ オーク JWF1685-KLV-B ／ ￥46,800	☐ メープル JWM1685-KLV-B ／ ￥46,800	☐ ニュージーパイン® JWR1685-KLV-NL ／ ￥36,800

2 ボウル＆排水トラップセット（※1）

☐ スリムエッジ陶器ボウル



品番／価格		
☐ 金属管Sトラップセット　JDBVA04-WH ／ ￥85,800	☐ 金属管Pトラップセット　JDBVA05-WH ／ ￥85,800

3 水栓

	☐ シングルレバー水栓（A242）	☐ シングルレバー水栓（L254）	☐ シングルレバー水栓（C220）
			
品番／価格 一般地（H）	☐ JDFG001-GH-C ／ ￥99,800	☐ JDFG003-GH-C ／ ￥79,000	☐ JDFS002-GH-C ／ ￥40,000
品番／価格 寒冷地（W）	—	—	☐ JDFS002-GW-C ／ ￥40,000

4 キャビネット

	カウンター用ブラケット（ブラケットカラー ☐ブラック ☐ホワイト）	樹種	幕板 ※左側の壁によって横幕板の有無があります。	キャビネットタイプ 2段引出	キャビネットタイプ 1段引出+開き扉
☐ W450キャビネット付	☐左側壁有の場合（ブラケット①） カウンターブラケット（ツヨイノ） JDWB001-（W/K）×2 ／ ￥10,800×2 ＋ 横壁用L型アングル JDWL001-（W/K）×2 ／ ￥2,800×2	☐ ウォールナット	（前）JWO1195-MN-B ／ ￥9,500 （横）JWO0510-YN-B ／ ￥7,000×（　）	☐ JOJ45S21-VNU-B ／ ￥66,800	☐ JOJ45SX1-V（R/L）U-B ／ ￥59,800
		☐ オーク	（前）JWF1195-MN-B ／ ￥8,700 （横）JWF0510-YN-B ／ ￥6,600×（　）	☐ JFJ45S21-VNU-B ／ ￥56,800	☐ JFJ45SX1-V（R/L）U-B ／ ￥49,800
	☐左側壁無の場合（ブラケット②） カウンターブラケット（ツヨイノ） JDWB001-（W/K）×3 ／ ￥10,800×3	☐ メープル	（前）JWM1195-MN-B ／ ￥8,700 （横）JWM0510-YN-B ／ ￥6,600×（　）	☐ JMJ45S21-VNU-B ／ ￥56,800	☐ JMJ45SX1-V（R/L）U-B ／ ￥49,800
		☐ ニュージーパイン®	（前）JWR1195-MN-NL ／ ￥7,900 （横）JWR0510-YN-NL ／ ￥6,200×（　）	☐ JRJ45S21-VNU-NL ／ ￥48,800	☐ JRJ45SX1-V（R/L）U-NL ／ ￥41,800
☐ キャビネットなし（片側壁納め） 壁 ☐有 ☐無　壁 ☐有 ☐無 壁有の場合は横壁用L型アングルになります。　壁有の場合は横壁用L型アングルになります。 ※両サイドのどちらかが横壁用L型アングルになります。	カウンターブラケット（ツヨイノ） JDWB001-（W/K）×4 ／ ￥10,800×4 ＋ 横壁用L型アングル JDWL001-（W/K）×2 ／ ￥2,800×2	☐ ウォールナット	（前）JWO1685-MN-B ／ ￥11,300 （横）JWO0510-YN-B ／ ￥7,000	なし	なし
		☐ オーク	（前）JWF1685-MN-B ／ ￥10,300 （横）JWF0510-YN-B ／ ￥6,600		
		☐ メープル	（前）JWM1685-MN-B ／ ￥10,300 （横）JWM0510-YN-B ／ ￥6,600		
		☐ ニュージーパイン®	（前）JWR1685-MN-NL ／ ￥9,300 （横）JWR0510-YN-NL ／ ￥6,200		
☐ キャビネットなし（両側壁納め）	カウンターブラケット（ツヨイノ） JDWB001-（W/K）×3 ／ ￥10,800×3 ＋ 横壁用L型アングル JDWL001-（W/K）×4 ／ ￥2,800×4	☐ ウォールナット	前幕板のみ JWO1685-MN-B ／ ￥11,300	なし	なし
		☐ オーク	前幕板のみ JWF1685-MN-B ／ ￥10,300		
		☐ メープル	前幕板のみ JWM1685-MN-B ／ ￥10,300		
		☐ ニュージーパイン®	前幕板のみ JWR1685-MN-NL ／ ￥9,300		

5 ミラー

☐ スリム枠ミラー（大）

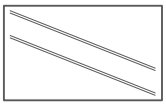

品番／価格			
☐ ウォールナット JOJA0MS1-B ／ ￥40,800	☐ オーク JFJA0MS1-B ／ ￥38,800	☐ メープル JMJA0MS1-B ／ ￥38,800	☐ ニュージーパイン® JRJA0MS1-NL ／ ￥36,800

※表示価格は税抜価格です。

ご依頼日	年　月　日	提出ご希望日	年　月　日

☐ 追加見積（追加元見積 No.　　）

ご担当者様名

ご担当者様名

物件情報	☐ 新築　☐ リフォーム
	☐ 戸建住宅　☐ マンション・アパート
	洗面台施工予定時期 年　月頃
ご依頼内容	☐ 見積書
	☐ 図面
	☐ プレゼンボード

1 カウンター

☐ 糸面（幕板付）カウンター

ウォールナット	オーク	メープル	ニュージーパイン®
JW01685-KLN-B ／ ¥ 56,800	JWF1685-KLN-B ／ ¥ 46,800	JWM1685-KLN-B ／ ¥ 46,800	JWR1685-KLN-NL ／ ¥ 36,800

☐ オーバル陶器ボウル



☐ 金属管Sトラップセット　JDBNA05-WH ／ ¥ 85,800　☐ 金属管Pトラップセット　JDBNA06-WH ／ ¥ 85,800

☐ シングルレバー水栓（クラシックタイプ）	☐ ホース引出式水栓（モダンタイプ）	☐ ハンドシャワー水栓（シンプルタイプ）	☐ ホース引出式水栓（シンプルタイプ）節湯C1
			
☐ JDFX003-GH-C ／ ¥ 56,000	☐ JDFK002-GH-C ／ ¥ 33,000	☐ JDFS001-HH-C ／ ¥ 37,000	☐ JDFK003-GH-C ／ ¥ 33,000
—	☐ JDFK002-GW-C ／ ¥ 37,000	☐ JDFS001-HW-C ／ ¥ 41,000	☐ JDFK003-GW-C ／ ¥ 37,000

☐ 船型面カウンター

ウォールナット	オーク	メープル	ニュージーパイン®
JW01685-JLV-B ／ ¥ 54,800	JWF1685-JLV-B ／ ¥ 44,800	JWM1685-JLV-B ／ ¥ 44,800	JWR1685-JLV-NL ／ ¥ 34,800

☐ スリムエッジ陶器ボウル



☐ 金属管Sトラップセット　JDBVA04-WH ／ ¥ 85,800　☐ 金属管Pトラップセット　JDBVA05-WH ／ ¥ 85,800

☐ シングルレバー水栓（A242）	☐ シングルレバー水栓（L254）	☐ シングルレバー水栓（C220）
		
☐ JDFG001-GH-C ／ ¥ 99,800	☐ JDFG003-GH-C ／ ¥ 79,000	☐ JDFS002-GH-C ／ ¥ 40,000
—	—	☐ JDFS002-GW-C ／ ¥ 40,000

※船型面カウンターにはキャビネットは付けられません。

2 取手

☐ 磁器つまみ	☐ S型ステンレスつまみ	☐ GUアルミつまみ（白）	☐ PAアルミつまみ（黒）	☐ N型アイアンつまみ	☐ A型アイアンつまみ
 HDWT001-T×2 ¥ 480×2	 HDWT010-T×2 ¥ 1,500×2	 HDWT013-U-W×2 ¥ 1,500×2	 HDWT014-U-K×2 ¥ 1,500×2	 HDWT017-U×2 ¥ 3,700×2	 HDWT016-U×2 ¥ 6,600×2
なし					
なし					

＋

3 パネル・フィラーセット

パネル①（キャビネット片側オープン）（パネル1枚＋フィラー1枚セット）	パネル②（キャビネット両側オープン）（パネル2枚セット）
☐ ウォールナット JSOPSFA-B ／ ¥ 23,800	☐ ウォールナット JSOPSSA-B ／ ¥ 34,800
☐ オーク JSFPSFA-B ／ ¥ 20,800	☐ オーク JSFPSSA-B ／ ¥ 29,800
☐ メープル JSMPSFA-B ／ ¥ 20,800	☐ メープル JSMPSSA-B ／ ¥ 29,800
☐ ニュージーパイン® JSRPSFA-NL ／ ¥ 16,000	☐ ニュージーパイン® JSRPSSA-NL ／ ¥ 23,000
なし	なし
なし	なし

4 ブラケット

ブラケットカラー
☐ ブラック
☐ ホワイト

	カウンター用ブラケット
☐ キャビネットなし（片側壁納め） 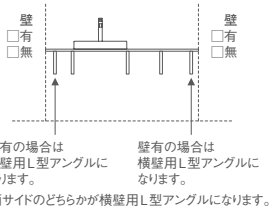 壁 ☐有 ☐無　壁 ☐有 ☐無 壁有の場合は横壁用L型アングルになります。　壁有の場合は横壁用L型アングルになります。 ※両サイドのどちらかが横壁用L型アングルになります。	カウンターブラケット（ツヨイノ） JDWB001-（W/K）×4 ¥ 10,800×4 ＋ 横壁用L型アングル JDWL001-（W/K）×2 ¥ 2,800×2
☐ キャビネットなし（両側壁納め） 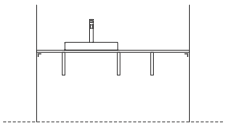	カウンターブラケット（ツヨイノ） JDWB001-（W/K）×3 ¥ 10,800×3 ＋ 横壁用L型アングル JDWL001-（W/K）×4 ¥ 2,800×4

5 スリム枠ミラー（小）

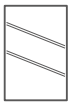

ウォールナット	オーク	メープル	ニュージーパイン®
JOJ40MS1-B ／ ¥ 24,800	JFJ40MS1-B ／ ¥ 21,800	JMJ40MS1-B ／ ¥ 21,800	JRJ40MS1-NL ／ ¥ 19,800

☐ ミラー不要　¥ 0

無垢の木の洗面台　概算見積りシート

オープンタイプ　間口1685㎜ ボウル位置右寄せ

ご希望の選択肢にチェック☑を入れてください。

■品番記号

(※1)ボウル&排水トラップセットには下記の部材が同梱されています。

・スリムエッジ陶器ボウルセット：排水金具、排水トラップセット、ブチルテープ、Pシール、シリコンシーラント

・オーバル陶器ボウルセット：排水トラップセット(排水金具付)、ブチルテープ、Pシール、シリコンシーラント

(注意)洗面ボウルにより排水仕様が異なります。

スリムエッジ陶器ボウル：ポップアップ無し／オーバル陶器ボウル：ポップアップ有り

・止水栓、止水栓までの配管は付属しておりませんので別途手配してください。

☐ 新規見積　☐ 変更見積(変更元見積 No.　　)

お施主様名(現場名)	
工務店様・ハウスメーカー様名	
販売店様名	
お見積書ご提出先	☐ 郵送　☐ FAX　☐ メール ご提出宛先

1 カウンタータイプ・樹種

☐ 糸面(幕板付)カウンター

品番／価格				
	☐ ウォールナット JWO1685-KRV-B ／￥56,800	☐ オーク JWF1685-KRV-B ／￥46,800	☐ メープル JWM1685-KRV-B ／￥46,800	☐ ニュージーパイン® JWR1685-KRV-NL ／￥36,800

2 ボウル&排水トラップセット(※1)

☐ スリムエッジ陶器ボウル

品番／価格		
☐ 金属管Sトラップセット　JDBVA04-WH ／￥85,800	☐ 金属管Pトラップセット　JDBVA05-WH ／￥85,800	

3 水栓

	☐ シングルレバー水栓(A242)	☐ シングルレバー水栓(L254)	☐ シングルレバー水栓(C220)
品番／価格 一般地(H)	☐ JDFG001-GH-C ／￥99,800	☐ JDFG003-GH-C ／￥79,000	☐ JDFS002-GH-C ／￥40,000
品番／価格 寒冷地(W)	—	—	☐ JDFS002-GW-C ／￥40,000

4 キャビネット

☐ W450キャビネット付

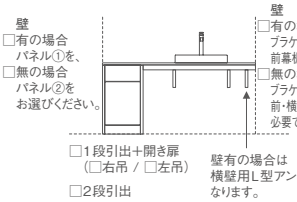

カウンター用ブラケット(ブラケットカラー ☐ブラック ☐ホワイト)	樹種	幕板 ※右側の壁によって横幕板の有無があります。	キャビネットタイプ 2段引出	キャビネットタイプ 1段引出+開き扉
☐右側壁有の場合(ブラケット①) カウンターブラケット(ツヨイノ) JDWB001-(W/K)×2 ／￥10,800×2 ＋ 横壁用L型アングル JDWL001-(W/K)×2 ／￥2,800×2	☐ ウォールナット	(前)JWO1195-MN-B ／￥9,500 (横)JWO0510-YN-B ／￥7,000×(　)	☐ JOJ45S21-VNU-B ／￥66,800	☐ JOJ45SX1-V(R/L)U-B ／￥59,800
	☐ オーク	(前)JWF1195-MN-B ／￥8,700 (横)JWF0510-YN-B ／￥6,600×(　)	☐ JFJ45S21-VNU-B ／￥56,800	☐ JFJ45SX1-V(R/L)U-B ／￥49,800
☐右側壁無の場合(ブラケット②) カウンターブラケット(ツヨイノ) JDWB001-(W/K)×3 ／￥10,800×3	☐ メープル	(前)JWM1195-MN-B ／￥8,700 (横)JWM0510-YN-B ／￥6,600×(　)	☐ JMJ45S21-VNU-B ／￥56,800	☐ JMJ45SX1-V(R/L)U-B ／￥49,800
	☐ ニュージーパイン®	(前)JWR1195-MN-NL ／￥7,900 (横)JWR0510-YN-NL ／￥6,200×(　)	☐ JRJ45S21-VNU-NL ／￥48,800	☐ JRJ45SX1-V(R/L)U-NL ／￥41,800

＋

☐ キャビネットなし(片側壁納め)

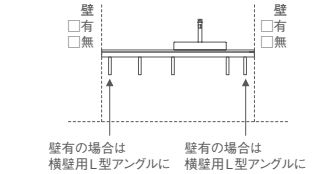

※両サイドのどちらかが横壁用L型アングルになります。

カウンター用ブラケット	樹種	幕板	キャビネットタイプ 2段引出	キャビネットタイプ 1段引出+開き扉
カウンターブラケット(ツヨイノ) JDWB001-(W/K)×4 ／￥10,800×4 ＋ 横壁用L型アングル JDWL001-(W/K)×2 ／￥2,800×2	☐ ウォールナット	(前)JWO1685-MN-B ／￥11,300 (横)JWO0510-YN-B ／￥7,000	なし	なし
	☐ オーク	(前)JWF1685-MN-B ／￥10,300 (横)JWF0510-YN-B ／￥6,600		
	☐ メープル	(前)JWM1685-MN-B ／￥10,300 (横)JWM0510-YN-B ／￥6,600		
	☐ ニュージーパイン®	(前)JWR1685-MN-NL ／￥9,300 (横)JWR0510-YN-NL ／￥6,200		

☐ キャビネットなし(両側壁納め)

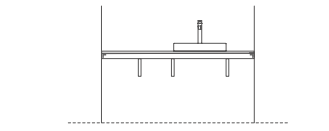

カウンター用ブラケット	樹種	幕板	キャビネットタイプ 2段引出	キャビネットタイプ 1段引出+開き扉
カウンターブラケット(ツヨイノ) JDWB001-(W/K)×3 ／￥10,800×3 ＋ 横壁用L型アングル JDWL001-(W/K)×4 ／￥2,800×4	☐ ウォールナット	前幕板のみ JWO1685-MN-B ／￥11,300	なし	なし
	☐ オーク	前幕板のみ JWF1685-MN-B ／￥10,300		
	☐ メープル	前幕板のみ JWM1685-MN-B ／￥10,300		
	☐ ニュージーパイン®	前幕板のみ JWR1685-MN-NL ／￥9,300		

5 ミラー

☐ スリム枠ミラー(大)

品番／価格				
	☐ ウォールナット JOJA0MS1-B ／￥40,800	☐ オーク JFJA0MS1-B ／￥38,800	☐ メープル JMJA0MS1-B ／￥38,800	☐ ニュージーパイン® JRJA0MS1-NL ／￥36,800

※表示価格は税抜価格です。

ご依頼日	年　月　日	提出ご希望日	年　月　日

☐ 追加見積（追加元見積 No.　　）

ご担当者様名

ご担当者様名

物件情報	☐ 新築　☐ リフォーム
	☐ 戸建住宅　☐ マンション・アパート
	洗面台施工予定時期 年　月頃
ご依頼内容	☐ 見積書
	☐ 図面
	☐ プレゼンボード

☐ 糸面（幕板付）カウンター

ウォールナット JW01685-KRN-B ／￥56,800	オーク JWF1685-KRN-B ／￥46,800	メープル JWM1685-KRN-B ／￥46,800	ニュージーパイン® JWR1685-KRN-NL ／￥36,800

☐ オーバル陶器ボウル



☐ 金属管Sトラップセット　JDBNA05-WH ／￥85,800　☐ 金属管Pトラップセット　JDBNA06-WH ／￥85,800

☐ シングルレバー水栓（クラシックタイプ）	☐ ホース引出式水栓（モダンタイプ）	☐ ハンドシャワー水栓（シンプルタイプ）	☐ ホース引出式水栓（シンプルタイプ）節湯C1
			
☐ JDFX003-GH-C ／￥56,000	☐ JDFK002-GH-C ／￥33,000	☐ JDFS001-HH-C ／￥37,000	☐ JDFK003-GH-C ／￥33,000
—	☐ JDFK002-GW-C ／￥37,000	☐ JDFS001-HW-C ／￥41,000	☐ JDFK003-GW-C ／￥37,000

☐ 船型面カウンター

ウォールナット JW01685-JRV-B ／￥54,800	オーク JWF1685-JRV-B ／￥44,800	メープル JWM1685-JRV-B ／￥44,800	ニュージーパイン® JWR1685-JRV-NL ／￥34,800

☐ スリムエッジ陶器ボウル



☐ 金属管Sトラップセット　JDBVA04-WH ／￥85,800　☐ 金属管Pトラップセット　JDBVA05-WH ／￥85,800

☐ シングルレバー水栓（A242）	☐ シングルレバー水栓（L254）	☐ シングルレバー水栓（C220）
		
☐ JDFG001-GH-C ／￥99,800	☐ JDFG003-GH-C ／￥79,000	☐ JDFS002-GH-C ／￥40,000
—	—	☐ JDFS002-GW-C ／￥40,000

※船型面カウンターにはキャビネットは付けられません。

	取手		パネル・フィラーセット	
	☐ 磁器つまみ HDWT001-T×2 ￥480×2		パネル①（キャビネット片側オープン）（パネル1枚+フィラー1枚セット）	☐ ウォールナット JSOPSFA-B ／￥23,800
	☐ S型ステンレスつまみ HDWT010-T×2 ￥1,500×2			☐ オーク JSFPSFA-B ／￥20,800
	☐ GUアルミつまみ（白） HDWT013-U-W×2 ￥1,500×2			☐ メープル JSMPSFA-B ／￥20,800
	☐ PAアルミつまみ（黒） HDWT014-U-K×2 ￥1,500×2			☐ ニュージーパイン® JSRPSFA-NL ／￥16,000
	☐ N型アイアンつまみ HDWT017-U×2 ￥3,700×2		パネル②（キャビネット両側オープン）（パネル2枚セット）	☐ ウォールナット JSOPSSA-B ／￥34,800
	☐ A型アイアンつまみ HDWT016-U×2 ￥6,600×2			☐ オーク JSFPSSA-B ／￥29,800
＋		＋		☐ メープル JSMPSSA-B ／￥29,800
				☐ ニュージーパイン® JSRPSSA-NL ／￥23,000
	なし		なし	
	なし		なし	

4 ブラケット

ブラケットカラー
☐ ブラック
☐ ホワイト

	カウンター用ブラケット
☐ キャビネットなし（片側壁納め） 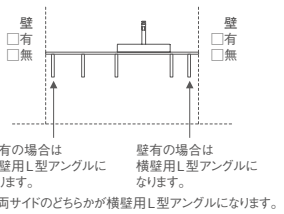 壁有の場合は横壁用L型アングルになります。 壁有の場合は横壁用L型アングルになります。 ※両サイドのどちらかが横壁用L型アングルになります。	カウンターブラケット（ツヨイノ） JDWB001-（W/K）×4 ￥10,800×4 ＋ 横壁用L型アングル JDWL001-（W/K）×2 ￥2,800×2
☐ キャビネットなし（両側壁納め） 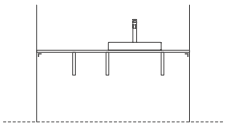	カウンターブラケット（ツヨイノ） JDWB001-（W/K）×3 ￥10,800×3 ＋ 横壁用L型アングル JDWL001-（W/K）×4 ￥2,800×4

☐ スリム枠ミラー（小）

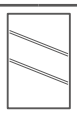

ウォールナット JOJ40MS1-B ／￥24,800	オーク JFJ40MS1-B ／￥21,800	メープル JMJ40MS1-B ／￥21,800	ニュージーパイン® JRJ40MS1-NL ／￥19,800

☐ ミラー不要

￥0

無垢の木の洗面台：図面集（オープンタイプ レギュラーセット例 スリムエッジ陶器ボウル）

□ 間口775mm

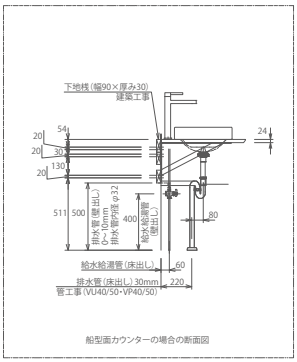

船型面カウンターの場合の断面図

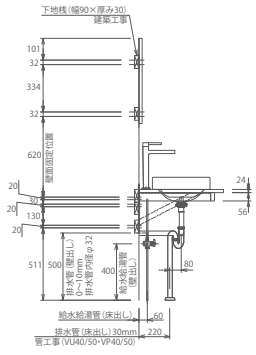

糸面(幕板付)カウンター

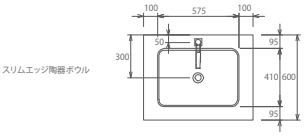

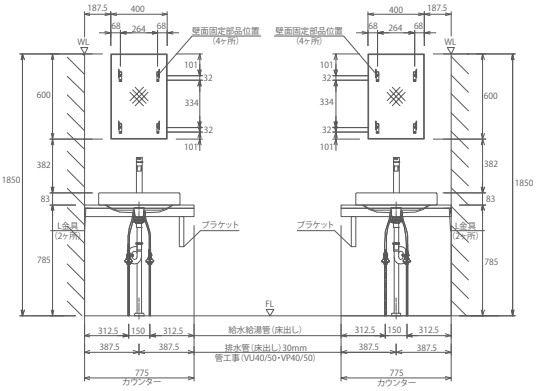

□ 間口1230mm

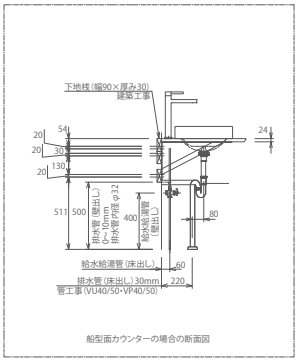

船型面カウンターの場合の断面図

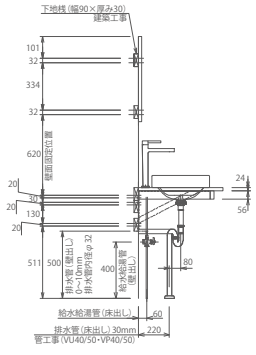

糸面(幕板付)カウンター

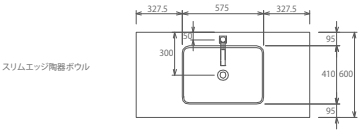

［キャビネットなし］

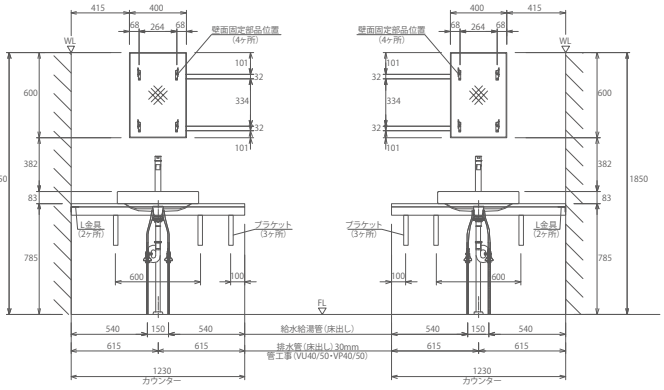

［W300キャビネット両サイド付］

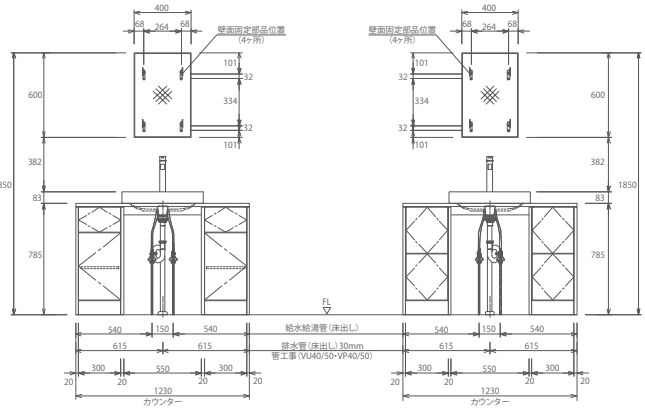

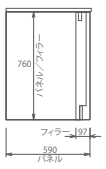

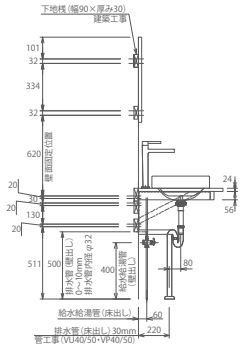

糸面(幕板付)カウンター

□ 間口1685mm（ボウル位置センター）

スリムエッジ陶器ボウル

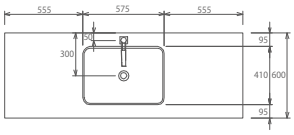

船型面カウンターの場合の断面図

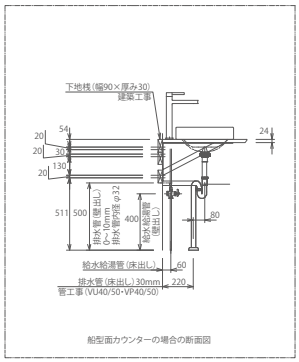

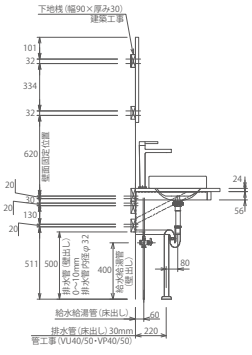

糸面（幕板付）カウンター

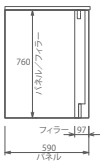

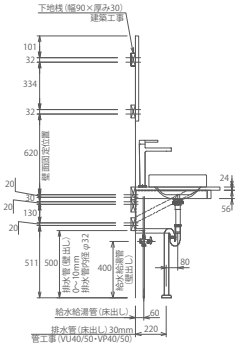

糸面（幕板付）カウンター

［キャビネットなし］（片側壁納め）

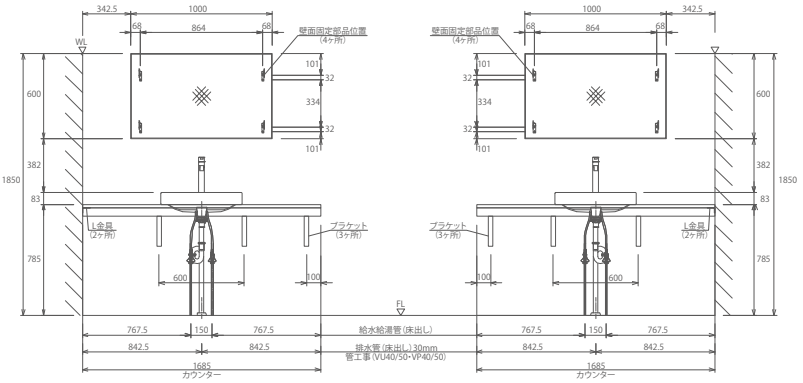

［W300キャビネット両サイド付］

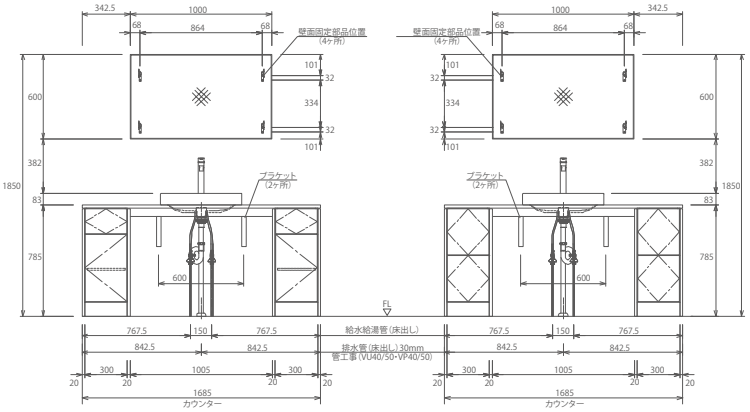

［W450キャビネット両サイド付］

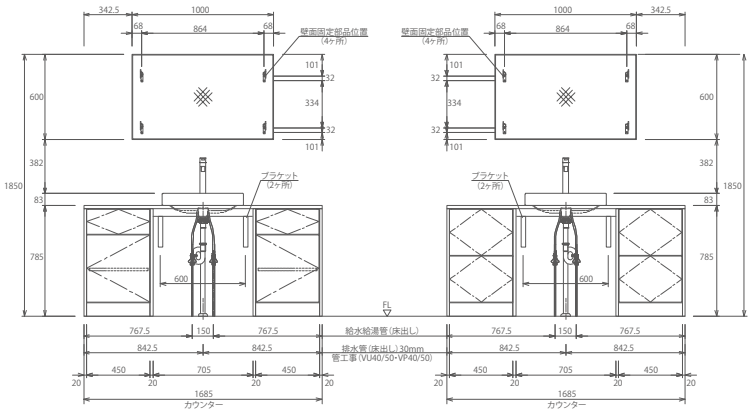

配管位置

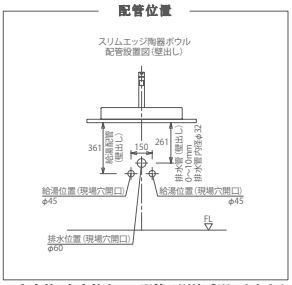

※止水栓、止水栓までの配管は別途手配になります。

無垢の木の洗面台：図面集（オープンタイプ レギュラーセット例 スリムエッジ陶器ボウル）

□ 間口1685mm（ボウル位置片寄せ）

□ ボウル穴左寄せ

スリムエッジ陶器ボウル

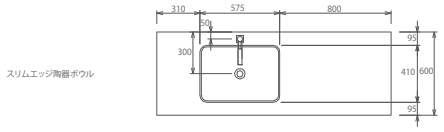

［キャビネットなし］（片側壁納め）

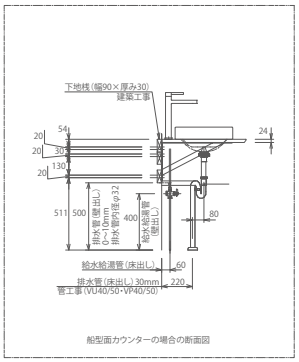

船型面カウンターの場合の断面図

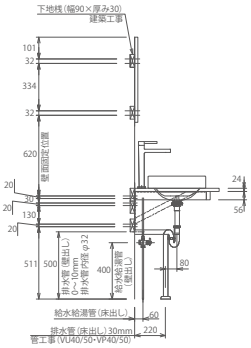

糸面（幕板付）カウンター

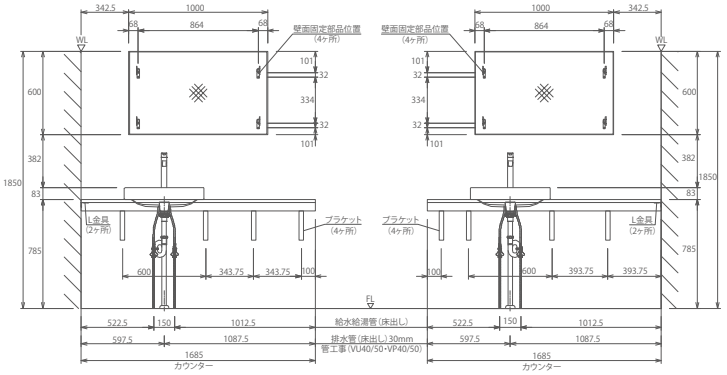

［W450キャビネット片サイド付］

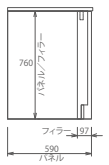

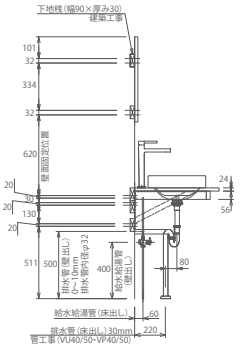

糸面（幕板付）カウンター

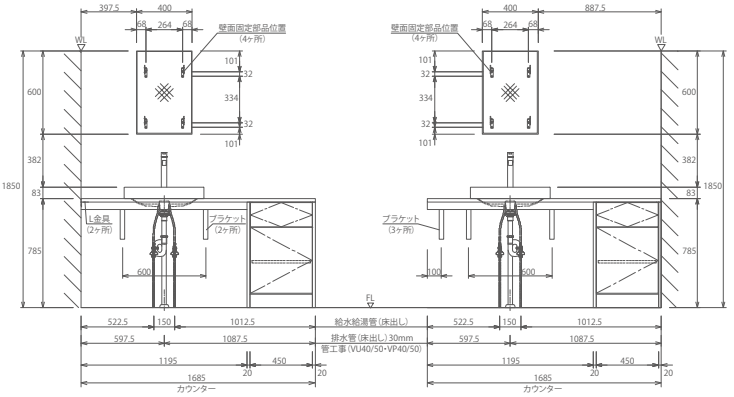

□ ボウル穴右寄せ

スリムエッジ陶器ボウル

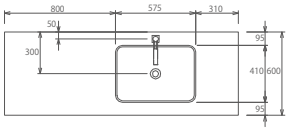

［キャビネットなし］(片側壁納め)

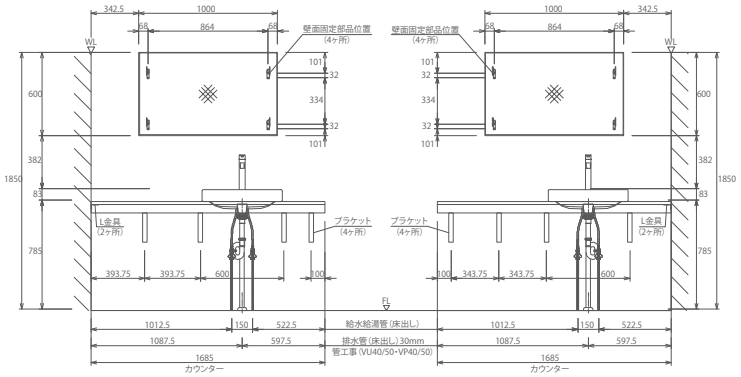

［W450キャビネット片サイド付］

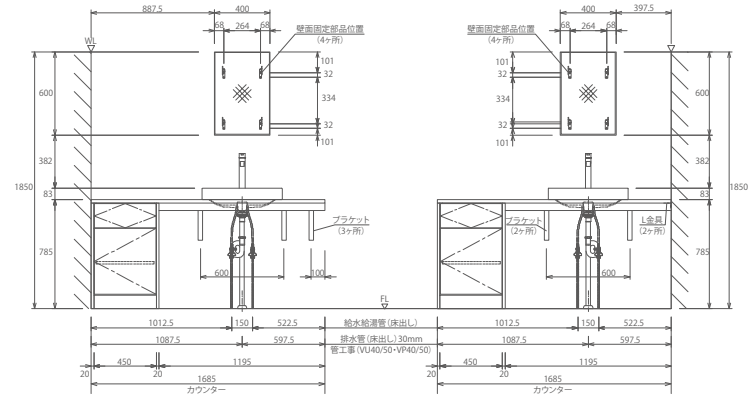

配管位置

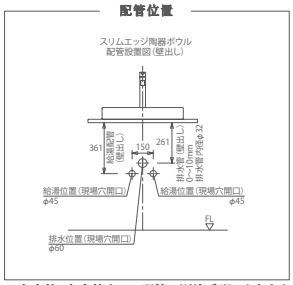

※止水栓、止水栓までの配管は別途手配になります。

無垢の木の洗面台：図面集（オープンタイプ レギュラーセット例 オーバル陶器ボウル）

共通横断面図

シングルレバー水栓

【キャビネットなし】

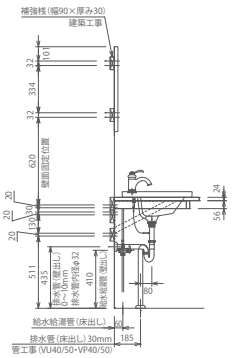

【キャビネット付き】

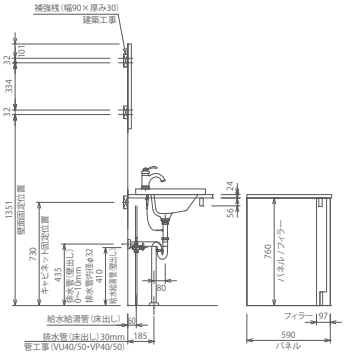

ホース引出式／ハンドシャワー水栓

【キャビネットなし】

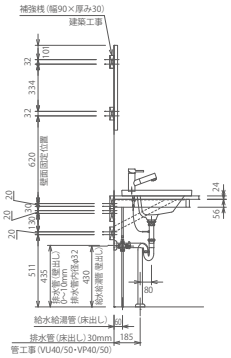

【キャビネット付き】

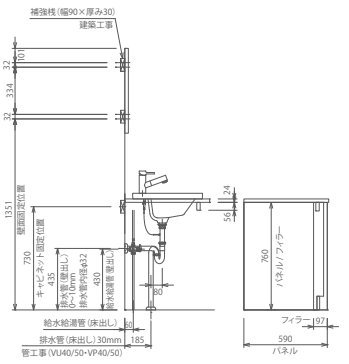

□ 間口775mm

シングルレバー水栓

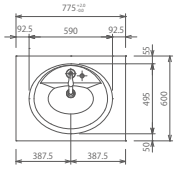

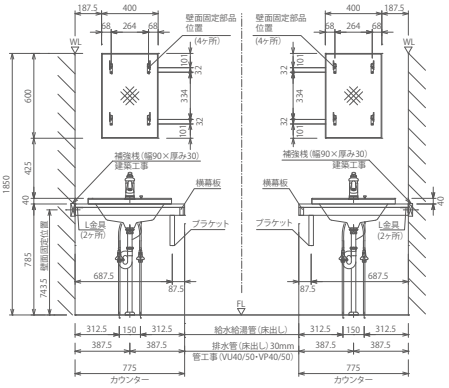

ホース引出式／ハンドシャワー水栓

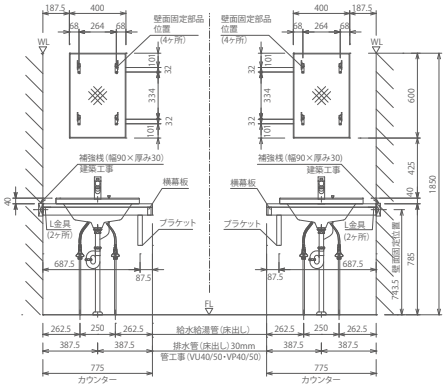

□ 間口1230mm

シングルレバー水栓

【キャビネットなし】

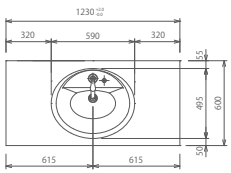

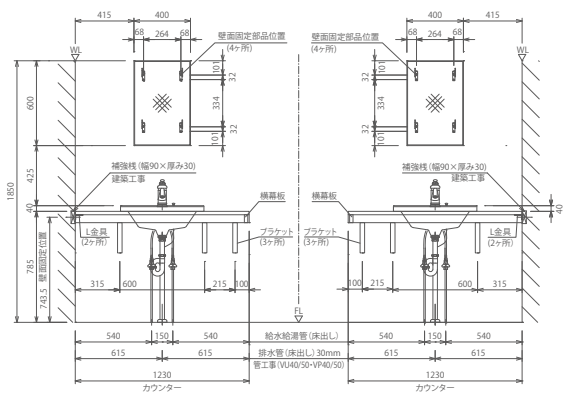

ホース引出式／ハンドシャワー水栓

【キャビネットなし】

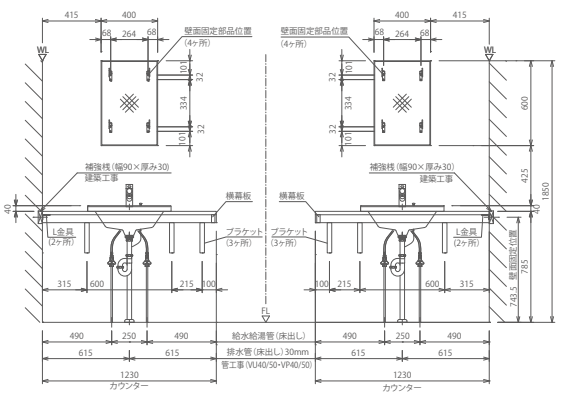

シングルレバー水栓

【W300キャビネット両サイド付き】

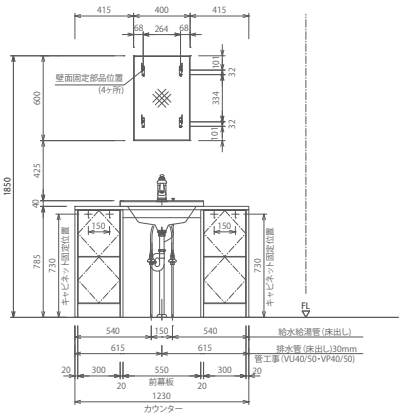

ホース引出式／ハンドシャワー水栓

【W300キャビネット両サイド付き】

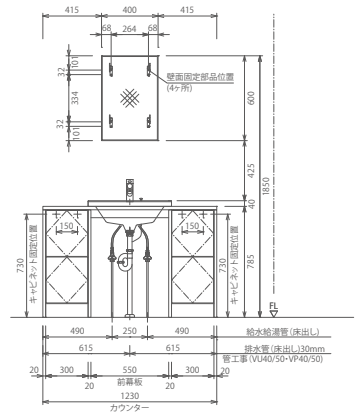

□ 間口1685mm（ボウル位置センター）

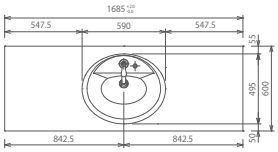

シングルレバー水栓

【キャビネットなし片側壁納め】

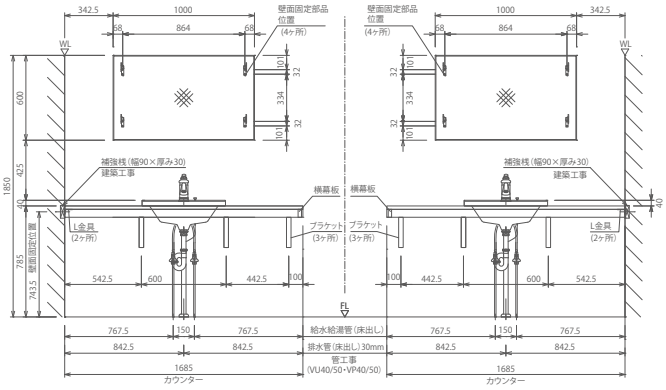

ホース引出式／ハンドシャワー水栓

【キャビネットなし片側壁納め】

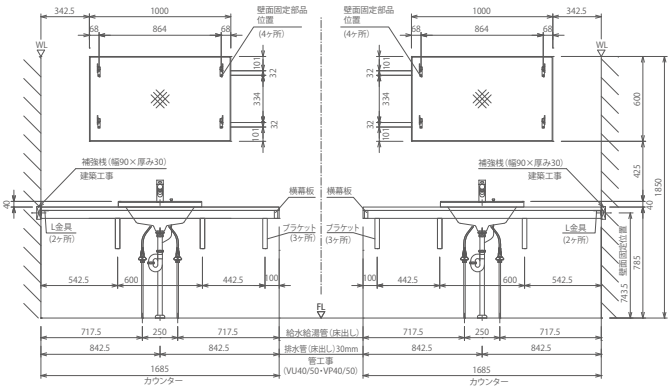

シングルレバー水栓

【W300キャビネット両サイド付き】

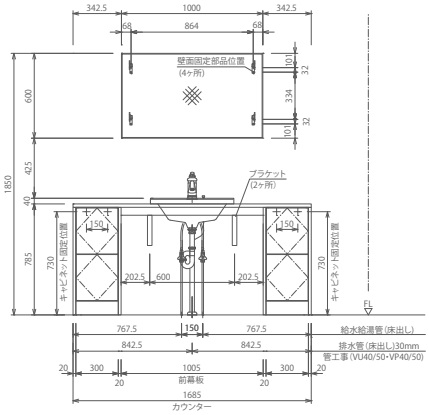

ホース引出式／ハンドシャワー水栓

【W300キャビネット両サイド付き】

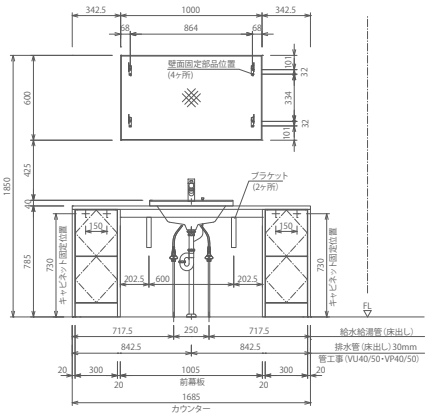

シングルレバー水栓

【W450キャビネット両サイド付き】

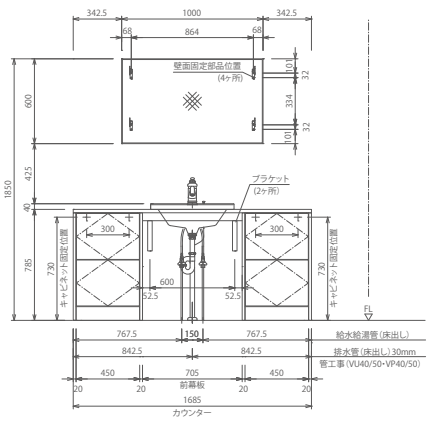

ホース引出式／ハンドシャワー水栓

【W450キャビネット両サイド付き】

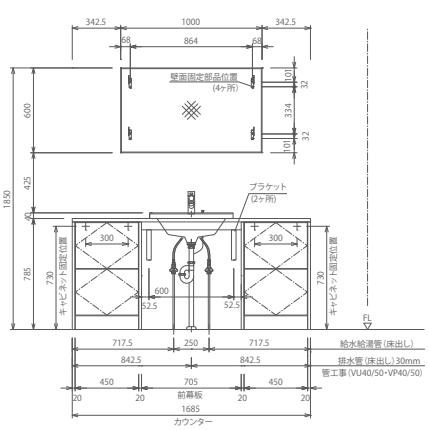

無垢の木の洗面台：図面集（オープンタイプ レギュラーセット例 オーバル陶器ボウル）

共通横断面図

シングルレバー水栓

【キャビネットなし】

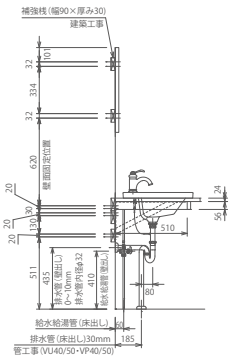

【キャビネット付き】

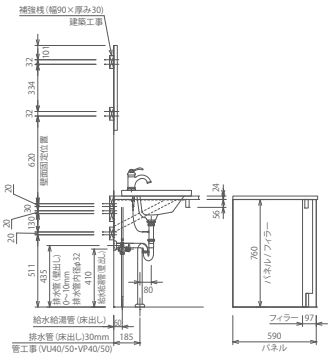

ホース引出式／ハンドシャワー水栓

【キャビネットなし】

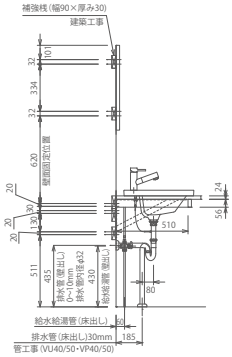

【キャビネット付き】

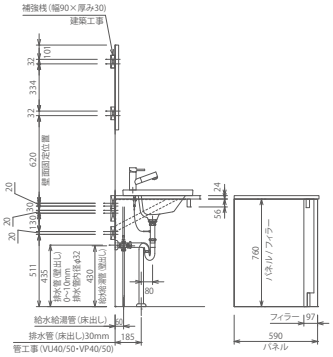

□ 間口1685mm（ボウル位置左寄せ）

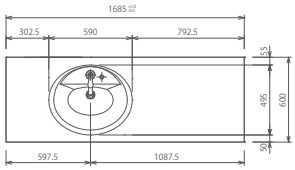

シングルレバー水栓

【キャビネットなし片側壁納め】

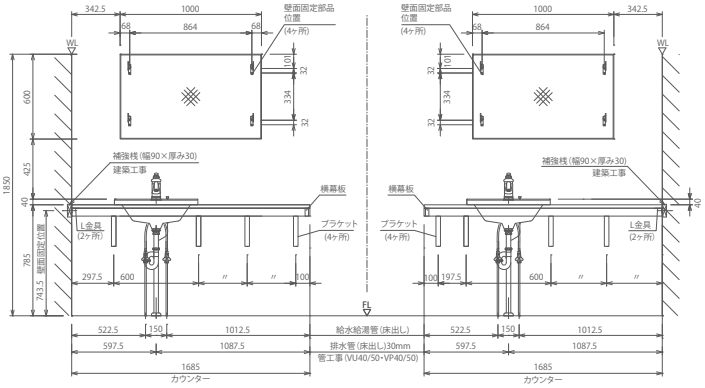

ホース引出式／ハンドシャワー水栓

【キャビネットなし片側壁納め】

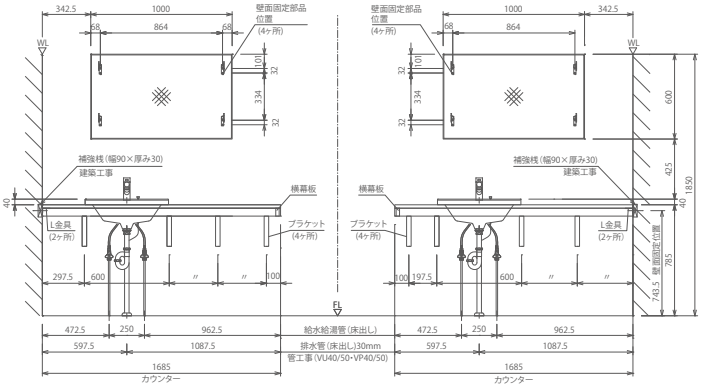

シングルレバー水栓

【W450キャビネット両サイド付き】

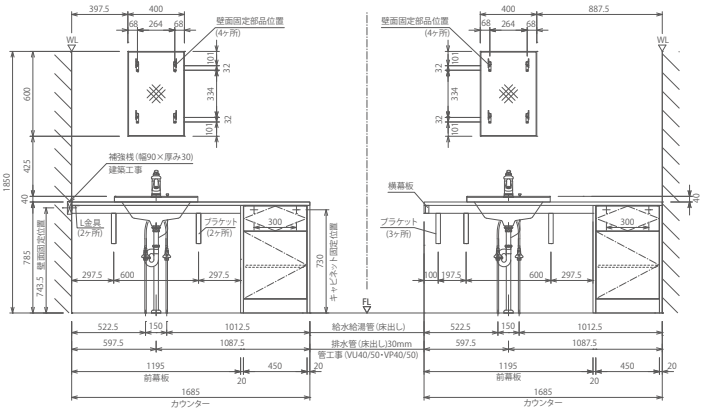

ホース引出式／ハンドシャワー水栓

【W450キャビネット両サイド付き】

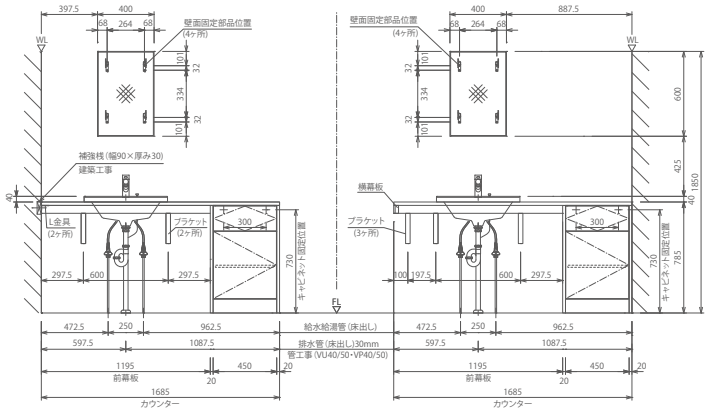

□ 間口1685ｍｍ（ボウル位置右寄せ）

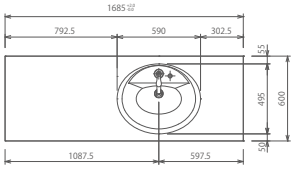

シングルレバー水栓

【キャビネットなし片側壁納め】

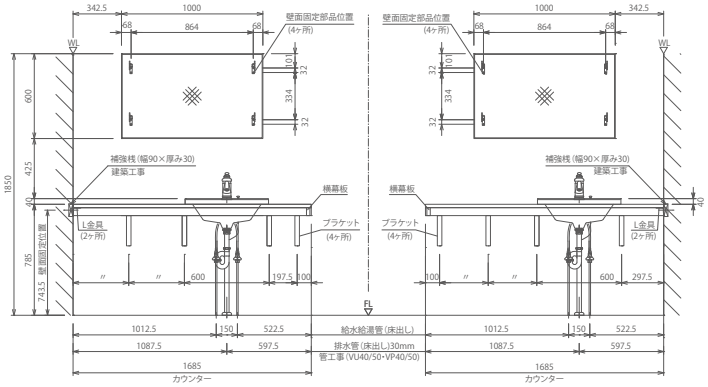

ホース引出式／ハンドシャワー水栓

【キャビネットなし片側壁納め】

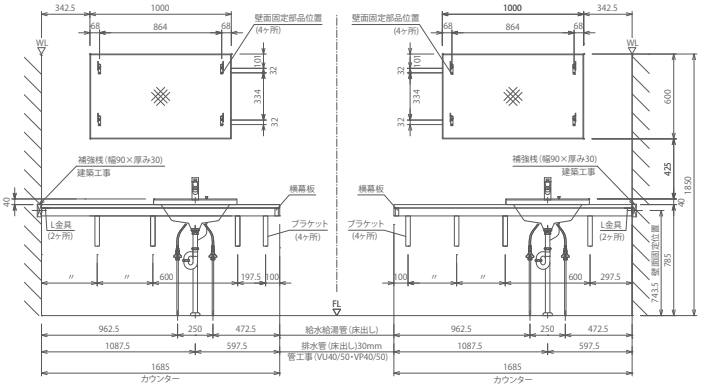

シングルレバー水栓

【W450キャビネット両サイド付き】

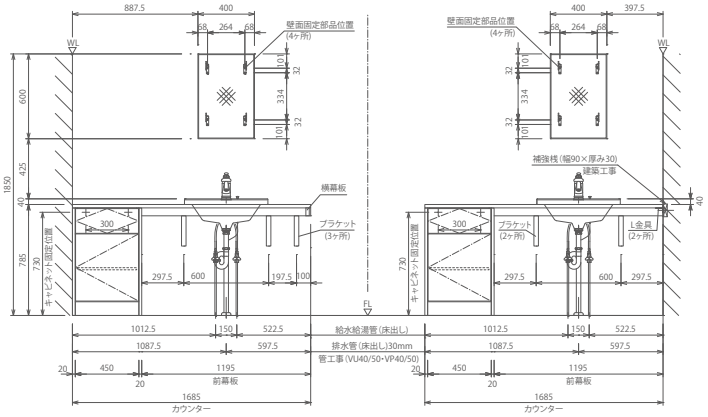

ホース引出式／ハンドシャワー水

【W450キャビネット両サイド付き】栓

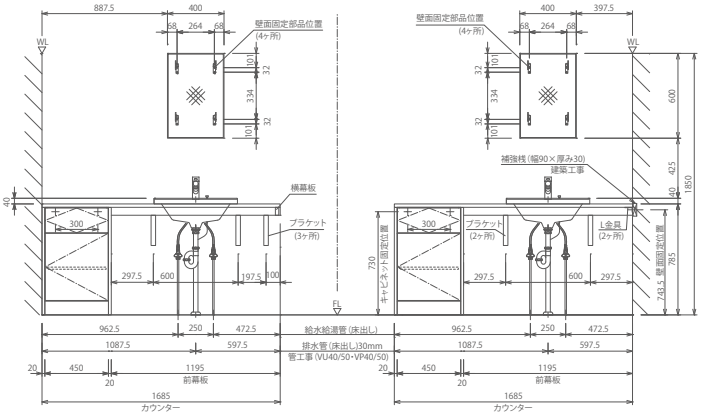



ユニットタイプ

Unit type







あたたかな
優しさにつつまれて。





PLAN WB-001

奥行600㎜タイプ

間口945㎜ 片引出仕様

NZ50

¥383,300 ※表示価格は税抜価格です。

扉グレード	NZ50
扉カラー	ナチュラル色
取手	磁器つまみ
カウンター	タイルカウンター（ミックスブラウン）
ボウル	スクエア陶器ボウル
水栓	シングルレバー水栓（クラシックタイプ）
パネル・フィラー	両側オープン用
ミラー	框組扉付ミラーキャビネット









素材が生みだす
ハーモニー



PLAN WB-002

奥行600㎜タイプ

間口775㎜ 両開き仕様

NZ50

¥325,800 ※表示価格は税抜価格です。

扉グレード	NZ50
扉カラー	ホワイト色
取手	磁器つまみ
カウンター	タイルカウンター（ミックスブルー）
ボウル	スクエア陶器ボウル
水栓	シングルレバー水栓（クラシックタイプ）
パネル・フィラー	片側オープン用
ミラー	框組扉付ミラーキャビネット











シンプルな中に、
大人の感性





PLAN WB-003

奥行600㎜タイプ
間口945㎜ 両開き仕様
NZ40

¥301,800 ※表示価格は税抜価格です。

扉グレード	NZ40
扉カラー	ミディアムブラウン色
取手	A型アイアンつまみ
カウンター	タイルカウンター（ホワイト）
ボウル	オーバル陶器ボウル
水栓	ハンドシャワー水栓（シンプルタイプ）
パネル・フィラー	片側オープン用
ミラー	框組扉付ミラーキャビネット








FRAGILE
HANDLE WITH CARE

空間を満たす
上質なノスタルジィ







PLAN WB-004

奥行600㎜タイプ
間口775㎜ 片引出仕様
OK50

¥241,600 ※表示価格は税抜価格です。

扉グレード	OK50
扉カラー	クリア塗装
取手	S型ステンレスつまみ
カウンター・ボウル	人大一体型カウンターボウル
水栓	ホース引出式水栓（モダンタイプ）
パネル・フィラー	片側オープン用
ミラー	框組扉付ミラーキャビネット

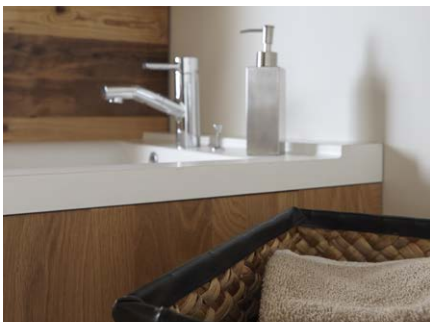









手づくりの空気感を
たのしむ



PLAN WB-005

奥行600㎜タイプ

間口775㎜ 片引出仕様

NZ30

¥206,800 ※表示価格は税抜価格です。

扉グレード	NZ30
扉カラー	ホワイト色
取手	S型ステンレスつまみ
カウンター・ボウル	人大一体型カウンターボウル
水栓	ホース引出式水栓（モダンタイプ）
パネル・フィラー	片側オープン用
ミラー	框組扉付ミラーキャビネット








無垢の木の収納
tana
kana
¥65,300

響き合う無垢とタイルの旅律





PLAN WB-006

奥行520㎜タイプ

間口600㎜ 両開き仕様

NZ30

¥269,800 ※表示価格は税抜価格です。

扉グレード	NZ30
扉カラー	ホワイト色
取手	磁器つまみ
カウンター	タイルカウンター（ミックスブルー）
ボウル	オーバル琺瑯（ほうろう）ボウル
水栓	シングルレバー水栓（クラシックタイプ）
パネル・フィラー	片側オープン用
ミラー	スリム枠ミラー（小）







アイテムリスト［ユニットタイプ］

タイルカウンター仕様

心地よい滑らかさを持つボウルと、素朴な風合いのタイルカウンターが、
無垢の木の洗面台を鮮やかに彩ります。金属と硝子の調和が織りなす琺瑯や、
土から生まれた陶器とタイル。素材の特長を丁寧に生かしたひとつひとつのアイテムは、
無垢の木の扉との相性も抜群です。

【吐水マークについて】
整 整流吐水：気泡を含まない標準的な水の出方。
泡 泡沫吐水：気泡を含んだ水の出方。肌あたりが優しく、水はねも少なくてすみます。

□ 陶器ボウル＋水栓

間口775/945㎜×奥行600㎜タイプ



スクエア陶器ボウル
（排水目皿固定式）
容量9.1ℓ
深さ154㎜
※水を溜めることはできません。

＋



泡

シングルレバー水栓
（クラシックタイプ）
KOHLER製



オーバル陶器ボウル
（ポップアップ式排水）
容量8.0ℓ
深さ165㎜

＋



泡

シングルレバー水栓
（クラシックタイプ）
KOHLER製

or



整

ホース引出式水栓
（モダンタイプ）
（株）KVK製

or



整

ホース引出式ハンドシャワー水栓
（シンプルタイプ）
※シャワーに切替可能です。
（株）三栄水栓製作所製

or



泡

ホース引出式水栓
（シンプルタイプ）
節湯C1
（株）KVK製

□ 琺瑯ボウル＋水栓

間口600㎜×奥行520㎜タイプ



オーバル琺瑯ボウル
（排水目皿固定式）
容量8.0ℓ
深さ170㎜
※水を溜めることはできません。

＋



泡

シングルレバー水栓
（クラシックタイプ）
KOHLER製





琺瑯ボウル（KOHLER社）

KOHLER社は、1873年にアメリカのウィスコンシン州に設立された水まわり製品のメーカーです。鋳鉄技術を生かして農機具などの鉄製品の製造に始まり、1883年には鋳物琺瑯（ほうろう）製のバスタブを発売。今では世界中に50以上の生産拠点を抱える、世界有数の水まわり製品のトップブランドの一つです。きよらかに揺らぐエナメル層を施した鋳物琺瑯のボウルは、KOHLER社の歴史を思わせる自慢の逸品です。

※ご注意

水圧や吐水量によってボウルに水が溜まったり、洗剤の泡が残ったりする場合がありますが、異常ではありません。適切な水量でお使いください。

□ タイルカウンター



□ タイルグループ .1

PA（ホワイト）



PB（ベージュ）



□ タイルグループ .2

PC（ミックスブルー）

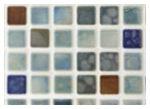

PD（ミックスブラウン）

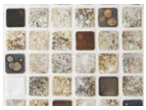





高品質美濃焼タイル

無垢の木の洗面台のタイルは、日本を代表する陶器の一つ、伝統的な美濃焼の製法で作られています。岐阜県東濃地域の窯元において丁寧に作られる良質なタイルだけを使い、美濃焼が持つ美しい質感を活かしてカウンターを豊かな表情で彩ります。

人工大理石一体型仕様

カウンターとボウルが一体型なので、お手入れが楽にできるタイプです。
無垢の木のぬくもりを感じながらも、スッキリと機能的にまとめたい方へ。

□ 人大一体型カウンターボウル＋水栓

間口775/945㎜×奥行600㎜タイプ



人大一体型カウンターボウル
（ポップアップ式排水）
容量10.5ℓ
深さ150㎜

＋



整

ホース引出式水栓
（モダンタイプ）
（株）KVK製

or



整

ホース引出式ハンドシャワー水栓
（シンプルタイプ）
※シャワーに切替可能です。
（株）三栄水栓製作所製

or



泡

ホース引出式水栓
（シンプルタイプ）
節湯C1
（株）KVK製

【吐水マークについて】

整 整流吐水：気泡を含まない標準的な水の出方。

泡 泡沫吐水：気泡を含んだ水の出方。肌あたりが優しく、水はねも少なくてすみます。

アイテムリスト［ユニットタイプ］

扉

無垢の木ならではのあたたかみをふんだんに生かした扉たち。一緒に暮らし、
使っていく中でゆったりと変化していく表情や色合いも魅力です。

□ ニュージーパイン® 扉

NZ50


ナチュラル色


ホワイト色

NZ40


ナチュラル色

ホワイト色


ミディアムブラウン色

NZ30


ナチュラル色

ホワイト色


ミディアムブラウン色



ニュージーパイン®

ウッドワンがニュージーランドで計画的に植林、育林したラジアータパインの登録商標です。温暖な気候と豊潤な土壌にめぐまれたニュージーランドの森で約30年にわたって、植林・育林・間伐・伐採を繰り返し、森全体を見守りながら、一本一本をていねいに育てられたニュージーパイン®の幹は、均一に太く、しかも丁寧に枝打ちしているため、切り出した状態では、節目もなく、木目がまっすぐに伸びた美しい無垢一本物となります。

□ ウォールナット扉

WN80


クリア塗装

□ オーク 扉

OK50


クリア塗装


ダーク色


ミディアム色

□ メープル 扉

MP50


クリア塗装



取　手

取手ひとつで洗面台の表情もガラリと変わります。ステンレス、磁器、
木製、ロートアイアンと、素材にもこだわったつまみを厳選しました。

□ レギュラー


S型ステンレスつまみ


木製つまみ

※WN80、OK50、MP50
には対応しておりません。


磁器つまみ

□ オプション


A型アイアン
つまみ


N型アイアン
つまみ



アイアンつまみ

熟練の職人が一つ一つ、長年積み重ねた知恵と技術で、無垢の鉄から丁寧に創り上げています。マットな質感が魅力的。使い込むほど味が出て、長年ご愛用いただけます。

キャビネット

バケツや詰め替えボトルなどをゆったり収納できる「両開き仕様」、
タオルや小物などの細かなものもしまえる「片引出仕様」の2種類をご用意しています。

□ 奥行600㎜タイプ



W=940（片引出仕様）



W=940（両開き仕様）



W=770（片引出仕様）



W=770（両開き仕様）

□ 奥行520㎜タイプ



W=595（両開き仕様）

スリム枠ミラー（小）

存在を主張しすぎないモダンなデザインミラー。
無垢のスリム枠が上質なアクセントに。



框組扉付ミラーキャビネット

優しい印象の無垢の木の框組のミラー。
うしろの収納に、普段使いの小物やボトルをしまっておけます。



無垢の木の洗面台　概算見積りシート　ユニットタイプ 奥行600㎜（間口775㎜）

ご希望の選択肢にチェック ☑ を入れてください。

■品番記号

△：標準ツマミ記号　S(S型つまみ)／I(木製つまみ)／H(磁器つまみ)
（※OK50、MP50、WN80に木製つまみの対応はありません。）

○：扉色記号　ニュージーパイン®　NL(ナチュラル色)／WH(ホワイト色)／MB(ミディアムブラウン色)
オーク　B(クリア塗装)／FD(ダーク色)／FM(ミディアム色)

(※1)ボウルセットには下記の部材が同梱されています。
・オーバル陶器ボウルセット：排水トラップセット(排水金具付)、ブチルテープ、Pシール、シリコンシーラント
・スクエア陶器ボウルセット：排水金具、排水トラップセット、ブチルテープ、Pシール、シリコンシーラント
・人大一体型カウンターボウルセット：排水トラップセット(排水金具付)
(注意)洗面ボウルにより排水仕様が異なります。
オーバル陶器ボウル・人大一体型カウンターボウル：ポップアップ有り／スクエア陶器ボウル：ポップアップ無し
・止水栓、止水栓までの配管は付属しておりませんので別途手配してください。

☐ 新規見積　☐ 変更見積(変更元見積 No.　　)	
お施主様名(現場名)	
工務店様・ハウスメーカー様名	
販売店様名	
お見積書ご提出先	☐ 郵送　☐ FAX　☐ メール ご提出宛先

間口775㎜×奥行600㎜

1 ボウルセット(※1)

	☐ オーバル 陶器ボウルセット 
品番／価格	JDBNA04-WH ￥59,000

2 水栓

	☐ シングルレバー水栓(クラシックタイプ) 一般地(H) 	ホース引出式水栓(モダンタイプ) ☐ 一般地(H)	☐ 寒冷地(W) 	ハンドシャワー水栓(シンプルタイプ) ☐ 一般地(H)	☐ 寒冷地(W) 	ホース引出式水栓(シンプルタイプ)節湯C1 ☐ 一般地(H)	☐ 寒冷地(W) 
品番／価格	JDFX003-GH-C ￥56,000	JDFK002-GH-C ￥33,000	JDFK002-GW-C ￥37,000	JDFS001-HH-C ￥37,000	JDFS001-HW-C ￥41,000	JDFK003-GH-C ￥33,000	JDFK003-GW-C ￥37,000

3 カウンター

	タイルグループ1		タイルグループ2	
	☐ ホワイト ◇◇:PA	☐ ベージュ ◇◇:PB	☐ ミックスブルー ◇◇:PC	☐ ミックスブラウン ◇◇:PD
品番／価格	JWP0775-FNN-◇◇ / ￥65,500		JWP0775-FNN-◇◇ / ￥83,500	

キャビネットは下記NZ30、NZ40、NZ50、OK50、MP50、WN80からお選びください。

4 キャビネット

			扉デザイン・カラー NZ30 ☐ ナチュラル色(NL)	☐ ホワイト色(WH)	☐ ミディアムブラウン色(MB)	NZ40 ☐ ナチュラル色(NL)	☐ ホワイト色(WH)	☐ ミディアムブラウン色(MB)	NZ50 ☐ ナチュラル色(NL)	☐ ホワイト色(WH)
☐ 片引出仕様 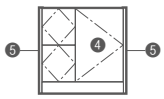	対応つまみ	レギュラーつまみ ☐ S型つまみ	JRJ73BY1-VN△-○ ￥79,000			JRM73BY1-VN△-○ ￥92,000			JRP73BY1-VN△-○ ¥105,000	
		レギュラーつまみ ☐ 木製つまみ								
		レギュラーつまみ ☐ 磁器つまみ								
		☐ N型アイアンつまみ	JRJ73BY1-VNN-○ ￥90,100			JRM73BY1-VNN-○ ¥103,100			JRP73BY1-VNN-○ ¥116,100	
		☐ A型アイアンつまみ	JRJ73BY1-VNA-○ ￥98,800			JRM73BY1-VNA-○ ¥111,800			JRP73BY1-VNA-○ ¥124,800	
☐ 両開き仕様 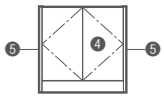	対応つまみ	レギュラーつまみ ☐ S型つまみ	JRJ73BH1-VN△-○ ￥57,500			JRM73BH1-VN△-○ ￥69,000			JRP73BH1-VN△-○ ￥80,500	
		レギュラーつまみ ☐ 木製つまみ								
		レギュラーつまみ ☐ 磁器つまみ								
		☐ N型アイアンつまみ	JRJ73BH1-VNN-○ ￥64,900			JRM73BH1-VNN-○ ￥76,400			JRP73BH1-VNN-○ ￥87,900	
		☐ A型アイアンつまみ	JRJ73BH1-VNA-○ ￥70,700			JRM73BH1-VNA-○ ￥82,200			JRP73BH1-VNA-○ ￥93,700	

5 パネルセット

	☐ 両側オープン (サイドパネル 2枚セット)	☐ 片側壁納め (サイドパネル 1枚+フィラー 1枚)	☐ 両側壁納め (フィラー 2枚セット)
品番／価格	JSRPSSA-○ ￥23,000	JSRPSFA-○ ￥16,000	JSRPFFA-○ ￥9,000

6 ミラー

	框組扉付ミラーキャビネット ☐ 左開き仕様 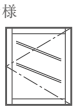	☐ 右開き仕様 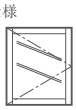	☐ スリム枠ミラー(小) 	☐ ミラー不要
品番／価格	JRJ55MK1-TL-○ ￥30,800	JRJ55MK1-TR-○ ￥30,800	JRJ40MS1-○ ￥19,800	￥0

※表示価格は税抜価格です。

ご依頼日	年　月　日	提出ご希望日	年　月　日

☐ 追加見積（追加元見積 No.　　）

ご担当者様名

ご担当者様名

物件情報	☐ 新築　☐ リフォーム ☐ 戸建住宅　☐ マンション・アパート 洗面台施工予定時期 年　月頃
ご依頼内容	☐ 見積書 ☐ 図面 ☐ プレゼンボード

☐
スクエア
陶器ボウルセット



JDBXA02-WH
¥ 59,000

☐ シングルレバー水栓（クラシックタイプ）
一般地（H）



JDFX003-GH-C
¥ 56,000

☐
人大一体型
カウンター
ボウルセット



JWJ0775-FN1-WH
¥ 48,000

ホース引出式水栓（モダンタイプ）		ハンドシャワー水栓（シンプルタイプ）		ホース引出式水栓（シンプルタイプ）節湯C1	
☐ 一般地（H）	☐ 寒冷地（W）	☐ 一般地（H）	☐ 寒冷地（W）	☐ 一般地（H）	☐ 寒冷地（W）
					
JDFK002-GH-C ¥ 33,000	JDFK002-GW-C ¥ 37,000	JDFS001-HH-C ¥ 37,000	JDFS001-HW-C ¥ 41,000	JDFK003-GH-C ¥ 33,000	JDFK003-GW-C ¥ 37,000

タイルグループ1		タイルグループ2	
☐ ホワイト ◇◇:PA	☐ ベージュ ◇◇:PB	☐ ミックスブルー ◇◇:PC	☐ ミックスブラウン ◇◇:PD
JWP0775-FNX-◇◇ / ¥ 65,500		JWP0775-FNX-◇◇ / ¥83,500	

ボウルセットに一体

キャビネットは下記NZ30、NZ40、NZ50、OK50、MP50、WN80からお選びください。

扉デザイン・カラー

※OK50、MP50、WN80に木製つまみの対応はありません。	OK50 ☐ クリア塗装（B） ☐ ダーク色（FD） ☐ ミディアム色（FM）	MP50 ☐ クリア塗装	WN80 ☐ クリア塗装
対応つまみ　レギュラーつまみ　☐ S型つまみ  Ⓢ	JFJ73BY1-VN△-○ ¥105,000	JMJ73BY1-VN△-B ¥105,000	JOJ73BY1-VN△-B ¥138,000
レギュラーつまみ　☐ 磁器つまみ Ⓗ			
☐ N型アイアンつまみ 	JFJ73BY1-VNN-○ ¥116,100	JMJ73BY1-VNN-B ¥116,100	JOJ73BY1-VNN-B ¥149,100
☐ A型アイアンつまみ 	JFJ73BY1-VNA-○ ¥124,800	JMJ73BY1-VNA-B ¥124,800	JOJ73BY1-VNA-B ¥157,800
レギュラーつまみ　☐ S型つまみ  Ⓢ	JFJ73BH1-VN△-○ ¥ 80,500	JMJ73BH1-VN△-B ¥ 80,500	JOJ73BH1-TN△-B ¥110,500
レギュラーつまみ　☐ 磁器つまみ  Ⓗ			
☐ N型アイアンつまみ 	JFJ73BH1-VNN-○ ¥ 87,900	JMJ73BH1-VNN-B ¥ 87,900	JOJ73BH1-VNN-B ¥117,900
☐ A型アイアンつまみ 	JFJ73BH1-VNA-○ ¥ 93,700	JMJ73BH1-VNA-B ¥ 93,700	JOJ73BH1-VNA-B ¥123,700

	☐ 両側オープン（サイドパネル 2枚セット）	☐ 片側壁納め（サイドパネル 1枚+フィラー 1枚）	☐ 両側壁納め（フィラー 2枚セット）	☐ 両側オープン（サイドパネル 2枚セット）	☐ 片側壁納め（サイドパネル 1枚+フィラー 1枚）	☐ 両側壁納め（フィラー 2枚セット）	☐ 両側オープン（サイドパネル 2枚セット）	☐ 片側壁納め（サイドパネル 1枚+フィラー 1枚）	☐ 両側壁納め（フィラー 2枚セット）
	JSFPSSA-○ ¥ 29,800	JSFPSFA-○ ¥ 20,800	JSFPFFA-○ ¥ 11,800	JSMPSSA-B ¥ 29,800	JSMPSFA-B ¥ 20,800	JSMPFFA-B ¥ 11,800	JSOPSSA-B ¥ 34,800	JSOPSFA-B ¥ 23,800	JSOPFFA-B ¥ 12,800

	框組扉付ミラーキャビネット ☐ 左開き仕様	☐ 右開き仕様	☐ スリム枠ミラー（小）	☐ ミラー不要	框組扉付ミラーキャビネット ☐ 左開き仕様	☐ 右開き仕様	☐ スリム枠ミラー（小）	☐ ミラー不要	框組扉付ミラーキャビネット ☐ 左開き仕様	☐ 右開き仕様	☐ スリム枠ミラー（小）	☐ ミラー不要
												
	JFJ55MK1-TL-○ ¥ 34,800	JFJ55MK1-TR-○ ¥ 34,800	JFJ40MS1-○ ¥ 21,800	¥ 0	JMJ55MK1-TL-B ¥ 34,800	JMJ55MK1-TR-B ¥ 34,800	JMJ40MS1-B ¥ 21,800	¥ 0	JOJ55MK1-TL-B ¥ 52,800	JOJ55MK1-TR-B ¥ 52,800	JOJ40MS1-B ¥ 24,800	¥ 0

無垢の木の洗面台　概算見積りシート　ユニットタイプ 奥行600㎜（間口945㎜）

ご希望の選択肢にチェック ☑ を入れてください。

■品番記号

△：標準ツマミ記号　S(S型つまみ)／I(木製つまみ)／H(磁器つまみ)
（※OK50、MP50、WN80に木製つまみの対応はありません。）

○：扉色記号　ニュージーパイン®　NL(ナチュラル色)／WH(ホワイト色)／MB(ミディアムブラウン色)
オーク　B(クリア塗装)／FD(ダーク色)／FM(ミディアム色)

(※1)ボウルセットには下記の部材が同梱されています。
・オーバル陶器ボウルセット：排水トラップセット(排水金具付)、ブチルテープ、Pシール、シリコンシーラント
・スクエア陶器ボウルセット：排水金具、排水トラップセット、ブチルテープ、Pシール、シリコンシーラント
・人大一体型カウンターボウルセット：排水トラップセット(排水金具付)
(注意)洗面ボウルにより排水仕様が異なります。
オーバル陶器ボウル・人大一体型カウンターボウル：ポップアップ有り／スクエア陶器ボウル：ポップアップ無し
・止水栓、止水栓までの配管は付属しておりませんので別途手配してください。

☐ 新規見積　☐ 変更見積(変更元見積 No.　　)

お施主様名(現場名)	
工務店様・ハウスメーカー様名	
販売店様名	
お見積書ご提出先	☐ 郵送　☐ FAX　☐ メール ご提出宛先

間口945㎜×奥行600㎜

1 ボウルセット(※1)

	☐ オーバル 陶器ボウルセット 
品番／価格	JDBNA04-WH ￥59,000

2 水栓

	☐ シングルレバー水栓(クラシックタイプ) 一般地(H)	ホース引出式水栓(モダンタイプ)		ハンドシャワー水栓(シンプルタイプ)		ホース引出式水栓(シンプルタイプ)節湯C1	
		☐ 一般地(H)	☐ 寒冷地(W)	☐ 一般地(H)	☐ 寒冷地(W)	☐ 一般地(H)	☐ 寒冷地(W)
							
品番／価格	JDFX003-GH-C ￥56,000	JDFK002-GH-C ￥33,000	JDFK002-GW-C ￥37,000	JDFS001-HH-C ￥37,000	JDFS001-HW-C ￥41,000	JDFK003-GH-C ￥33,000	JDFK003-GW-C ￥37,000

3 カウンター

	タイルグループ1		タイルグループ2	
	☐ ホワイト ◇◇:PA	☐ ベージュ ◇◇:PB	☐ ミックスブルー ◇◇:PC	☐ ミックスブラウン ◇◇:PD
品番／価格	JWP0945-FNN-◇◇ / ￥72,500		JWP0945-FNN-◇◇ / ￥90,500	

キャビネットは下記NZ30、NZ40、NZ50、OK50、MP50、WN80からお選びください。

4 キャビネット

		扉デザイン・カラー NZ30 ナチュラル色(NL)	NZ30 ホワイト色(WH)	NZ30 ミディアムブラウン色(MB)	NZ40 ナチュラル色(NL)	NZ40 ホワイト色(WH)	NZ40 ミディアムブラウン色(MB)	NZ50 ナチュラル色(NL)	NZ50 ホワイト色(WH)
☐ 片引出仕様 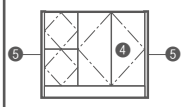	対応つまみ：レギュラーつまみ ☐ S型つまみ	JRJ90BY1-VN△-○ ￥91,000			JRM90BY1-VN△-○ ¥107,500			JRP90BY1-VN△-○ ¥124,000	
	☐ 木製つまみ								
	☐ 磁器つまみ								
	☐ N型アイアンつまみ	JRJ90BY1-VNN-○ ¥105,800			JRM90BY1-VNN-○ ¥122,300			JRP90BY1-VNN-○ ¥138,800	
	☐ A型アイアンつまみ	JRJ90BY1-VNA-○ ¥117,400			JRM90BY1-VNA-○ ¥133,900			JRP90BY1-VNA-○ ¥150,400	
☐ 両開き仕様 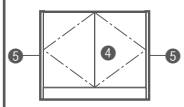	対応つまみ：レギュラーつまみ ☐ S型つまみ	JRJ90BH1-VN△-○ ￥61,800			JRM90BH1-VN△-○ ￥73,300			JRP90BH1-VN△-○ ￥84,800	
	☐ 木製つまみ								
	☐ 磁器つまみ								
	☐ N型アイアンつまみ	JRJ90BH1-VNN-○ ￥69,200			JRM90BH1-VNN-○ ￥80,700			JRP90BH1-VNN-○ ￥92,200	
	☐ A型アイアンつまみ	JRJ90BH1-VNA-○ ￥75,000			JRM90BH1-VNA-○ ￥86,500			JRP90BH1-VNA-○ ￥98,000	

5 パネルセット

	☐ 両側オープン (サイドパネル 2枚セット)	☐ 片側壁納め (サイドパネル 1枚+フィラー 1枚)	☐ 両側壁納め (フィラー 2枚セット)
品番／価格	JSRPSSA-○ ￥23,000	JSRPSFA-○ ￥16,000	JSRPFFA-○ ￥9,000

6 ミラー

	框組扉付ミラーキャビネット ☐ 左開き仕様	框組扉付ミラーキャビネット ☐ 右開き仕様	☐ スリム枠ミラー(小)	☐ ミラー不要
	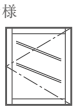	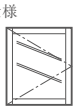		
品番／価格	JRJ55MK1-TL-○ ￥30,800	JRJ55MK1-TR-○ ￥30,800	JRJ40MS1-○ ￥19,800	￥0

※表示価格は税抜価格です。

ご依頼日	年　月　日	提出ご希望日	年　月　日

☐ 追加見積（追加元見積 No.　　）

ご担当者様名

ご担当者様名

物件情報	☐ 新築　☐ リフォーム ☐ 戸建住宅　☐ マンション・アパート 洗面台施工予定時期 年　月頃
ご依頼内容	☐ 見積書 ☐ 図面 ☐ プレゼンボード

☐
スクエア
陶器ボウルセット



JDBXA02-WH
¥ 59,000

☐ シングルレバー水栓（クラシックタイプ）
一般地（H）



JDFX003-GH-C
¥ 56,000

☐
人大一体型
カウンター
ボウルセット



JWJ0945-FN1-WH
¥ 50,000

ホース引出式水栓（モダンタイプ）		ハンドシャワー水栓（シンプルタイプ）		ホース引出式水栓（シンプルタイプ）節湯C1	
☐ 一般地（H）	☐ 寒冷地（W）	☐ 一般地（H）	☐ 寒冷地（W）	☐ 一般地（H）	☐ 寒冷地（W）
					
JDFK002-GH-C ¥ 33,000	JDFK002-GW-C ¥ 37,000	JDFS001-HH-C ¥ 37,000	JDFS001-HW-C ¥ 41,000	JDFK003-GH-C ¥ 33,000	JDFK003-GW-C ¥ 37,000

タイルグループ1		タイルグループ2	
☐  ホワイト ◇◇:PA	☐  ベージュ ◇◇:PB	☐  ミックスブルー ◇◇:PC	☐  ミックスブラウン ◇◇:PD
JWP0945-FNX-◇◇ / ¥ 72,500		JWP0945-FNX-◇◇ / ¥ 90,500	

ボウルセットに一体

キャビネットは下記NZ30、NZ40、NZ50、OK50、MP50、WN80からお選びください。

扉デザイン・カラー

	※OK50、MP50、WN80に木製つまみの対応はありません。	OK50 ☐  クリア塗装 ☐  ダーク色 ☐  ミディアム色	MP50 ☐  クリア塗装	WN80 ☐ 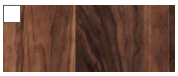 クリア塗装
対応つまみ	レギュラーつまみ ☐ S型つまみ  S	JFJ90BY1-VN△-○ ¥124,000	JMJ90BY1-VN△-B ¥124,000	JOJ90BY1-VN△-B ¥169,000
	レギュラーつまみ ☐ 磁器つまみ  H			
	☐ N型アイアンつまみ 	JFJ90BY1-VNN-○ ¥138,800	JMJ90BY1-VNN-B ¥138,800	JOJ90BY1-VNN-B ¥183,800
	☐ A型アイアンつまみ 	JFJ90BY1-VNA-○ ¥150,400	JMJ90BY1-VNA-B ¥150,400	JOJ90BY1-VNA-B ¥195,400
	レギュラーつまみ ☐ S型つまみ  S	JFJ90BH1-VN△-○ ¥ 84,800	JMJ90BH1-VN△-B ¥ 84,800	JOJ90BH1-VN△-B ¥117,800
	レギュラーつまみ ☐ 磁器つまみ  H			
	☐ N型アイアンつまみ 	JFJ90BH1-VNN-○ ¥ 92,200	JMJ90BH1-VNN-B ¥ 92,200	JOJ90BH1-VNN-B ¥125,200
	☐ A型アイアンつまみ 	JFJ90BH1-VNA-○ ¥ 98,000	JMJ90BH1-VNA-B ¥ 98,000	JOJ90BH1-VNA-B ¥131,000

	☐ 両側オープン（サイドパネル2枚セット）	☐ 片側壁納め（サイドパネル1枚+フィラー1枚）	☐ 両側壁納め（フィラー2枚セット）	☐ 両側オープン（サイドパネル2枚セット）	☐ 片側壁納め（サイドパネル1枚+フィラー1枚）	☐ 両側壁納め（フィラー2枚セット）	☐ 両側オープン（サイドパネル2枚セット）	☐ 片側壁納め（サイドパネル1枚+フィラー1枚）	☐ 両側壁納め（フィラー2枚セット）
	JSFPSSA-○ ¥ 29,800	JSFPSFA-○ ¥ 20,800	JSFPFFA-○ ¥ 11,800	JSMPSSA-B ¥ 29,800	JSMPSFA-B ¥ 20,800	JSMPFFA-B ¥ 11,800	JSOPSSA-B ¥ 34,800	JSOPSFA-B ¥ 23,800	JSOPFFA-B ¥ 12,800

	框組扉付ミラーキャビネット ☐ 左開き仕様	框組扉付ミラーキャビネット ☐ 右開き仕様	☐ スリム枠ミラー（小）	☐ ミラー不要	框組扉付ミラーキャビネット ☐ 左開き仕様	框組扉付ミラーキャビネット ☐ 右開き仕様	☐ スリム枠ミラー（小）	☐ ミラー不要	框組扉付ミラーキャビネット ☐ 左開き仕様	框組扉付ミラーキャビネット ☐ 右開き仕様	☐ スリム枠ミラー（小）	☐ ミラー不要
												
	JFJ55MK1-TL-○ ¥ 34,800	JFJ55MK1-TR-○ ¥ 34,800	JFJ40MS1-○ ¥ 21,800	¥ 0	JMJ55MK1-TL-B ¥ 34,800	JMJ55MK1-TR-B ¥ 34,800	JMJ40MS1-B ¥ 21,800	¥ 0	JOJ55MK1-TL-B ¥ 52,800	JOJ55MK1-TR-B ¥ 52,800	JOJ40MS1-B ¥ 24,800	¥ 0

無垢の木の洗面台　概算見積りシート

ユニットタイプ　奥行520㎜（間口600㎜）

ご希望の選択肢に
チェック ☑ を入れてください。

■品番記号
△：標準ツマミ記号　S(S型つまみ)／I(木製つまみ)／H(磁器つまみ)（※OK50、MP50、WN80に木製つまみの対応はありません。）
○：扉色記号　ニュージーパイン®　NL(ナチュラル色)／WH(ホワイト色)／MB(ミディアムブラウン色)
オーク　B(クリア塗装)／FD(ダーク色)／FM(ミディアム色)

(※1)ボウルセットには下記の部材が同梱されています。
・オーバル琺瑯(ほうろう)ボウルセット：排水トラップセット(排水金具付)、ブチルテープ、Pシール、シリコンシーラント
(注意)洗面ボウルにより排水仕様が異なります。
オーバル琺瑯(ほうろう)ボウル：ポップアップ無し
・止水栓、止水栓までの配管は付属しておりませんので別途手配してください。

ご依頼日	年　月　日	提出ご希望日	年　月　日

☐ 新規見積　☐ 変更見積（変更元見積 No.　　）　☐ 追加見積（追加元見積 No.　　）

お施主様名（現場名）		物件情報	☐ 新築　☐ リフォーム ☐ 戸建住宅　☐ マンション・アパート 洗面台施工予定時期 年　月頃
工務店様・ハウスメーカー様名	ご担当者様名		
販売店様名	ご担当者様名		
お見積書ご提出先	☐ 郵送　☐ FAX　☐ メール ご提出宛先	ご依頼内容	☐ 見積書 ☐ 図面 ☐ プレゼンボード

間口600㎜×奥行520㎜

1 ボウルセット(※1)

☑ オーバル琺瑯(ほうろう)ボウルセット



品番／価格：JDBFA02-WH / ￥59,000

2 水栓

☑ シングルレバー水栓(クラシックタイプ)
一般地(H)



品番／価格：JDFX003-GH-C / ￥56,000

3 カウンター

	タイルグループ1				タイルグループ2			
	☐ ホワイト ◇◇:PA		☐ ベージュ ◇◇:PB		☐ ミックスブルー ◇◇:PC		☐ ミックスブラウン ◇◇:PD	
品番／価格	JWP0600-ENF-◇◇ / ￥57,500				JWP0600-ENF-◇◇ / ￥75,500			

4 キャビネット

両開き仕様

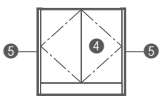

	扉デザイン・カラー				扉デザイン・カラー		
	NZ30	NZ40	NZ50		OK50	MP50	WN80
	☐ ナチュラル色 NL ☐ ホワイト色 WH ☐ ミディアムブラウン色 MB	☐ ナチュラル色 NL ☐ ホワイト色 WH ☐ ミディアムブラウン色 MB	☐ ナチュラル色 NL ☐ ホワイト色 WH		☐ クリア塗装 B ☐ ダーク色 FD ☐ ミディアム色 FM	☐ クリア塗装	☐ クリア塗装
対応つまみ				対応つまみ			
レギュラーつまみ ☐ S型つまみ △S　☐ 木製つまみ △I　☐ 磁器つまみ △H	JRJ55BH1-SN△-○ ￥44,000	JRM55BH1-SN△-○ ￥49,500	JRP55BH1-SN△-○ ￥55,000	レギュラーつまみ ☐ S型つまみ △S　☐ 磁器つまみ △H	JFJ55BH1-SN△-○ ￥55,000	JMJ55BH1-SN△-B ￥55,000	JOJ55BH1-SN△-B ￥71,500
☐ N型アイアンつまみ	JRJ55BH1-SNN-○ ￥51,400	JRM55BH1-SNN-○ ￥56,900	JRP55BH1-SNN-○ ￥62,400	☐ N型アイアンつまみ	JFJ55BH1-SNN-○ ￥62,400	JMJ55BH1-SNN-B ￥62,400	JOJ55BH1-SNN-B ￥78,900
☐ A型アイアンつまみ	JRJ55BH1-SNA-○ ￥57,200	JRM55BH1-SNA-○ ￥62,700	JRP55BH1-SNA-○ ￥68,200	☐ A型アイアンつまみ	JFJ55BH1-SNA-○ ￥68,200	JMJ55BH1-SNA-B ￥68,200	JOJ55BH1-SNA-B ￥84,700

5 パネルセット

☐ 両側オープン（サイドパネル 2枚セット）	JSRPSSB-○ ／ ￥22,000			JSFPSSB-○ ￥26,000	JSMPSSB-B ￥26,000	JSOPSSB-B ￥32,000
☐ 片側壁納め（サイドパネル 1枚+フィラー 1枚）	JSRPSFB-○ ／ ￥15,500			JSFPSFB-○ ￥18,900	JSMPSFB-B ￥18,900	JSOPSFB-B ￥22,400
☐ 両側壁納め（フィラー 2枚セット）	JSRPFFA-○ ／ ￥9,000			JSFPFFA-○ ￥11,800	JSMPFFA-B ￥11,800	JSOPFFA-B ￥12,800

6 ミラー

	框組扉付ミラーキャビネット		☐ スリム枠ミラー（小）	☐ ミラー不要
	☐ 左開き仕様	☐ 右開き仕様		
品番／価格 樹種 NZ30・40・50	JRJ55MK1-TL-○ ／ ￥30,800	JRJ55MK1-TR-○ ／ ￥30,800	JRJ40MS1-○ ／ ￥19,800	￥0
品番／価格 樹種 OK50	JFJ55MK1-TL-○ ／ ￥34,800	JFJ55MK1-TR-○ ／ ￥34,800	JFJ40MS1-○ ／ ￥21,800	￥0
品番／価格 樹種 MP50	JMJ55MK1-TL-B ／ ￥34,800	JMJ55MK1-TR-B ／ ￥34,800	JMJ40MS1-B ／ ￥21,800	￥0
品番／価格 樹種 WN80	JOJ55MK1-TL-B ／ ￥52,800	JOJ55MK1-TR-B ／ ￥52,800	JOJ40MS1-B ／ ￥24,800	￥0

※表示価格は税抜価格です。

無垢の木の洗面台：図面集（両開きキャビネット）

注意 タイルカウンターの幅方向の寸法は若干公差が発生します。
幅方向 600 ㎜→600$^{+3}_{-3}$㎜になります。

奥行き520ｍｍ（間口600ｍｍ）

□ オーバル琺瑯（ほうろう）ボウル：シングルレバー水栓

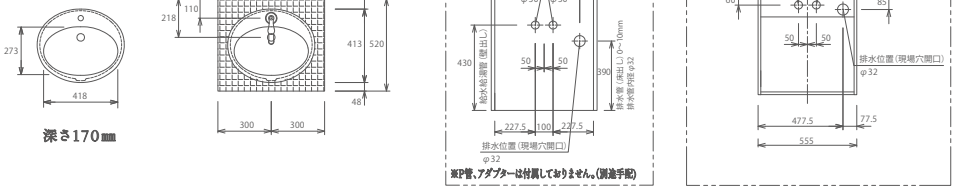

框組扉付ミラーキャビネット

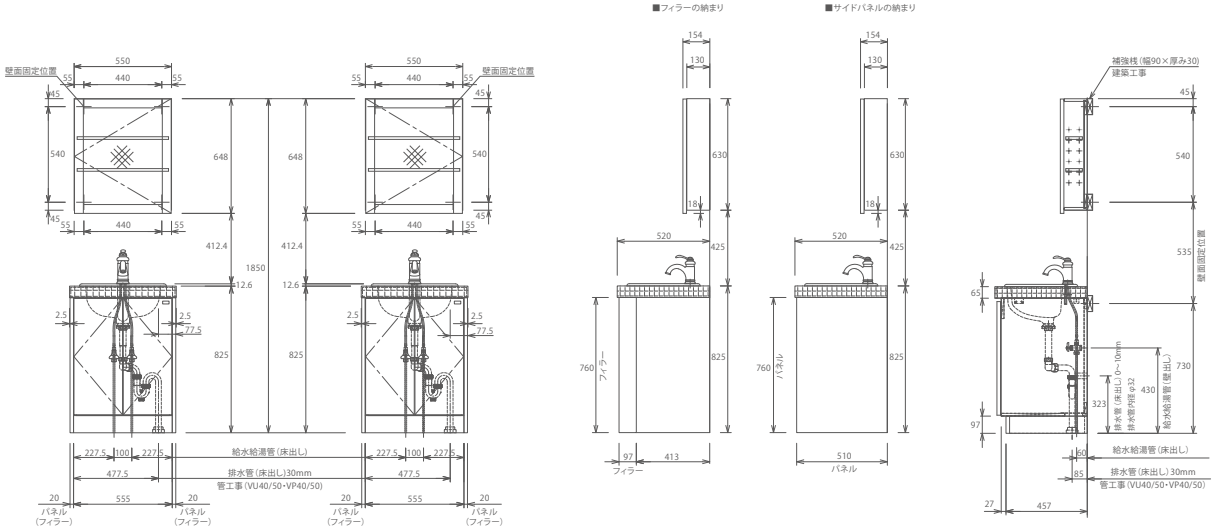

スリム枠ミラー（小）

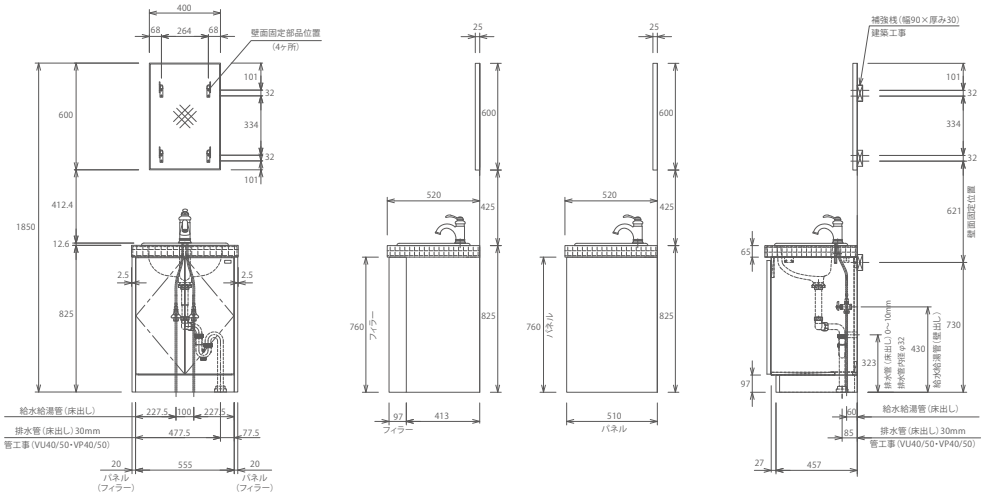

無垢の木の洗面台：図面集（片引出キャビネット）

注意 タイルカウンターの幅方向の寸法は若干公差が発生します。
幅方向945㎜→945$^{+2}_{-6}$㎜、幅方向775㎜→775$^{+2}_{-3}$㎜になります。

奥行き600mm（間口945／775mm）

□ スクエア陶器ボウル：シングルレバー水栓

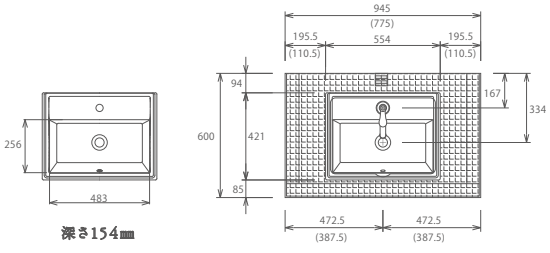

深さ154㎜

※水を溜めることはできません。

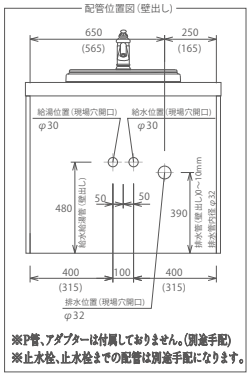

※P管、アダプターは付属しておりません。（別途手配）
※止水栓、止水栓までの配管は別途手配になります。

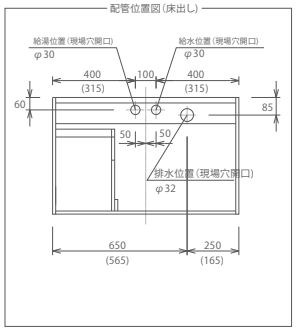

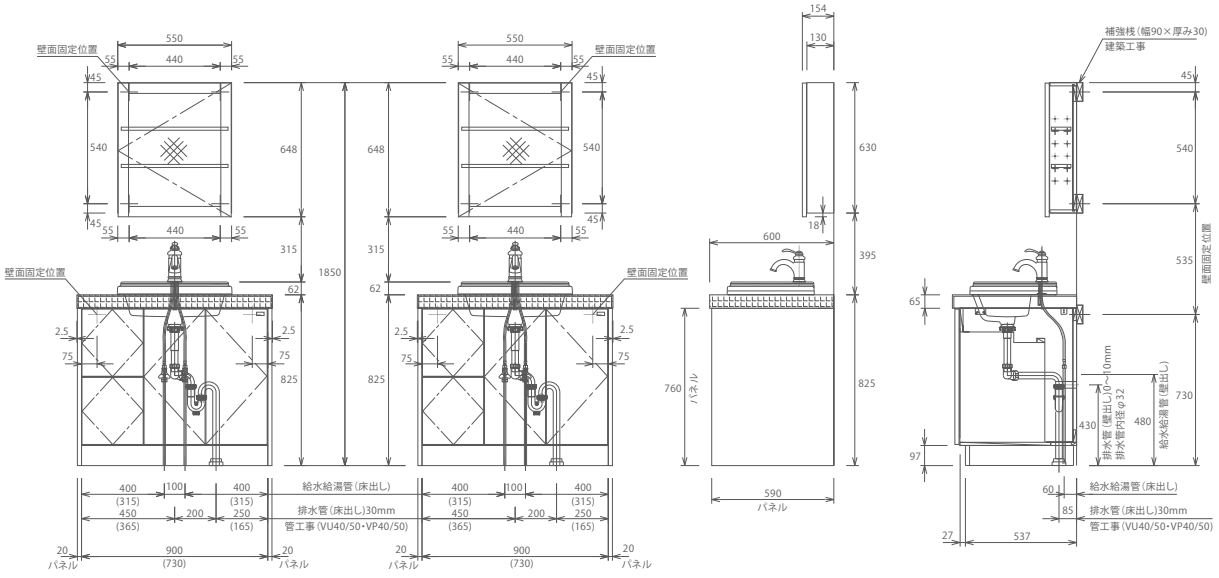

□ オーバル陶器ボウル：シングルレバー水栓

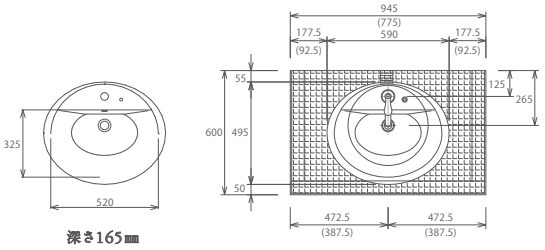

深さ165㎜

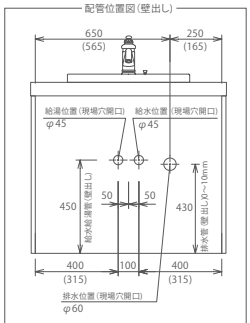

※P管、アダプターは付属しておりません。（別途手配）
※止水栓、止水栓までの配管は別途手配になります。

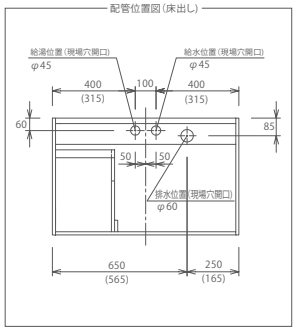

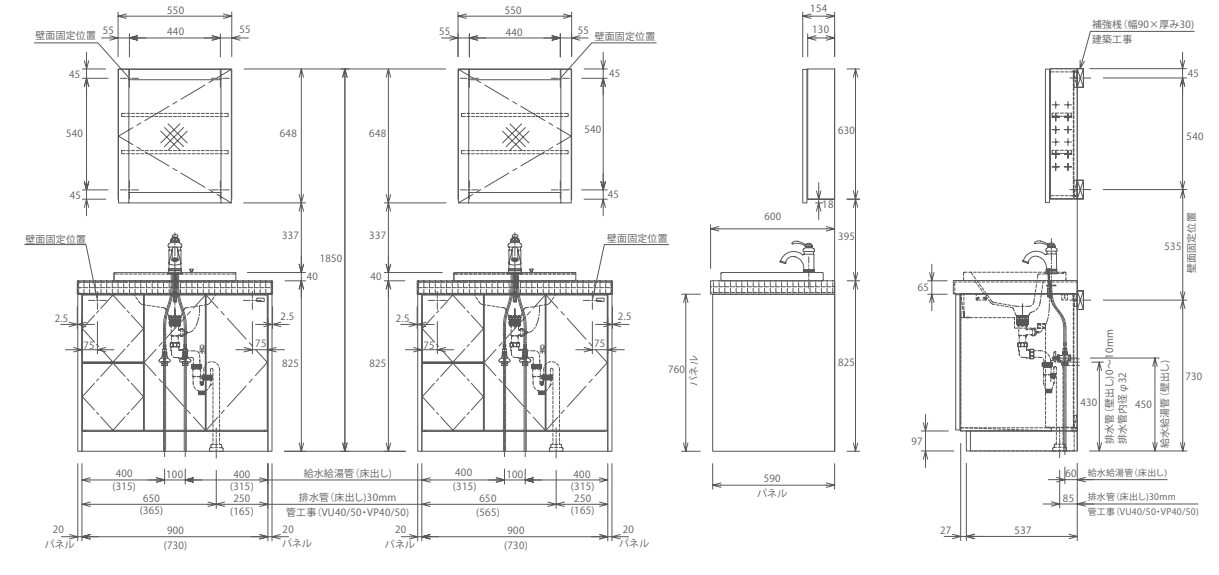

注意 タイルカウンターの幅方向の寸法は若干公差が発生します。
幅方向945㎜→945$^{+2}_{-6}$㎜、幅方向775㎜→775$^{+2}_{-6}$㎜になります。

□ オーバル陶器ボウル：ホース引出式水栓
ハンドシャワー水栓

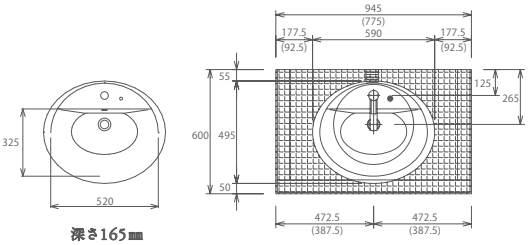

深さ165㎜

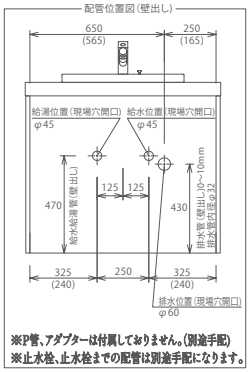

※P管、アダプターは付属しておりません。(別途手配)
※止水栓、止水栓までの配管は別途手配になります。

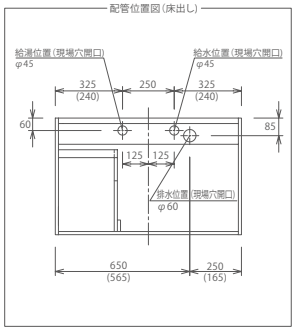

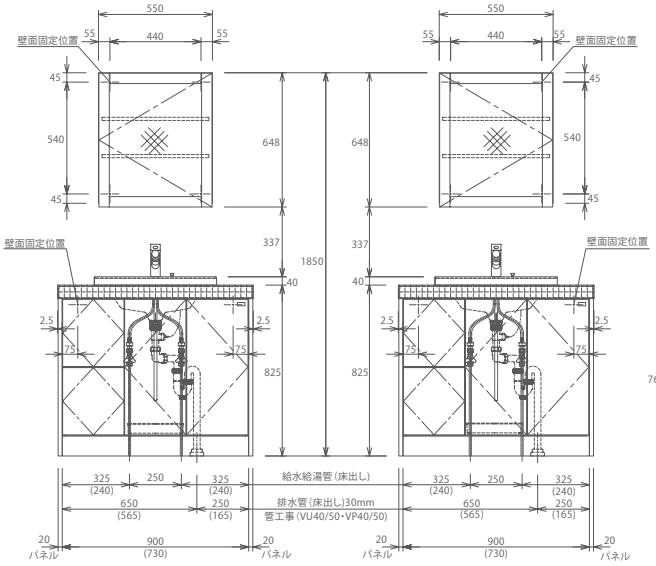

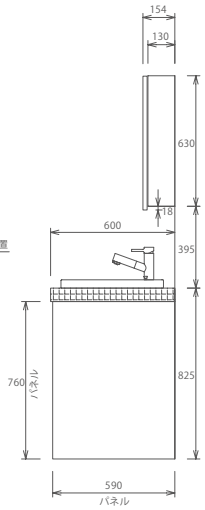

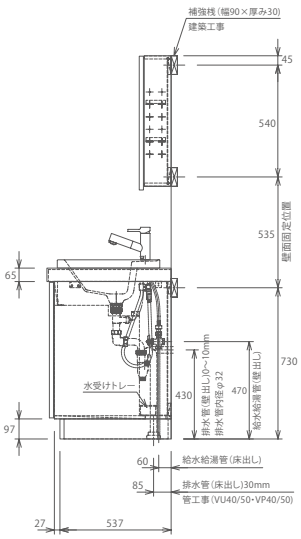

□ 人大一体型カウンターボウル：ホース引出式水栓
ハンドシャワー水栓

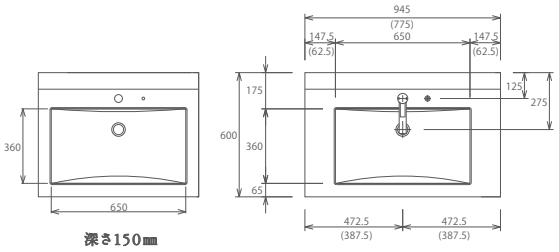

深さ150㎜

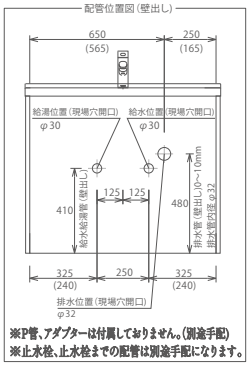

※P管、アダプターは付属しておりません。(別途手配)
※止水栓、止水栓までの配管は別途手配になります。

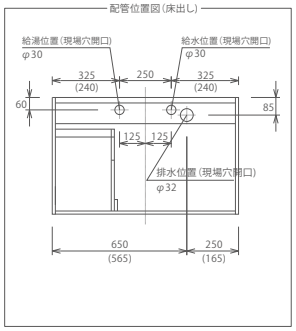

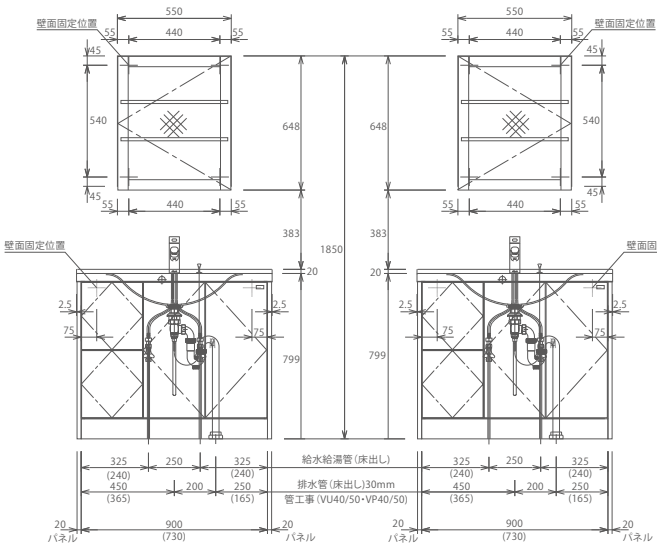

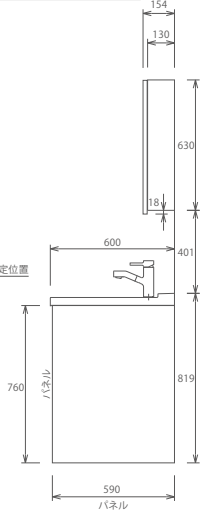

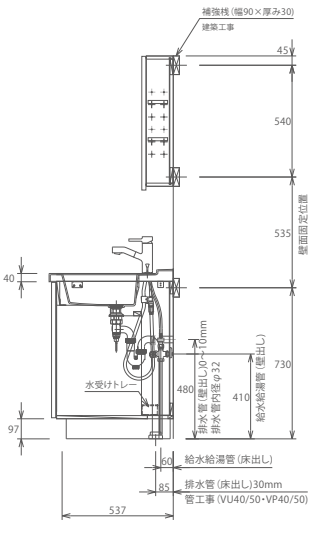

無垢の木の洗面台：図面集（両開きキャビネット）

奥行き600mm（間口945／775mm）

□ スクエア陶器ボウル：シングルレバー水栓

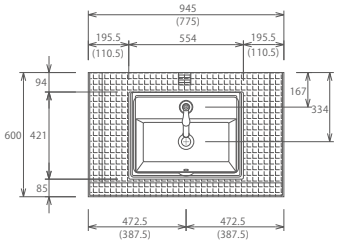

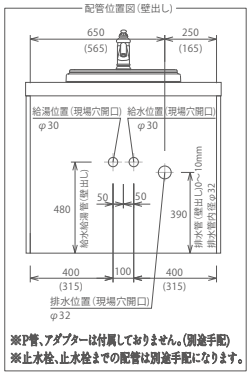

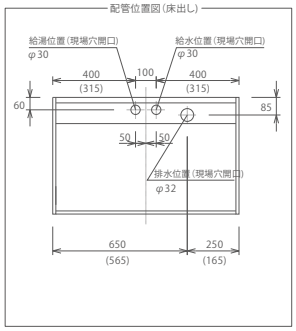

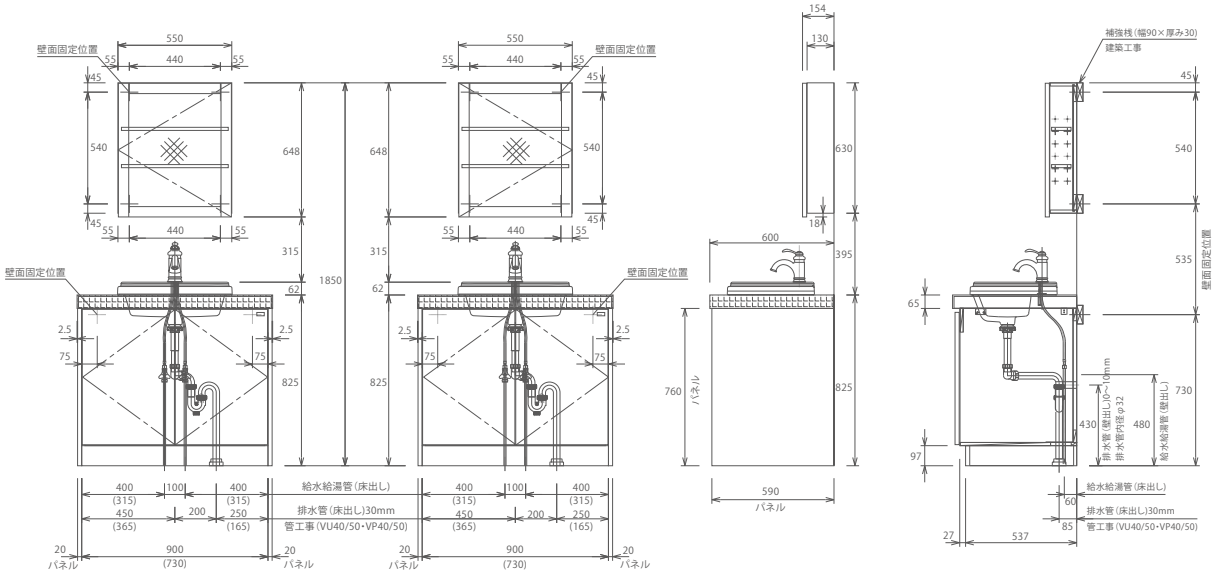

□ オーバル陶器ボウル：シングルレバー水栓

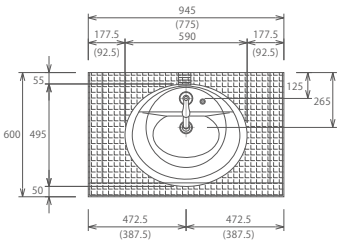

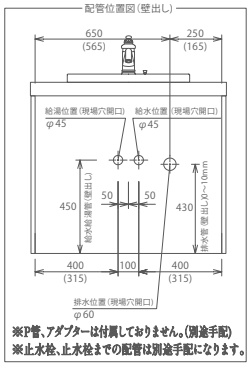

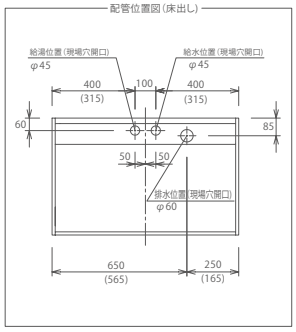

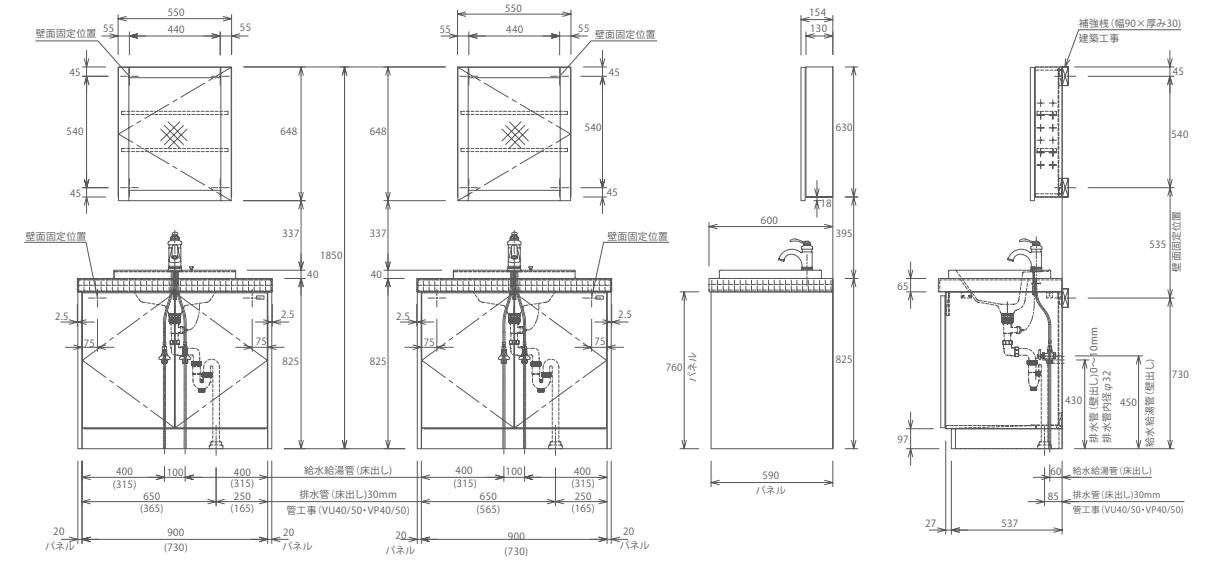

□ オーバル陶器ボウル：ホース引出式水栓
ハンドシャワー水栓

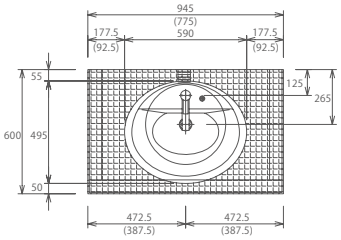

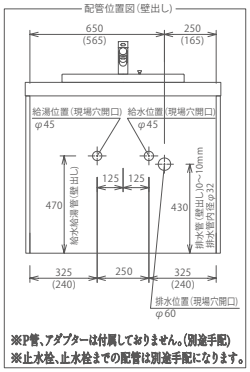

※P管、アダプターは付属しておりません。(別途手配)
※止水栓、止水栓までの配管は別途手配になります。

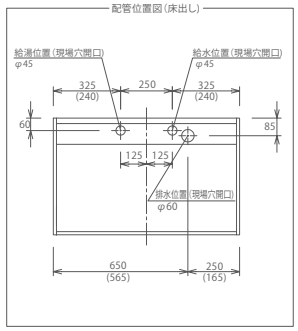

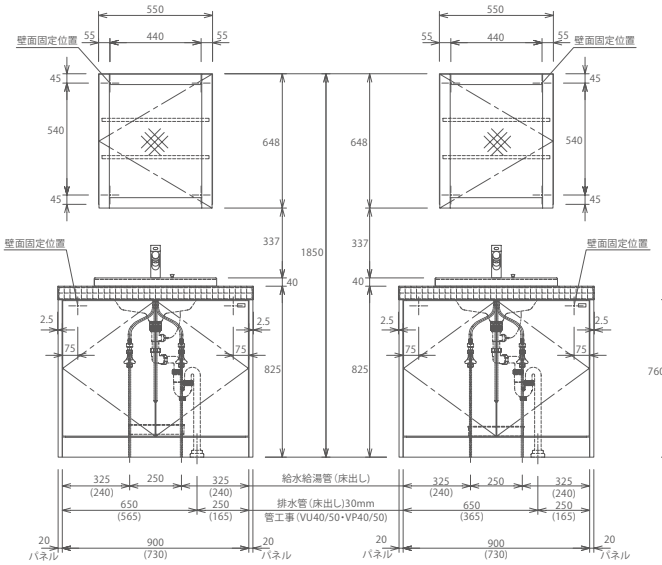

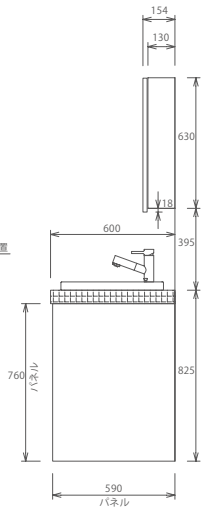

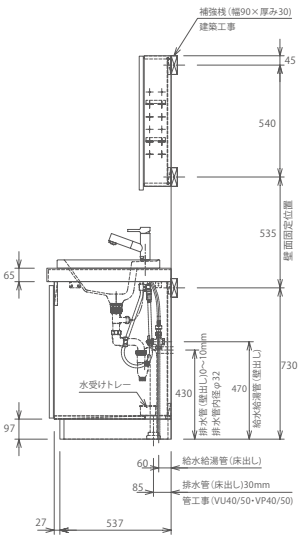

□ 人大一体型カウンターボウル：ホース引出式水栓
ハンドシャワー水栓

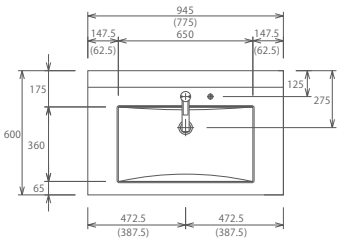

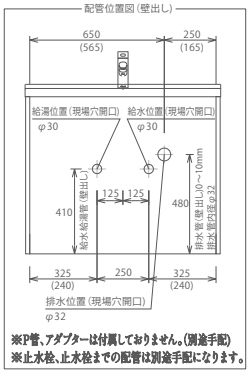

※P管、アダプターは付属しておりません。(別途手配)
※止水栓、止水栓までの配管は別途手配になります。

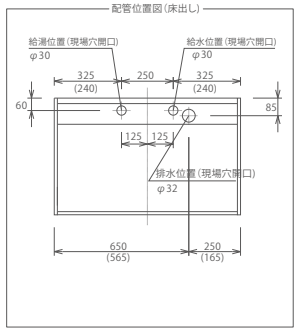

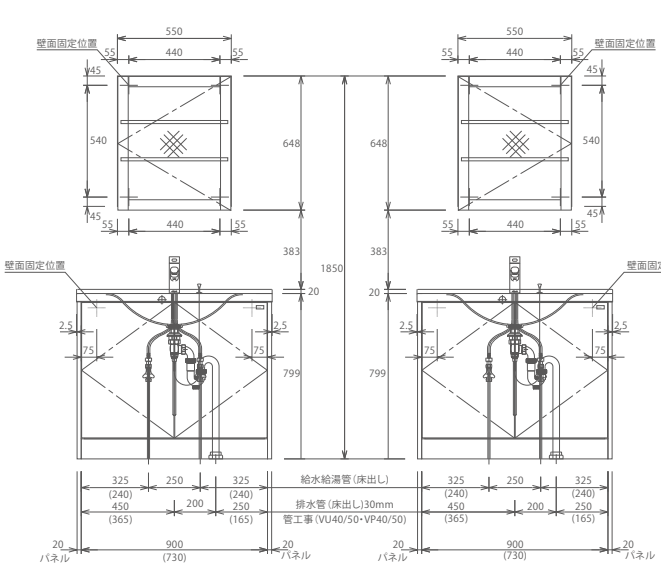

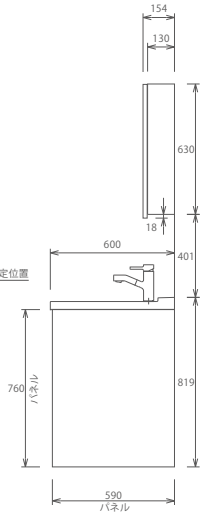

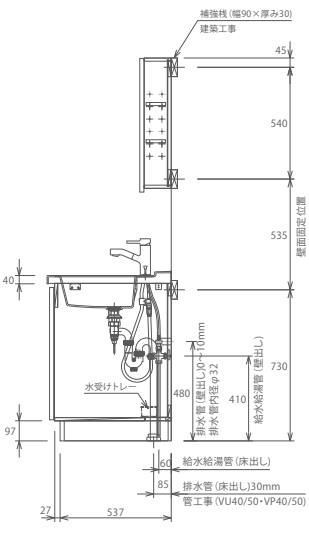

webサイトのご案内

▼交換用の部材や追加アイテムのご購入の「パーツショップ」はこちら

ウッドワン　パーツショップ　検索

https://www.woodone-onlineservice.com/



納期に関するご案内

タイルカウンター／キャビネット／ボウル・水栓 …… 受注～工場出荷　10日

土日祝日を除く。
詳しい納期はお近くの営業所へお問い合わせください。

販売店・工務店・建設会社様へのお願い

弊社では、商品を安全に正しくご使用いただく為、保守事項、お願い事項などの重要な内容を記載、添付した取扱い説明書を用意している商品があります。お施主様や建物を管理されている方に渡される際は、内容ご説明の上、お渡しいただきますようお願いします。

- 製品の仕様は2018年4月現在のものです。
- 本カタログに掲載の価格には配送費、搬入取付費は含まれておりません。
- 掲載の写真は印刷のため実物と多少、色・柄が異なることがあります。面材サンプルなどでお確かめください。
- 掲載の内容・製品の仕様は、改良や資材の都合により、変更する場合があります。

ご注意　扉・パネル等の表面材は、色、柄等の連続性はありませんので、左右で木目が揃わないケースがあります。
木目は扉、パネル、鏡板の長辺方向に流れています。

株式会社 ウッドワン

〒738-8502 広島県廿日市市木材港南1-1

お客様相談窓口
株式会社 ベルキッチン
フリーダイヤル 0120-641-265
［受付時間］平日／10:00～12:00、13:00～17:00［休日］土日・祝日

ホームページURL http://www.woodone.co.jp/

プラン、見積概算、特注の可否、納期、在庫確認、カタログ、サンプル請求につきましては、最寄りの営業所へお問い合わせください。

ZCSG350 第5版 18.05Da