毎日使うものだから、お掃除に時間をかけない。

SYSTEM BATH

W series

システムバスWシリーズ

WHW/WHK/WBK

WOODONE

本カタログに記載されているシリーズ品番は
ウッドワンシリーズ名に変更になりますので、ご注意ください。

また、「ふろ水利用システム」は採用されておりませんので、ご注意ください。

［ウッドワンシリーズ名に変更］

カタログ記載名	BHW	BHK	GBK
↓	↓	↓	↓
ウッドワンシリーズ名	WHW	WHK	WBK

（例）P.32-33

WHW

WHK

WBK

（例）P.36-37

WHW

WHW

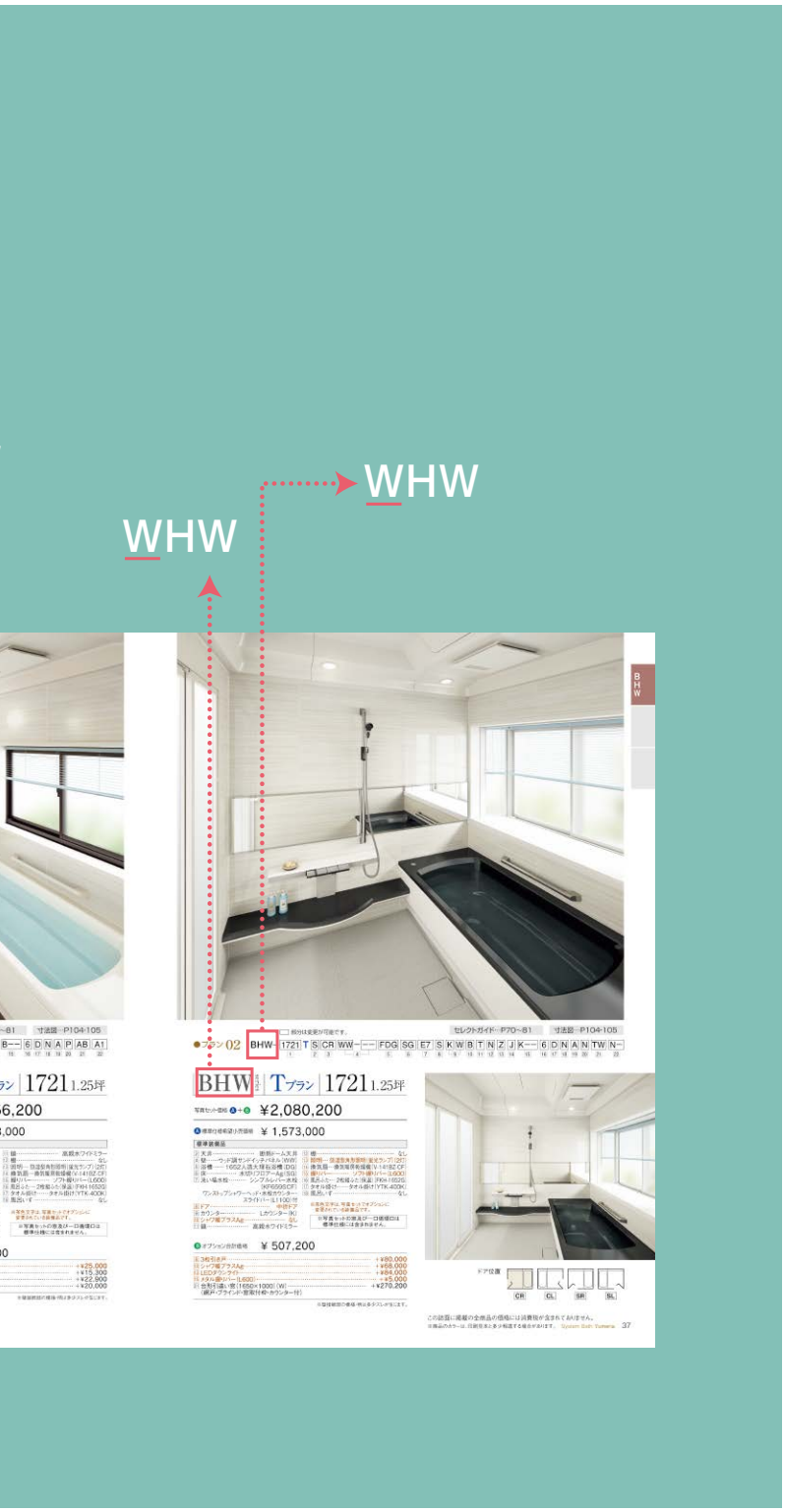

contents

2 お掃除簡単 キレイがつづく 10の理由

4 床
6 浴槽・カウンター
8 樹脂目地
9 ドア
10 鏡
11 壁
11 ヘアキャッチャー
12 棚 ※化粧棚(ワイヤーラック)はオプションです。
12 水栓
13 お掃除簡単 仕様一覧

14 充実機能でみんな快適
16 シャワ暖プラスAg
18 浴室まるまる保温
20 壁3色の新カラー
22 ざぶーん浴槽
23 節水浴槽
24 浴槽一覧
27 換気暖房乾燥機(電気式)
28 家計にも環境にもeco

● もっと優雅に 快適オプション
30 ジェットバス
30 地上デジタル浴室テレビ
31 LEDダウンライト
31 浴室サウンドシステム

● シリーズラインナップ
32 プラン別価格帯

BHWシリーズ INDEXで検索いただけます
34 BHWシリーズ標準装備品
36 商品プラン

BHKシリーズ INDEXで検索いただけます
48 BHKシリーズ標準装備品
50 商品プラン

GBKシリーズ INDEXで検索いただけます
62 GBKシリーズ標準装備品
64 商品プラン

P68-1 切り離してご利用になれます
壁・浴槽・床・カウンター・エプロン
カラーサンプル

● オプションセレクト
70 セレクトガイド
壁・浴槽・水栓などお客様のお気に入りのアイテムでプランニングができます。

● 寸法図
104 基本図面を掲載いたしました。

136 システムバスの保証について
システムバス補修用性能部品の保有期間について

シリーズラインナップ

BHW 34〜47
BHK 48〜61
GBK 62〜67
セレクトガイド 70〜102

お掃除簡単 キレイがつづく 1

1 床 P4

銀の効果で ヌメリを軽減

■銀の効果とは

床（水切りフロアーAg）は、銀入り素材。
雑菌の繁殖を抑制しヌメリを軽減するので、
きれいが長持ちし、お掃除も簡単です。

4 樹脂目地 P8

汚れもカビもつきにくい

5 ドア P9

汚れもカビもつきにくい

8 ヘアキャッチャー P11

排水口のお手入れがとっても簡単

9 棚 P12

※化粧棚（ワイヤーラック）は
オプションです。

水切れがよくお掃除も簡単

0の理由

2 浴 槽 P6

3 カウンター P6

高はっ水だから
ラクしてきれい

■高はっ水とは

高はっ水素材は水はじきがよく、汚れがつきにくいので、軽く拭くか、水洗いするだけできれいが長持ちします。

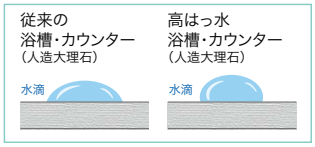

6 鏡 P10

くもりにくく、汚れが落ちやすい

7 壁 P11

鏡面仕上げでお掃除簡単

10 水栓 P12

水アカが目立たない

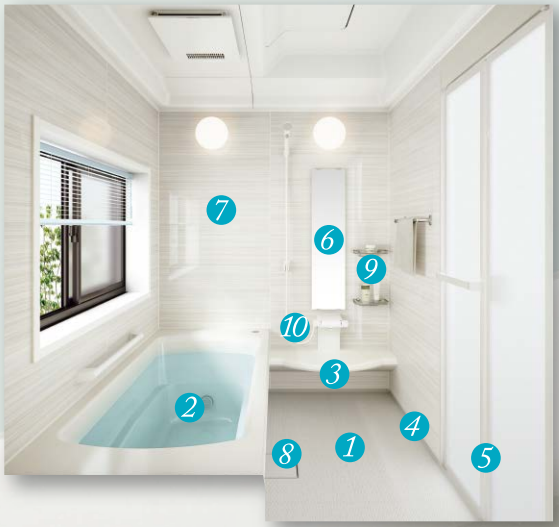

※商品のカラーは、印刷見本と多少相違する場合があります。

銀の効果で
ヌメリを

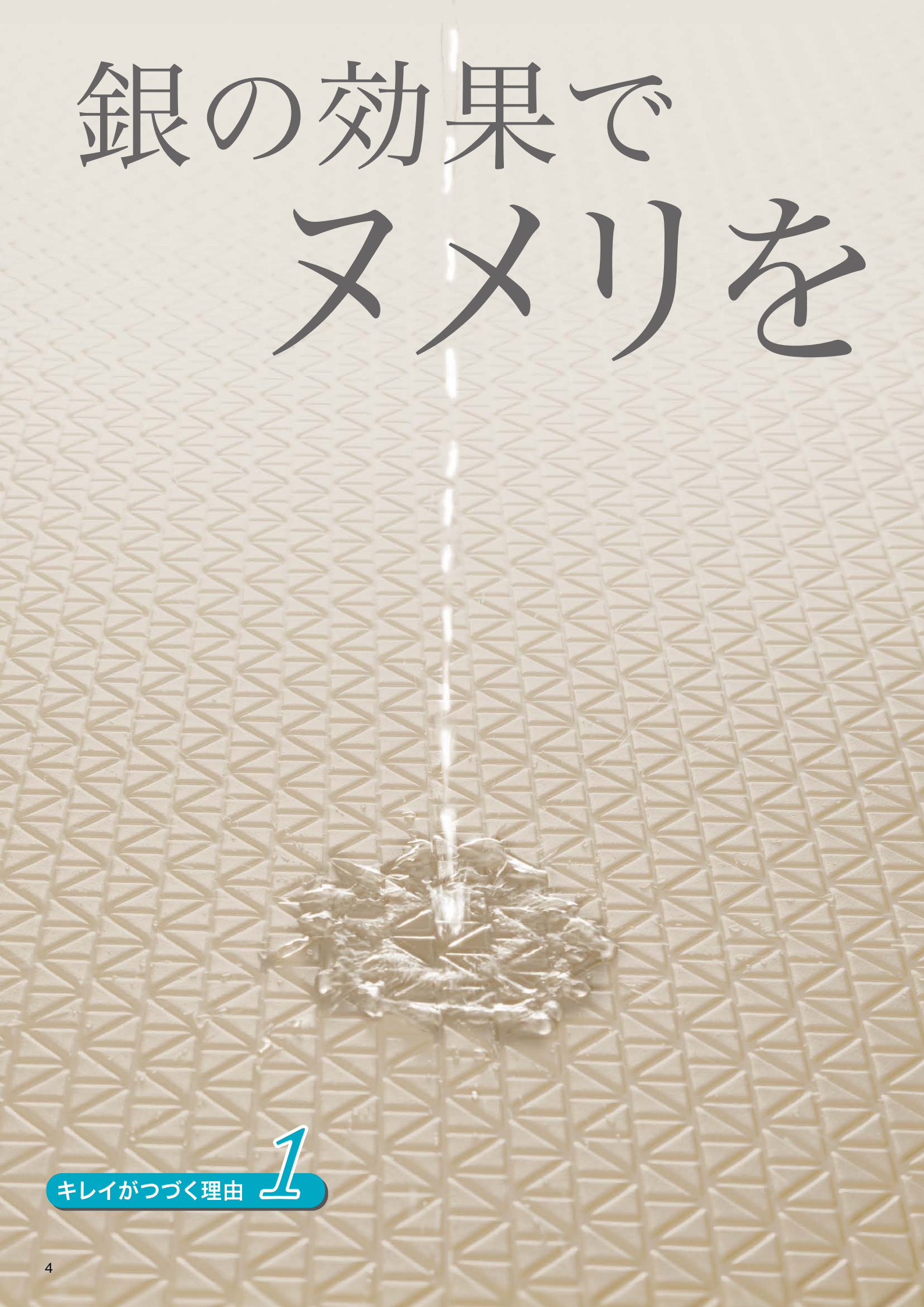

キレイがつづく理由 1

軽減

■銀の効果とは

床(水切りフロアーAg)は、銀入り素材。
雑菌の繁殖を抑制しヌメリを軽減するので、きれいが長持ちし、お掃除も簡単です。

銀の効果の試験結果

24時間後の菌数を99%以上抑制します。(※2)

(※2)菌は大腸菌・黄色ぶどう球菌

試験機関:一般財団法人　ボーケン品質評価機構(大阪事業所)
試験項目:抗菌性試験　□50mmの試験片に大腸菌・黄色ぶどう球菌を滴下し抗菌効果を確認
試験方法:JIS Z 2801:2010(フィルム密着法)
試験菌種:大腸菌・黄色ぶどう球菌

銀の効果の実験結果
(排水ふた)

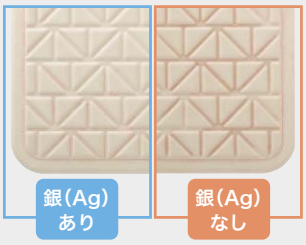

実験条件:家族4人で1ヶ月入浴(使用条件により、効果は異なります。)

●ヌメリを軽減するもので、汚れを洗浄したりカビの発生を抑制するものではありません。使用条件により、効果は異なります。

親水剤の効果で
水切り性能UP
水はけが良く、
汚れが落ちやすい

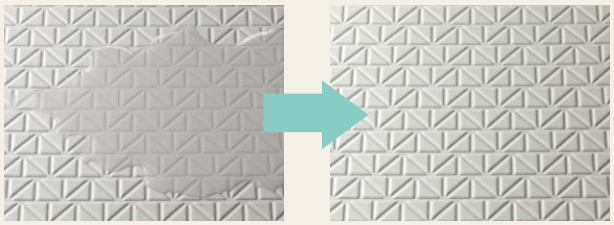

※床の乾きを早めるためには浴室内の換気が必要です。
入浴後には換気扇などの使用をおすすめします。

高はっ水だから
ラクしてき

キレイがつづく理由 2

浴槽・カウンター

BHW/BHKシリーズ 標準装備

※高はっ水浴槽は人造大理石浴槽のみ。
※高はっ水カウンター（人造大理石）はBHWシリーズ Sプランを除く。

れい

■高はっ水とは

高はっ水素材は水はじきがよく、
汚れがつきにくいので、軽く拭くか、
水洗いするだけできれいが長持ちします。

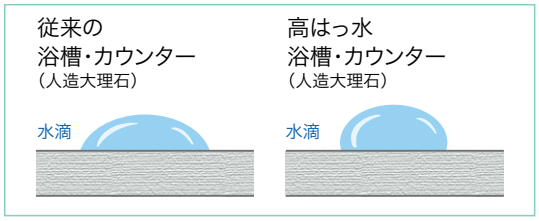

皮脂汚れの防汚性能比較

高はっ水浴槽・カウンター（人造大理石）

皮脂汚れ滴下1分後　スポンジで軽く拭きとると

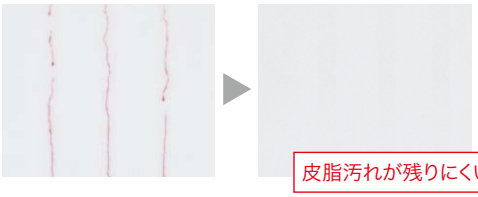

従来の浴槽・カウンター（人造大理石）

皮脂汚れ滴下1分後　スポンジで軽く拭きとると

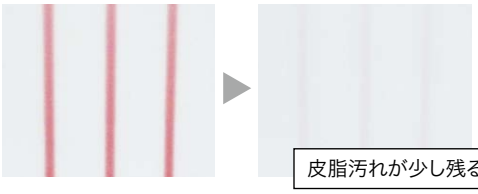

水あか汚れの除去性能比較

高はっ水浴槽・カウンター（人造大理石）

水あか汚れ滴下後、乾燥　軽く水拭きすると

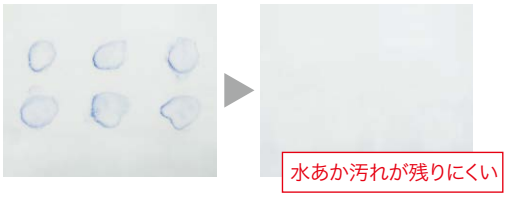

従来の浴槽・カウンター（人造大理石）

水あか汚れ滴下後、乾燥　軽く水拭きすると

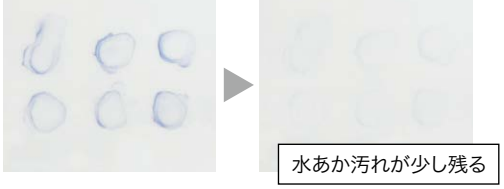

※写真の皮脂汚れ・水あか汚れは実際の成分に基づき人工的に作ったもので、識別しやすいように着色しています。

カウンターも高はっ水素材なので お掃除簡単

Lカウンター（標準装備）

Hカウンター（オプション）

キレイがつづく理由 3

汚れもカビも

樹脂目地　BHW/BHKシリーズ 標準装備

浴槽目地（樹脂目地）※浴槽目地は人造大理石浴槽のみ。

床目地（樹脂目地）

目地の比較

いったんカビの根が入り込むとお手入れが大変なシリコン目地。樹脂目地は、カビの根が入り込みにくい素材でできているので、お手入れも簡単です。

イメージ図

樹脂目地

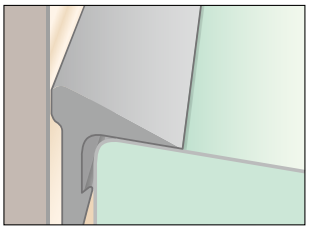

シリコン目地

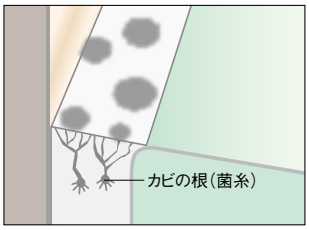

つきにくい

ドア BHW/BHKシリーズ 標準装備

汚れやすくお掃除が面倒だったドアの換気口を上部へ移動しました。汚れがたまりやすいガラリや、カビが発生しやすいゴムパッキンがないので、ひと拭きで汚れを簡単に落とすことができます。

換気口は上部

換気扇が回ると、浴室の気圧が下がり、自動でフラップが開いて吸気します。

ドア上部

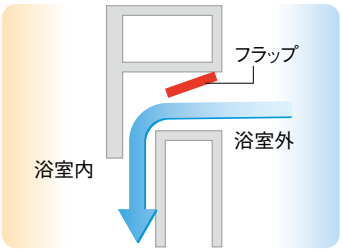

従来のドア（下部）

凹凸が多くお掃除が大変

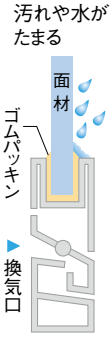

お掃除簡単ドア（下部）

凹凸がほとんどなくお掃除簡単

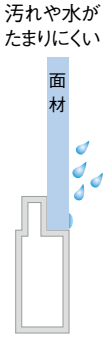

※商品のカラーは、印刷見本と多少相違する場合があります。

くもりにくく、汚れが落ちやすい

従来の鏡

- 水あかが付きやすく、汚れが落ちにくい。
- くもりやすい。

高親水鏡

- 汚れが付きにくく、付いても軽く拭くだけでキレイに。
- くもりにくい。

キレイがつづく理由 6

高親水鏡の特長

くもりにくい

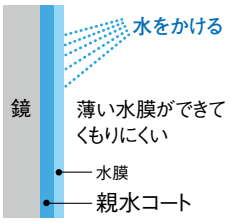

お掃除簡単

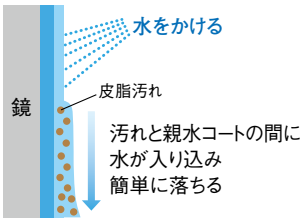

汚れがたまると効果が少なくなるため、日常のお手入れが必要です。

壁　BHW/BHK/GBKシリーズ　標準装備　※GBKシリーズ Eプランを除く。

鏡面仕上げ(※1)でお掃除簡単

※1 ジャスミングレーを除く。

ヘアキャッチャー　BHW/BHK/GBKシリーズ　標準装備

お手入れがとっても簡単

排水の勢いだけで、流れた髪の毛が自然にまとまり、楽に捨てられます。

棚　BHW/BHKシリーズ オプション

水切れがよくお掃除も簡単

キレイがつづく理由 9

水切れや通気性の良いステンレスワイヤーラックなので、水がたまらずヌメリや汚れが付きにくくなります。

※化粧棚（ワイヤーラック）はオプションです。

水栓　BHW/BHKシリーズ Kプラン　標準装備

水アカが目立たない

キレイがつづく理由 10

白い水栓カバーで、水アカが目立たない素材です。

お掃除簡単仕様一覧

お掃除簡単 キレイがつづく理由	BHW シリーズ	BHK シリーズ	GBK シリーズ
1 **床**(銀入り素材)	○	○	—
2 **浴槽**(高はっ水素材)	○	○	—
3 **カウンター**(高はっ水素材)	○ (Tプラン)(Kプラン)	○	—
4 **樹脂目地**	○	○	○ 一部(壁)
5 **ドア**	○	○	—
6 **高親水鏡**	○	○	—
7 **壁**(鏡面仕上げ)	○	○	○ (Cプラン)
8 **ヘアキャッチャー**	○	○	○
9 **棚**(ワイヤーラック)	△	△	—
10 **水栓**(白い水栓カバー)	○ (Kプラン)	○ (Kプラン)	—

標準装備 ○　　オプション △

※商品のカラーは、印刷見本と多少相違する場合があります。

人にやさしい充実機能で

みんな快適

P16 浴室の予備暖房と
床や排水口まわりのヌメリを軽減
シャワ暖プラス Ag（銀イオン）エージー

P18 天井も壁も床も浴槽も浴室を外気から守る
浴室まるまる保温

P20 壁3色の新カラー

P22 肩までつかれる
ざぶーん浴槽

P23 年間で約9,100リットル節水
節水浴槽

P24 浴槽一覧

P27 衣類も乾燥できる
換気暖房乾燥機（電気式）

P28 家計にも、環境にもeco

シャワ暖プラス Ag

銀イオン
エージー

※GBKシリーズ Eプランは取付できません。

シャワ暖運転が

約2分(※1)で床を30℃、浴室を25℃にあたためます。(※2)

(※1)給湯温度が設定温度になってからの時間。 (※2)外気温10℃、給湯温度50℃、浴室サイズ(1616)でのデータです。使用状況により異なる場合があります。

シャワーが床をあたため、ミストが浴室内をあたためます。

冬場に快適

シャワ暖運転方法

入浴前にリモコンのシャワ暖スイッチを押してください。
シャワーとミストを同時に噴出して設定した室温になると自動停止します。

(18℃～40℃に設定可能)

●リモコンで予約運転もできます。
(給湯器のふろ自動運転・予約運転とは連動しません。)

ヒートショック予防に
入浴前の浴室をあたためます。

床温度および浴室温度 比較

■ シャワ暖 散水5分(42℃ 5.6L/min)

停止直後

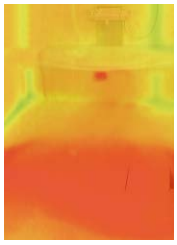

停止後90秒

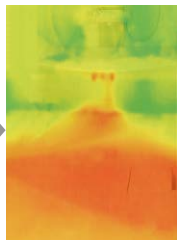

■ シャワー 散水5分(42℃ 8.5L/min)

停止直後

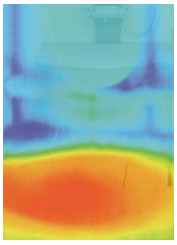

停止後45秒

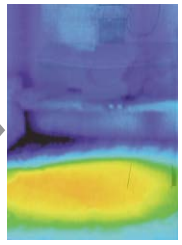

浴室全体のあたたかさが長持ちします。

対応給湯器

給湯圧力0.1～0.75MPa 給湯温度40～50℃に設定可能な給湯器(※3)

注：上水道に接続された給湯器からの温水を使用してください。地下水、井戸水、温泉水は、ノズルづまりの原因になりますので使用しないでください。

(※3) 給湯温度が調節できない(高温に固定される)給湯器をお使いの場合は、別売の「シャワ暖プラスAg温調キット」(P81.P93.P102参照)の取付けが必要です。

Ag散水運転が

浴室のお手入れを軽減。(※4)

(※4)Ag散水は、ヌメリを軽減するもので、汚れを洗浄したり、カビの発生を抑制するものではありません。
定期的なお手入れは必要です。

毎日1回の散水で、床や排水口まわりのヌメリを軽減します。

1年中使える

Ag 散水運転方法

最後の入浴者が、入浴後にリモコンのAg散水スイッチを押してください。銀イオン水を約30秒間散水して自動停止します。

注：Ag散水運転後は、換気扇で充分に換気してください。

1ヶ月後の実験結果(排水口まわり)

実験条件：家族4人、最終入浴後、毎日Ag散水運転を実施
(使用条件により、効果は異なります。)

■カンタンリモコン

大きなスイッチと文字が大きく見やすい液晶表示

浴室まるまる保温

天井も壁も床も浴槽も
浴室を外気から守って
ポッカポカ。

（JIS高断熱浴槽準拠）

浴槽内お湯温度が、4時間後でも約2℃しか下がりません

断熱天井で保温

当社従来品より

約6℃あたたかい

（天井表面温度 30分後 約23℃）

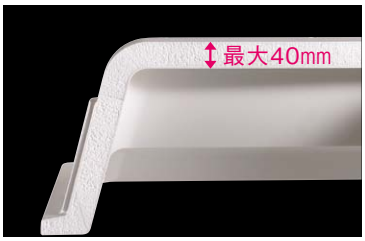

※GBKシリーズを除く。

壁で保温

当社従来品（石膏ボード壁）より

約5℃あたたかい

（壁表面温度 30分後 約24℃）

壁の厚さ20mm（サンドイッチパネル）

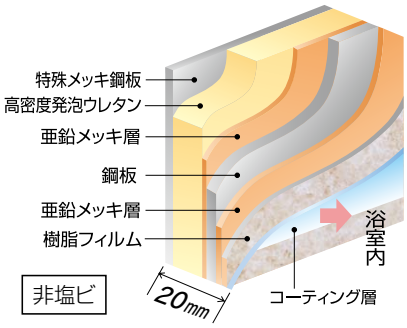

床で保温

当社従来品より

約6℃あたたかい

（床表面温度 30分後 約26℃）

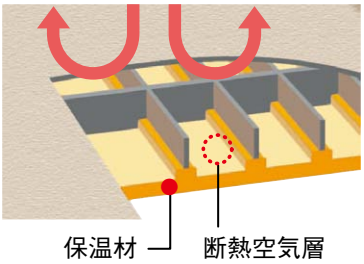

※GBKシリーズはオプションです。

※イラストはイメージのため、
実際の色や寸法とは異なります。
浴槽の保温材は、人造大理石浴槽がウレタンフォーム吹き付け、FRP浴槽は断熱材の貼り付けです。

浴槽と浴槽まわりで保温

浴槽・浴槽エプロンと組ふた(保温)で保温

※測定条件はJIS高断熱浴槽の設定に
もとづくものであり、保証値ではありません。

当社従来品より

約3℃あたたかい（浴槽内お湯温度 4時間後 約40℃）

浴槽・浴槽エプロンで保温

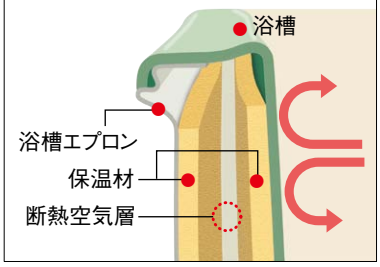

組ふた(保温)で保温

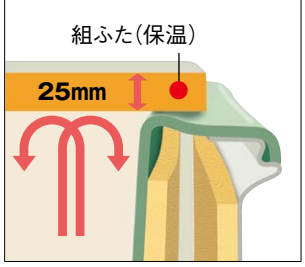

※保温材付浴槽は、GBKシリーズはオプションです。
※組ふた(保温)は、Tプラン標準、K・S・C・Eプランはオプションです。
※強制追焚付給湯器を使用する場合、冬場の凍結予防運転により表示の温度より低下することがあります。

※イラストはイメージのため、実際の色や寸法とは異なります。

◎当社従来品(GYP-1616)……天井(保温材無し)、壁(石膏ボード製「10mm」)、床(保温材無し)、浴槽(FRP浴槽保温材無し)、風呂ふた(厚み4mm)、防水パン(浴槽まわり二重構造有り)

◎測定条件……周囲温度が10℃、浴槽内湯温42℃、シャワー温度42℃で床に15分間散水した後の温度変化を測定　当社従来品(GYP-1616)との比較

壁

空間を演出する壁に

3色の新カラー

ホワイトウッド

ライトウッド

ダークウッド

※商品のカラーは、印刷見本と多少相違する場合があります。

ざぶーん浴槽

高はっ水素材

●肩までつかれる深さ、530mm
●シンプルゆったりストレートデザイン

肩までつかれる深い浴槽

節水浴槽

高はっ水素材

●節水と入り心地の両立
●足元サポート／Mステップ採用
●シンプルストレートデザイン

年間で 約9,100リットル節水 ※1

※1 当社従来品との比較：節水浴槽(1603人造大理石ベンチ付浴槽)実使用水位(70%水位):167L
当社従来品(1601人造大理石ベンチ付浴槽)実使用水位(70%水位):192L
(192L−167L)×365日=9,125L

浴 槽

全浴槽にポップアップ式排水栓 標準装備

ボタンを押すだけで排水ができる

※浴槽の色は P68-1 を参照してください。

※浴槽目地（樹脂目地）は、人造大理石浴槽のみ。

BHWシリーズ　アクリル人造大理石浴槽

●天然石の深み、透明感、重厚感を再現した人造大理石浴槽。
●表面硬度が硬くキズがつきにくいので、美しい光沢を保ちます。
●高はっ水素材※1で、きれいが長持ち。

※1 素材表面が非常になめらかで硬く、さらに高はっ水、はつ油成分を練り込んでいるので、汚れが付きにくく、軽く拭くだけできれいになります。

BHW-1721·1717

高はっ水素材　ざぶーん浴槽

1652人造大理石浴槽

●アームレスト付 ●フランジ取手付
●保温材付
満水量:328L

カラーバリエーション

DG　DB　GB　GP　GG　TW

BHW-1721·1717

高はっ水素材　節水浴槽

1652人造大理石ベンチ付浴槽

●ベンチ付 ●アームレスト付
●フランジ取手付 ●保温材付
満水量:286L

カラーバリエーション

DG　DB　GB　GP　GG　TW

BHW-1217

高はっ水素材

1200人造大理石浴槽

●アームレスト付 ●フランジ取手付
●保温材付
満水量:240L

カラーバリエーション

DG　DB　GB　GP　GG　TW

BHWシリーズ　FRP浴槽

●表面がなめらかで、汚れが付きにくく、お手入れも簡単です。
●キズが付きにくいので、美しい光沢を保ちます。

BHW-1721·1717

1650FRP浴槽

●アームレスト付 ●フランジ取手付
●保温材付（オプション）
満水量:300L

カラーバリエーション

PP　PO　PG　NW

BHW-1217

1200FRP浴槽

●アームレスト付 ●フランジ取手付
●保温材付（オプション）
満水量:240L

カラーバリエーション

PP　PO　PG　NW

全浴槽にポップアップ式排水栓 標準装備

ボタンを押すだけで排水ができる

※浴槽の色は P68-1 を参照してください。

※浴槽目地（樹脂目地）は、人造大理石浴槽のみ。

BHKシリーズ　アクリル人造大理石浴槽

●天然石の深み、透明感、重厚感を再現した人造大理石浴槽。
●表面硬度が硬くキズがつきにくいので、美しい光沢を保ちます。
●高はっ水素材※1で、きれいが長持ち。

※1 素材表面が非常になめらかで硬く、さらに高はっ水、はつ油成分を練り込んでいるので、汚れが付きにくく、軽く拭くだけできれいになります。

BHK-1620·1616

高はっ水素材　ざぶーん浴槽

1603人造大理石浴槽

●アームレスト付 ●フランジ取手付
●保温材付
満水量:310L

カラーバリエーション

DG　DB　GB　GP　GG　TW

BHK-1620·1616

高はっ水素材　節水浴槽

1603人造大理石ベンチ付浴槽

●ベンチ付 ●アームレスト付
●フランジ取手付 ●保温材付
満水量:273L

カラーバリエーション

DG　DB　GB　GP　GG　TW

BHK-1216

高はっ水素材

1153人造大理石浴槽

●アームレスト付 ●フランジ取手付
●保温材付
満水量:230L

カラーバリエーション

DG　DB　GB　GP　GG　TW

BHKシリーズ　FRP浴槽

●表面がなめらかで、汚れが付きにくく、お手入れも簡単です。
●キズが付きにくいので、美しい光沢を保ちます。

BHK-1620·1616

1601FRP浴槽

●アームレスト付 ●フランジ取手付
●保温材付（オプション）
満水量:295L

カラーバリエーション

PP　PO　PG　NW

BHK-1620·1616

1601FRPベンチ付浴槽

●ベンチ付 ●アームレスト付
●フランジ取手付 ●保温材付（オプション）
満水量:320L

カラーバリエーション

PP　PO　PG　NW

BHK-1620·1616

1602FRPベンチ付浴槽

●ベンチ付 ●アームレスト付
●フランジ取手付 ●保温材付（オプション）
満水量:300L

カラーバリエーション

PP　PG　NW

BHK-1216

1150FRP浴槽

●アームレスト付 ●フランジ取手付
●保温材付（オプション）
満水量:230L

カラーバリエーション

PP　PG　NW

浴 槽

全浴槽にポップアップ式排水栓 標準装備

ボタンを押すだけで排水ができる GBK-1216標準のFRP浴槽を除く

※浴槽の色は P68-1 を参照してください。

GBKシリーズ アクリル人造大理石浴槽

●天然石の深み、透明感、重厚感を再現した人造大理石浴槽。
●表面硬度が硬くキズがつきにくいので、美しい光沢を保ちます。
●スーパークリン素材※1で、きれいが長持ち。

※1 素材表面が非常になめらかで硬く、さらにはっ水、はつ油成分を練り込んでいるので、軽く拭くだけできれいになります。
表面の凹凸は、わずか約0.05μm(当社従来品 約0.11μm)

GBK-1616

ざぶーん浴槽

1602人造大理石浴槽

●アームレスト付 ●フランジ取手付
●保温材付
満水量:310L

カラーバリエーション

DG DB GB GP GG TW

GBK-1616

節水浴槽

1602人造大理石ベンチ付浴槽

●ベンチ付 ●アームレスト付
●フランジ取手付 ●保温材付
満水量:273L

カラーバリエーション

DG DB GB GP GG TW

GBK-1216

1150人造大理石浴槽

●アームレスト付 ●フランジ取手付
●保温材付
満水量:230L

カラーバリエーション

DG DB GB GP GG TW

GBKシリーズ FRP浴槽

●表面がなめらかで、汚れが付きにくく、お手入れも簡単です。
●キズが付きにくいので、美しい光沢を保ちます。

GBK-1616

1601FRP浴槽

●アームレスト付 ●フランジ取手付
●保温材付(オプション)
満水量:295L

カラーバリエーション

PP PO PG NW

GBK-1616

1601FRPベンチ付浴槽

●ベンチ付 ●アームレスト付
●フランジ取手付 ●保温材付(オプション)
満水量:320L

カラーバリエーション

PP PO PG NW

GBK-1616

1602FRPベンチ付浴槽

●ベンチ付 ●アームレスト付
●フランジ取手付 ●保温材付(オプション)
満水量:300L

カラーバリエーション

PP PG NW

GBK-1216

1150FRP浴槽

●アームレスト付 ●フランジ取手付
●保温材付(オプション)
満水量:230L

カラーバリエーション

PP PG NW

換気暖房乾燥機（電気式）

衣類も乾燥できるから、毎日のお洗濯も安心

BHW・BHKシリーズ 標準装備

浴室乾燥　強力換気で湿気を追い出し、カビをシャットアウト。

衣類乾燥　浴室が乾燥室になり、24時間お天気に関係なく衣類乾燥。

暖　　房　温風暖房で、寒い冬でも浴室があたたかく、快適入浴。

風 乾 燥　換気＋循環風により、ヒーター（熱源）を使用せず省エネ。

リモコン

※仕様の詳細はP128をご覧ください。

特定保守製品　換気暖房乾燥機（電気式）［V-141BZ-CF、V-241BZ-CF］は、平成21年4月1日施行の消費生活用製品安全法（消安法）で指定される「特定保守製品」です。
この製品の所有者は消安法上、点検期間に点検を受ける（有償の法定点検）などの保守を行うことが求められています。
○製品に同梱の所有者票の情報に基づいて、所有者登録を行ってください。○点検期間前に法定点検のご案内をいたしますので、点検を依頼してください。
※お問い合わせ先　三菱電機株式会社 法定点検制度お客様相談窓口　0120-490-499　URL: http://www.mitsubishielectric.co.jp

家計にも、環境にもeco

地球にエコ　家計にエコ

節湯水栓

水道代、燃料代がお得

○都市ガスの場合

年間 約20,500円お得
水道代 約6,100円　ガス代 約14,400円

CO_2 186kg／年 削減

BHW シリーズ　BHK シリーズ　標準装備　GBK シリーズ　オプション

最適流量 8.5L／分 ＋ ワンストップシャワーヘッドまたは水栓本体（プッシュ水栓）で、ワンタッチでシャワーの出し止めができます。

ワンストップシャワーヘッド
（BHW・BHKシリーズ 標準装備）

プッシュ水栓
（BHW・BHKシリーズ Tプラン オプション）

節湯シャワー

水道代、燃料代がお得

○都市ガスの場合

年間 約10,100円お得
水道代 約3,000円　ガス代 約7,100円

CO_2 92kg／年 削減

最適流量　8.5L／分

BHW シリーズ　BHK シリーズ　標準装備

GBK シリーズ　Cプラン 標準装備
Eプラン オプション

3モードワイドシャワー

水道代、燃料代がお得

○都市ガスの場合

年間 約21,800円お得
水道代 約6,400円　ガス代 約15,400円

CO_2 198kg／年 削減

最適流量 8.5L／分、
eシャワーモード時流量 6.4L／分
ワイドモード時流量 6.4L／分

BHW シリーズ　BHK シリーズ　オプション

GBK シリーズ　Cプラン
オプション

蛍光ランプ照明

電気代がお得

（1灯あたり）

年間 約800円お得

CO_2 12kg／年 削減

BHW シリーズ　BHK シリーズ　GBK シリーズ　標準装備

まるまる保温浴槽

水道代、燃料代がお得

年間 約6,400円お得

CO_2 77kg／年 削減

BHW シリーズ　BHK シリーズ　標準装備

GBK シリーズ　オプション

LED照明

電気代がお得

（1灯あたり）

年間 約1,000円お得

CO_2 15kg／年 削減

BHW シリーズ　BHK シリーズ　オプション

ふろ水利用システム

※ジェットバスには取付不可です。

水道代がお得

年間 約4,500円お得

CO_2 11kg／年 削減

手間をかけずにおふろの残り湯を洗濯に利用。

BHW シリーズ　BHK シリーズ　GBK シリーズ　オプション

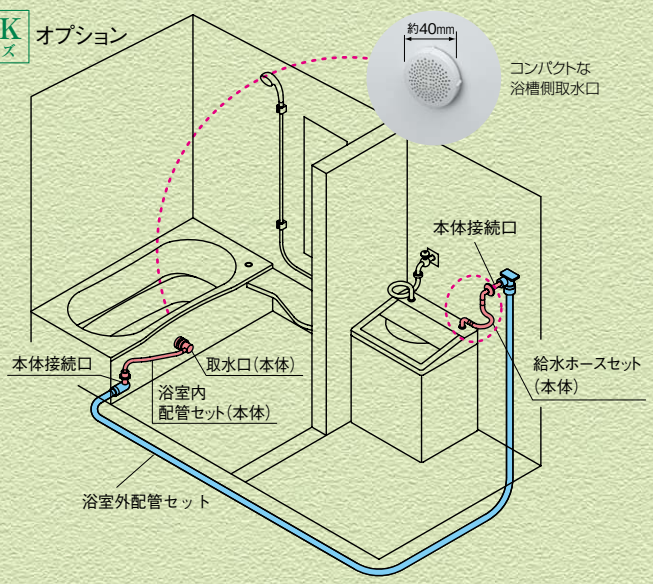

洗濯機メーカー	各社部品名	ホース品番	
		洗濯機本体付属品	別売品
三菱電機製	風呂水ホース	M10G16830（4m） M10E94830（5m）	M10000830（7m）
三洋電機製	風呂水吸水ホース	品番なし （4mホースであれば対応可能）	617 174 9649（5m） 617 210 5734（7m） 617 271 0488（7m）
パナソニック製	風呂水ホース	AXW2K-6BM0（4m） AXW2K-6AA0（5m）	AXW2K-6DL0（4m） AXW2K-VP10（10m）
日立製作所製	お湯取ホース	NW-9S3-031（4m） NW-9S3-026（5m）	NW-9S3-026（5m） NW-9S3-028（7m）
東芝製	ふろ水ポンプホース	42040707（4m） 42040648（5m）	42040649（7m）

※洗濯機本体付属ホース品番については使用する洗濯機の品番をメーカーにお問い合わせの上、対応一覧表記載の品番とご確認ください。
三洋電機製付属の場合、洗濯機本体付属の4mホースであれば対応可能です。（2013年1月現在）
※シャープ製洗濯機ふろ水ポンプ内蔵タイプは、接続エルボ形状が合わないため、対応しておりません。
※上記対応一覧表に記載された品番のホースを使用するふろ水ポンプ内蔵タイプの全自動洗濯機のみに対応可能です。洗濯機付属の風呂水吸水ホースにポンプがついているものには対応できません。
※取水口上側までの残り湯は、吸込みできません。
※入浴剤に使用の場合の残り湯は使用しないでください。洗濯機を傷めたり、衣類に色移りする恐れがあります。また、配管内にたまりますと汚れたり詰まったりする場合があります。
※寒冷地対応ではありません。凍結の恐れのある気候条件の地域には対応できません。（配管の水抜きはできません。また、ヒーター等を配管に巻かないでください。）
※施工条件によっては洗濯機標準のホースをもちいた場合より給水時間が長くなる場合があります。
※浴室外配管（架橋ポリエチレン管）には配管保護のため、厚さ5mmの被覆がついています。

■ 設 定

使用人数	4人家族
使用回数	入浴1回／人・日 シャワー1回／人・日 追いだき1回／日
年間使用日数	365日
使用料金	水道=0.25円／L（総務省統計局小売物価統計調査 2014年11月全国平均） 電気=27円／kWh（新電力料金目安単価／家庭電気製品公正取引協議会より） 都市ガス=188円／m^3（総務省統計局 小売物価統計調査 2014年11月全国平均）
CO_2換算係数	水=0.59kg／m^3（省エネ・防犯住宅推進アプローチブックより） 電気=0.41kg／kWh（2007年9月の電事連「電気事業における行動計画」より） 都市ガス=2.23kg／m^3 （2010年3月の環境省、経済産業省算定省令による）
ガス発熱量	44.8MJ／m^3
給湯器効率	0.8（80%）

■ 試算条件

○節湯水栓	水使用量=シャワー8.5L／分×4分／回・人×4人＋お掃除8.5L／分×2分／日=153L／日 水温15℃を42℃に昇温
○節湯シャワー	水使用量=シャワー8.5L／分×5分／回・人×4人＋お掃除8.5L／分×2分／日=187L／日 水温15℃を42℃に昇温
○さらに節水 3モードワイドシャワー	水使用量=シャワー8.5L／分×4分／回・人×4人＋お掃除6.4L／分×2分／日=149L／日 水温15℃を42℃に昇温
※従来水栓の水使用量=シャワー10L／分×5分／回・人×4人＋お掃除10L／分×2分／日=220L／日	
○蛍光ランプ照明	消費電力量=定格電力0.013kW×1灯×使用時間0.5h×4人×365日=9.49kWh／年（※1）
○LED照明	消費電力量=定格電力0.0048kW×使用時間0.5h×4人×365日=3.50kWh／年（※1）
※白熱灯照明の消費電力量=定格電力0.054kW×1灯×使用時間0.5h×4人×365日=39.42kWh／年（※1）	
○ふろ水利用システム	残り湯の使用水量=50L／回×1回／日
○まるまる保温浴槽	昇温条件=1.5℃昇温（中間期想定） 水使用量=浴槽容量（300L）×お湯はり量（80%）　※在来浴槽:6℃昇温（中間期想定）

※1:自社基準

この誌面に掲載の価格には消費税が含まれておりません。

もっと優雅に 快適オプション

ジェットバス 高はっ水素材 (BHW·BHKシリーズ)

※ジェットバスは2階以上の設置は不可です。1217·1216には取付不可です。
※仕様の詳細はP130をご覧ください。

自宅のお風呂でスパ気分。心も体もリフレッシュ。

■ジェット噴出口の取付位置

ベンチ付浴槽

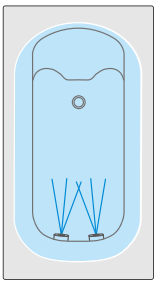

2穴ジェット

2穴ジェットは
ベンチ付のみ

ベンチなし浴槽

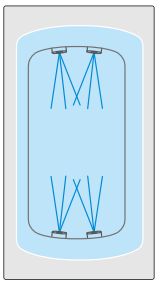

4穴ジェット

4穴ジェットは
ベンチなしのみ

リモコン(防水)
(2穴ジェット用)

リモコン(防水)
(4穴ジェット用)

12インチの地上デジタル浴室テレビ

※仕様の詳細はP130をご覧ください。

好きなテレビも見逃さないから入浴時間がもっと楽しい。

■LEDバックライト搭載
■電子番組表対応、文字放送対応

※地上デジタル放送専用です。
※データ放送·双方向サービスには対応しておりません。
※テレビ画面はハメ込み合成です。

リモコン(防水)

LEDダウンライト

※GBKシリーズ·1217·1216を除く。

浴室内の明るさはそのままで長寿命で電気代がお得。

■LEDダウンライト3灯

※GBKシリーズ、フラット天井、1217、1216は取付不可。
※LEDダウンライトに変更した場合は、標準仕様で付いている照明は無しとなります。

浴室サウンドシステム

※仕様の詳細はP130をご覧ください。

浴室内でゆったり音楽を楽しむことができます。

■スピーカー2ヶ付
■断熱ドーム天井のみ取付可能

スピーカー

リモコン（非防水）

プラン別価格帯

BHWシリーズ／BHKシリーズ

T カウンター水栓プラン

●人造大理石カウンター 高はっ水素材
●ワイドミラー 高親水コート

BHWシリーズ

1721(1.25坪)	¥1,573,000～
1717(1坪)	¥1,378,000～
1217(0.75坪)	¥1,222,000～

BHKシリーズ

1620(1.25坪)	¥1,478,000～
1616(1坪)	¥1,318,000～
1216(0.75坪)	¥1,158,000～

K カバー水栓プラン

●人造大理石カウンター 高はっ水素材
●スリムロングミラー 高親水コート

BHWシリーズ

1721(1.25坪)	¥1,348,000～
1717(1坪)	¥1,158,000～
1217(0.75坪)	¥1,008,000～

BHKシリーズ

1620(1.25坪)	¥1,228,000～
1616(1坪)	¥1,078,000～
1216(0.75坪)	¥ 938,000～

S 壁付水栓プラン

●Sカウンター
●セミロングミラー 高親水コート

BHWシリーズ

1717(1坪)	¥1,048,000～
1217(0.75坪)	¥ 908,000～

BHW シリーズ P34〜47
BHK シリーズ P48〜61
GBK シリーズ P62〜67
商品セットプランのご紹介

GBKシリーズ

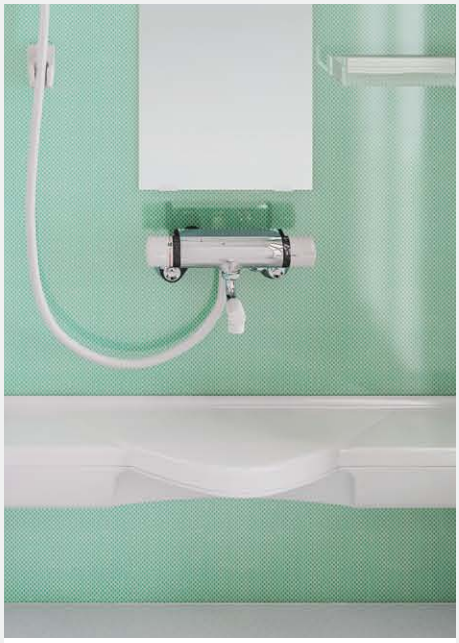

C 洗面器置きカウンタープラン

●Sカウンター
●セミロングミラー

GBKシリーズ

1616(1坪) ¥759,000〜
1216(0.75坪) ¥638,000〜

E ストレートカウンタープラン

●ストレートカウンター
●セミロングミラー

GBKシリーズ

1616(1坪) ¥639,000〜

この誌面に掲載の全商品の価格には消費税が含まれておりません。
※商品のカラーは、印刷見本と多少相違する場合があります。

標準装備品

BHWシリーズ（ワイド浴室）

※1721（1.25坪）は納期2週間

人造大理石浴槽
標準装備
高はっ水素材

高親水鏡
標準装備
高親水コート

ワイド浴室

BHWシリーズは、従来品（1620・1616・1216）と同じ設置スペースで浴室内が広い。

2000から2100mmに
奥行き100mm広い

1600から1650mmに
幅50mm広い

●浴室幅

サイズ	従来		BHWシリーズ	比較
1.25坪	1600	➡	1650	50mm 広い
1坪	1600	➡	1650	
0.75坪	1150	➡	1200	

●浴室奥行き

サイズ	従来		BHWシリーズ	比較
1.25坪	2000	➡	2100	100mm 広い
1坪	1600	➡	1650	50mm 広い
0.75坪	1600	➡	1650	

Tプラン

サイズ

1721（1.25坪）

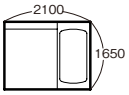

標準仕様希望小売価格
¥1,573,000

1717（1坪）

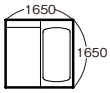

標準仕様希望小売価格
¥1,378,000

1217（0.75坪）

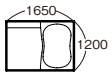

標準仕様希望小売価格
¥1,222,000

天井

Tプラン・Kプラン・Sプラン共通です。

断熱ドーム天井

壁

ウッド調サンドイッチパネル

ホワイトウッド

ライトウッド

ダークウッド

浴槽

Tプラン・Kプラン・Sプラン共通です。

1652人造大理石浴槽
ポップアップ式排水栓付／保温材付
高はっ水素材
ざぶーん浴槽

1200人造大理石浴槽
ポップアップ式排水栓付／保温材付
高はっ水素材

床／鏡

床は
Tプラン・Kプラン・Sプラン共通です。

水切りフロアーAg
銀入り素材

ソフトグレー

ソフトブラウン

高親水ワイドミラー
高親水コート

カウンター

Tプラン・Kプラン共通です。

Lカウンター（人造大理石）
高はっ水素材

ダークグレー

ダークブラウン

水栓

シンプルレバー水栓（サーモスタット式シャワー水栓）

ワンストップシャワーヘッド付
スライドバー付

KF659SCF

照明

防湿型角形照明（蛍光ランプ）

2灯

換気暖房乾燥機

標準装備

電気式天井埋込タイプ
V-141BZ-CF(100V仕様)

Kプラン

1721（1.25坪）

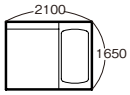

標準仕様希望小売価格
¥1,348,000

1717（1坪）

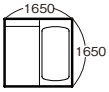

標準仕様希望小売価格
¥1,158,000

1217（0.75坪）

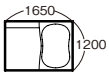

標準仕様希望小売価格
¥1,008,000

Sプラン

1717（1坪）

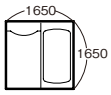

標準仕様希望小売価格
¥1,048,000

1217（0.75坪）

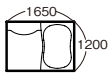

標準仕様希望小売価格
¥908,000

サイズ

天井

断熱ドーム天井

断熱ドーム天井

壁

メタルサンドイッチパネル

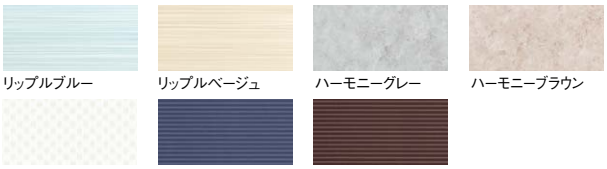

リップルブルー　リップルベージュ　ハーモニーグレー　ハーモニーブラウン
ナチュラルホワイト　ディープブルー　ディープレッド

メタルシートサンドイッチパネル
周辺パネル

JG:ジャスミングレー

メタルサンドイッチパネル
アクセントパネル

ディープブルー　ディープレッド
リップルブルー　リップルベージュ

浴槽

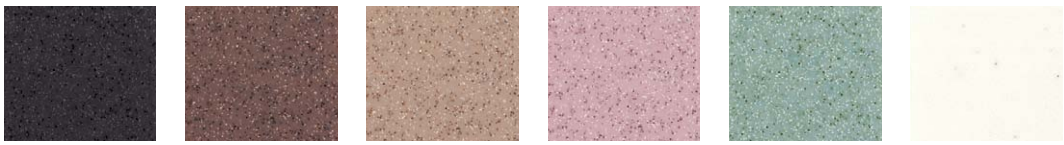

ダークグレー　ダークブラウン　グレイッシュベージュ　グレイッシュピンク　グレイッシュグリーン　ツインクルホワイト

床／鏡

水切りフロアーAg
銀入り素材

ソフトグレー　ソフトブラウン

高親水スリムロングミラー
高親水コート

水切りフロアーAg
銀入り素材

ソフトグレー　ソフトブラウン

高親水セミロングミラー
高親水コート

カウンター

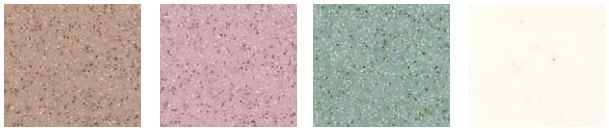

グレイッシュベージュ　グレイッシュピンク　グレイッシュグリーン　ツインクルホワイト

Sカウンター

水栓

カバー水栓（サーモスタット式シャワー水栓）

ワンストップシャワーヘッド付
KF807NSCF

壁付水栓（サーモスタット式シャワー水栓）

ワンストップシャワーヘッド付
KF800SR8CF

照明

防湿型丸形照明
（蛍光ランプ）

2灯（1721・1717）
1灯（1217）

防湿型丸形照明
（蛍光ランプ）

1灯

□ 部分は変更が可能です。

セレクトガイド…P70〜81　寸法図…P104・105

●プラン 01　BHW−1721 T S CR WW−LW FTW BB E7 H S W N T N S J B−− 6 D N A P AB A1

1 2 3 4 5 6 7 8 9 10 11 12 13 14 15 16 17 18 19 20 21 22

ドア位置

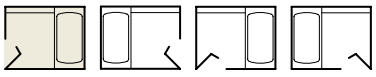

CR　CL　SR　SL

BHW series | Tプラン | 1721 1.25坪

写真セット価格 Ⓐ＋Ⓑ　¥1,656,200

Ⓐ標準仕様希望小売価格　¥ 1,573,000

標準装備品

2 天井……断熱ドーム天井
4 壁（周辺パネル）
……ウッド調サンドイッチパネル（WW）
壁（アクセントパネル）
……ウッド調サンドイッチパネル（LW）
5 浴槽……1652人造大理石浴槽（TW）
6 床……水切りフロアーAg
7 洗い場水栓……シンプルレバー水栓（KF659SCF）
ワンストップシャワーヘッド・水栓カウンター・スライドバー（L1100）付
8 ドア……中折ドア
9 カウンター……Lカウンター（S）
11 鏡……高親水ワイドミラー
12 棚……なし
13 照明…防湿型角形照明（蛍光ランプ）（2灯）
14 換気扇…換気暖房乾燥機（V-141BZ-CF）
15 握りバー……ソフト握りバー（L600）
16 風呂ふた…2枚組ふた（保温）（FKH-1652G）
17 タオル掛け……タオル掛け（YTK-400K）
18 風呂いす……なし

※茶色文字は、写真セットでオプションに変更されている装備品です。

※写真セットの窓及び一口循環口は標準仕様には含まれません。

Ⓑオプション合計価格　¥ 83,200

6 水切りフロアーAg（BB）……＋¥25,000
20 窓取付枠（UMW-1208B）……＋¥15,300
21 引違い窓（1200×800）（B）（網戸付）……＋¥22,900
22 引違い窓用ブラインド……＋¥20,000

※壁接続部の模様・柄は多少ズレが生じます。

□ 部分は変更が可能です。

セレクトガイド…P70〜81　寸法図…P104・105

●プラン 02　BHW−1721 T S CR WW−−− FDG SG E7 S K W B T N Z J K−− 6 D N A N TW N−

1 2 3 4 5 6 7 8 9 10 11 12 13 14 15 16 17 18 19 20 21 22

BHW series | Tプラン | 1721 1.25坪

写真セット価格 Ⓐ＋Ⓑ ¥2,080,200

Ⓐ 標準仕様希望小売価格 ¥ 1,573,000

標準装備品

2 天井…… 断熱ドーム天井
4 壁……ウッド調サンドイッチパネル（WW）
5 浴槽……1652人造大理石浴槽（DG）
6 床…… 水切りフロアーAg（SG）
7 洗い場水栓…… シンプルレバー水栓（KF659SCF）
ワンストップシャワーヘッド・水栓カウンター・スライドバー（L1100）付
8 ドア…… 中折ドア
9 カウンター…… Lカウンター（K）
10 シャワ暖プラスAg…… なし
11 鏡…… 高親水ワイドミラー
12 棚…… なし
13 照明… 防湿型角形照明（蛍光ランプ）（2灯）
14 換気扇…換気暖房乾燥機（V-141BZ-CF）
15 握りバー…… ソフト握りバー（L600）
16 風呂ふた… 2枚組ふた（保温）（FKH-1652G）
17 タオル掛け……タオル掛け（YTK-400K）
18 風呂いす……なし

※茶色文字は、写真セットでオプションに変更されている装備品です。

※写真セットの窓及び一口循環口は標準仕様には含まれません。

Ⓑ オプション合計価格 ¥ 507,200

8 3枚引き戸…… ＋¥80,000
10 シャワ暖プラスAg…… ＋¥68,000
13 LEDダウンライト…… ＋¥84,000
15 メタル握りバー（L600）…… ＋¥5,000
21 台形引違い窓（1650×1000）（W）…… ＋¥270,200
（網戸・ブラインド・窓取付枠・カウンター付）

※壁接続部の模様・柄は多少ズレが生じます。

ドア位置

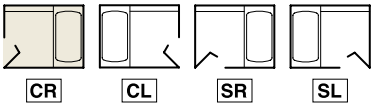

この誌面に掲載の全商品の価格には消費税が含まれておりません。
※商品のカラーは、印刷見本と多少相違する場合があります。

□ 部分は変更が可能です。

セレクトガイド…P70〜81　寸法図…P104・105

●プラン 03　BHW−1721 K S SL NW−RA FGG SG G1 H G W N E H N J B−− 7 D N A P AB N−

1 2 3 4 5 6 7 8 9 10 11 12 13 14 15 16 17 18 19 20 21 22

BHW series | Kプラン | 1721 1.25坪

写真セット価格 Ⓐ＋Ⓑ　¥1,386,200

Ⓐ 標準仕様希望小売価格　¥ 1,348,000

標準装備品

2 天井……断熱ドーム天井
4 壁（周辺パネル）
……メタルサンドイッチパネル（NW）
壁（アクセントパネル）
……メタルサンドイッチパネル（RA）
5 浴槽……1652人造大理石浴槽（GG）
6 床……水切りフロアーAg（SG）
7 洗い場水栓…カバー水栓（KF807NSCF）
ワンストップシャワーヘッド付
8 ドア……中折ドア
9 カウンター……Lカウンター（G）
11 鏡……高親水スリムロングミラー
12 棚……化粧棚
13 照明…防湿型丸形照明（蛍光ランプ）（2灯）
14 換気扇…換気暖房乾燥機（V-141BZ-CF）
15 握りバー……ソフト握りバー（L600）
16 風呂ふた…巻きふた（フック付）（MF-1641）
17 タオル掛け……タオル掛け（YTK-400K）
18 風呂いす……なし

※写真セットの窓及び一口循環口は標準仕様には含まれません。

Ⓑ オプション合計価格　¥ 38,200

20 窓取付枠（UMW-1208B）……＋¥15,300
21 引違い窓（1200×800）（B）（網戸付）……＋¥22,900

※壁接続部の模様・柄は多少ズレが生じます。

ドア位置

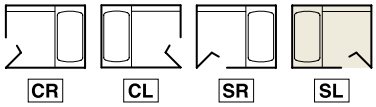

□ 部分は変更が可能です。

セレクトガイド…P70〜81　寸法図…P104·105

●プラン 04　BHW−1721 K S SL NW−−− HGB SG G3 K B W N E L N J B−− 6 D N A C GB N−

1 2 3 4 5 6 7 8 9 10 11 12 13 14 15 16 17 18 19 20 21 22

BHW series | Kプラン | 1721 1.25坪

写真セット価格 Ⓐ＋Ⓑ ¥1,585,700

Ⓐ 標準仕様希望小売価格 ¥ 1,348,000

標準装備品

2 天井…… 断熱ドーム天井
4 壁…… メタルサンドイッチパネル(NW)
5 浴槽…… 1652人造大理石浴槽
6 床…… 水切りフロアーAg(SG)
(お掃除簡単ヘアキャッチャー付)
7 洗い場水栓…カバー水栓(KF807NSCF)
ワンストップシャワーヘッド付
8 ドア……中折ドア
9 カウンター…… Lカウンター(B)
11 鏡……高親水スリムロングミラー
12 棚……化粧棚
13 照明… 防湿型丸形照明(蛍光ランプ)(2灯)
14 換気扇‥換気暖房乾燥機(V-141BZ-CF)
15 握りバー…… ソフト握りバー(L600)
16 風呂ふた… 巻きふた(フック付)(MF-1641)
17 タオル掛け……タオル掛け(YTK-400K)
18 風呂いす……なし

※茶色文字は、写真セットでオプションに変更されている装備品です。

※写真セットの窓及び一口循環口は標準仕様には含まれません。

Ⓑ オプション合計価格 ¥ 237,700

5 1652人造大理石ベンチ付浴槽(GB)…… ±¥0
7 カバー水栓(KF812NS3CF)…… +¥33,000
3モードワイドシャワー・ワンストップシャワーヘッド付
8 片引き戸…… +¥65,000
12 化粧棚(ワイヤーラック)…… +¥16,000
16 2枚組ふた(保温)(FKH-1652G)…… +¥21,000
20 窓取付枠(UMW-1717B)…… +¥27,000
21 全幅引違い窓(1650×800)(B)(網戸・ブラインド付)…… +¥72,000
風呂ふたフック(TS122SP V1)…… +¥3,700

※壁接続部の模様・柄は多少ズレが生じます。

ドア位置

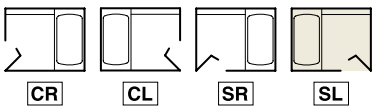

この誌面に掲載の全商品の価格には消費税が含まれておりません。

※商品のカラーは、印刷見本と多少相違する場合があります。

□ 部分は変更が可能です。

セレクトガイド…P70〜81　寸法図…P106・107

●プラン 05　BHW−1717 T S CL LW−−− FTW BB E7 H S W N S N S J B−− 6 D N B P AB A1

1 2 3 4 5 6 7 8 9 10 11 12 13 14 15 16 17 18 19 20 21 22

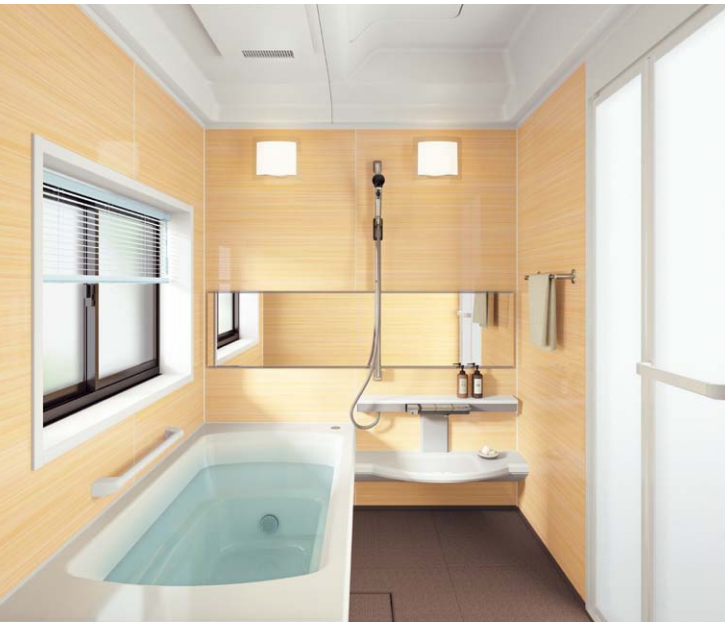

ドア位置

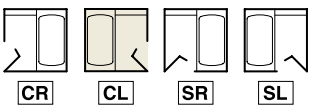

BHW series | Tプラン | 1717 1坪

写真セット価格 Ⓐ＋Ⓑ　¥1,456,200

Ⓐ 標準仕様希望小売価格　¥ 1,378,000

標準装備品

2 天井……断熱ドーム天井
4 壁……ウッド調サンドイッチパネル(LW)
5 浴槽……1652人造大理石浴槽(TW)
6 床……水切りフロアーAg
7 洗い場水栓……シンプルレバー水栓(KF659SCF)
ワンストップシャワーヘッド・水栓カウンター・スライドバー(L1100)付
8 ドア……中折ドア
9 カウンター……Lカウンター(S)
11 鏡……高親水ワイドミラー
12 棚……なし
13 照明…防湿型角形照明(蛍光ランプ)(2灯)
14 換気扇…換気暖房乾燥機(V-141BZ-CF)
15 握りバー……ソフト握りバー(L600)
16 風呂ふた…2枚組ふた(保温)(FKH-1652G)
17 タオル掛け……タオル掛け(YTK-400K)
18 風呂いす……なし

※茶色文字は、写真セットでオプションに変更されている装備品です。

※写真セットの窓及び一口循環口は標準仕様には含まれません。

Ⓑ オプション合計価格　¥ 78,200

6 水切りフロアーAg(BB)……＋¥20,000
20 窓取付枠(UMW-1208B)……＋¥15,300
21 引違い窓(1200×800)(B)(網戸付)……＋¥22,900
22 引違い窓用ブラインド……＋¥20,000

※壁接続部の模様・柄は多少ズレが生じます。

□ 部分は変更が可能です。

セレクトガイド…P70〜81　寸法図…P106・107

●プラン 06　BHW−1717 T S CL WW−DW FDB BB F9 Y C W N S N 6 J B−− 6 D N B C GK N−

1 2 3 4 5 6 7 8 9 10 11 12 13 14 15 16 17 18 19 20 21 22

BHW series | Tプラン | 1717 1坪

写真セット価格 Ⓐ＋Ⓑ ¥1,675,500

Ⓐ標準仕様希望小売価格 ¥ 1,378,000

標準装備品

2 天井…… 断熱ドーム天井
4 壁（周辺パネル）
…… ウッド調サンドイッチパネル（WW）
壁（アクセントパネル）
……ウッド調サンドイッチパネル（DW）
5 浴槽…… 1652人造大理石浴槽（DB）
6 床…… 水切りフロアーAg
7 洗い場水栓…… シンプルレバー水栓（KF659SCF）
ワンストップシャワーヘッド・水栓カウンター・スライドバー（L1100）付
8 ドア……中折ドア
9 カウンター…… Lカウンター（C）
11 鏡…… 高親水ワイドミラー
12 棚…… なし
13 照明… 防湿型角形照明（蛍光ランプ）（2灯）
14 換気扇…換気暖房乾燥機（V-141BZ-CF）
15 握りバー…… ソフト握りバー（L600）
16 風呂ふた… 2枚組ふた（保温）（FKH-1652G）
17 タオル掛け… タオル掛け（YTK-400K）
18 風呂いす……なし

※茶色文字は、写真セットでオプションに変更されている装備品です。

※写真セットの窓及び一口循環口は標準仕様には含まれません。

Ⓑオプション合計価格 ¥ 297,500

6 水切りフロアーAg（BB）…… ＋¥20,000
7 シンプルレバー水栓（KF659SSCF3）…… ＋¥21,000
3モードワイドシャワー・ワンストップシャワーヘッド・水栓カウンター・スライドバー（L1100）付
8 片引き戸（デラックスタイプ）…… ＋¥95,000
13 防湿型薄型照明（LED）（RWL-N400L（A）-2CH）…… ＋¥20,000
20 窓取付枠（UMW-1717B）…… ＋¥27,000
21 全幅引違い窓（1650×800）（K）（網戸・ブラインド付）…… ＋¥77,000
浴槽水栓（KM83GCUCF2）…… ＋¥33,000
浴槽水栓取付配管セット（VS-YH-16F）…… ＋¥4,500

※壁接続部の模様・柄は多少ズレが生じます。

ドア位置

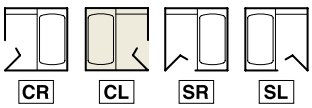

この誌面に掲載の全商品の価格には消費税が含まれておりません。

※商品のカラーは、印刷見本と多少相違する場合があります。

□ 部分は変更が可能です。

セレクトガイド…P70〜81　寸法図…P106・107

●プラン 07　BHW−1717 K S CL WW−−− FTW SG G1 H S W N E L N J B−− 7 D N B P AB A1

1 2 3 4 5 6 7 8 9 10 11 12 13 14 15 16 17 18 19 20 21 22

ドア位置

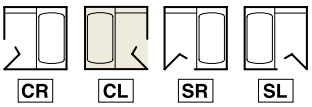

BHW series | Kプラン | 1717 1坪

写真セット価格 Ⓐ＋Ⓑ　**¥1,289,800**

Ⓐ 標準仕様希望小売価格　**¥ 1,158,000**

標準装備品

2 天井……断熱ドーム天井
4 壁……メタルサンドイッチパネル
5 浴槽……1652人造大理石浴槽（TW）
6 床……水切りフロアーAg（SG）
7 洗い場水栓…カバー水栓（KF807NSCF）ワンストップシャワーヘッド付
8 ドア……中折ドア
9 カウンター……Lカウンター（S）
11 鏡……高親水スリムロングミラー
12 棚……化粧棚
13 照明…防湿型丸形照明（蛍光ランプ）（2灯）
14 換気扇…換気暖房乾燥機（V-141BZ-CF）
15 握りバー……ソフト握りバー（L600）
16 風呂ふた…巻きふた（フック付）（MF-1641）
17 タオル掛け…タオル掛け（YTK-400K）
18 風呂いす……なし

※茶色文字は、写真セットでオプションに変更されている装備品です。

※写真セットの窓及び一口循環口は標準仕様には含まれません。

Ⓑ オプション合計価格　**¥ 131,800**

4 壁（全面）ウッド調サンドイッチパネル（WW）……＋¥57,600
12 化粧棚（ワイヤーラック）……＋¥16,000
20 窓取付枠（UMW-1208B）……＋¥15,300
21 引違い窓（1200×800）（B）（網戸付）……＋¥22,900
22 引違い窓用ブラインド……＋¥20,000

※壁接続部の模様・柄は多少ズレが生じます。

□ 部分は変更が可能です。

セレクトガイド…P70〜81　寸法図…P106・107

●プラン 08　BHW−1717 S S CR JG − DR FTW SB D7 H W W N M J M J B−− 7 D N B C GB N−

1 2 3 4 5 6 7 8 9 10 11 12 13 14 15 16 17 18 19 20 21 22

BHW series | Sプラン | 1717 1坪

写真セット価格 Ⓐ＋Ⓑ ¥1,147,000

Ⓐ 標準仕様希望小売価格 ¥ 1,048,000

標準装備品

2 天井…… 断熱ドーム天井
4 壁（周辺パネル）
……メタルシートサンドイッチパネル（JG）
壁（アクセントパネル）
……メタルサンドイッチパネル（DR）
5 浴槽……1652人造大理石浴槽（TW）
6 床…… 水切りフロアーAg（SB）
7 洗い場水栓…… 壁付水栓（KF800SR8CF）
ワンストップシャワーヘッド付
8 ドア……中折ドア
9 カウンター…… Sカウンター
11 鏡…… 高親水セミロングミラー
12 棚……化粧棚
13 照明… 防湿型丸形照明（蛍光ランプ）（1灯）
14 換気扇…換気暖房乾燥機（V-141BZ-CF）
15 握りバー…… ソフト握りバー（L600）
16 風呂ふた… 巻きふた（フック付）（MF-1641）
17 タオル掛け… タオル掛け（YTK-400K）
18 風呂いす…… なし

※写真セットの窓及び一口循環口は標準仕様には含まれません。

Ⓑ オプション合計価格 ¥ 99,000

20 窓取付枠（UMW-1717B）……＋¥27,000
21 全幅引違い窓（1650×800）（B）（網戸・ブラインド付）…… ＋¥72,000

※壁接続部の模様・柄は多少ズレが生じます。

ドア位置

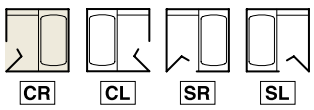

この誌面に掲載の全商品の価格には消費税が含まれておりません。
※商品のカラーは、印刷見本と多少相違する場合があります。

□ 部分は変更が可能です。

セレクトガイド…P70〜81　寸法図…P108・109

●プラン 09　BHW−1217 T S CL WW−−− FGP SG E7 H M W N S N S J B−− F D N C J DB A2

1 2 3 4 5 6 7 8 9 10 11 12 13 14 15 16 17 18 19 20 21 22

ドア位置

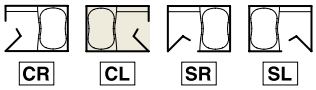

BHW series | Tプラン | 1217 0.75坪

写真セット価格 Ⓐ＋Ⓑ　¥1,279,700

Ⓐ 標準仕様希望小売価格　¥ 1,222,000

標準装備品

2 天井……断熱ドーム天井
4 壁……ウッド調サンドイッチパネル（WW）
5 浴槽……1200人造大理石浴槽（GP）
6 床……水切りフロアーAg（SG）
7 洗い場水栓……シンプルレバー水栓（KF659SCF）
ワンストップシャワーヘッド・水栓カウンター・スライドバー（L1100）付
8 ドア……中折ドア
9 カウンター……Lカウンター（M）
11 鏡……高親水ワイドミラー
12 棚……なし
13 照明…防湿型角形照明（蛍光ランプ）（2灯）
14 換気扇…換気暖房乾燥機（V-141BZ-CF）
15 握りバー……ソフト握りバー（L600）
16 風呂ふた…2枚組ふた（保温）（FKH-120）
17 タオル掛け…タオル掛け（YTK-400K）
18 風呂いす……なし

※写真セットの窓及び一口循環口は標準仕様には含まれません。

Ⓑ オプション合計価格　¥ 57,700

20 窓取付枠（UMW-0808B）……＋¥12,400
21 引違い窓（800×800）（B）（網戸付）……＋¥21,600
22 引違い窓用ブラインド……＋¥20,000
風呂ふたフック（TS122SP V1）……＋¥3,700

※壁接続部の模様・柄は多少ズレが生じます。

□ 部分は変更が可能です。

セレクトガイド…P70〜81　寸法図…P108·109

●プラン 10　BHW−1217 T S CL WW−DW FTW BB B4 J S W B S N S J K−− F D N C J DK A2

1 2 3 4 5 6 7 8 9 10 11 12 13 14 15 16 17 18 19 20 21 22

BHW series | Tプラン | 1217 0.75坪

写真セット価格 Ⓐ＋Ⓑ　¥1,366,900

Ⓐ 標準仕様希望小売価格　¥ 1,222,000

標準装備品

2 天井……断熱ドーム天井
4 壁（周辺パネル）
……ウッド調サンドイッチパネル（WW）
壁（アクセントパネル）
……ウッド調サンドイッチパネル（DW）
5 浴槽……1200人造大理石浴槽（TW）
6 床……水切りフロアーAg
7 洗い場水栓……シンプルレバー水栓（KF659SCF）
ワンストップシャワーヘッド・水栓カウンター・スライドバー（L1100）付
8 ドア……中折ドア
9 カウンター……Lカウンター（S）
10 シャワ暖プラスAg……なし
11 鏡……高親水ワイドミラー
12 棚……なし
13 照明…防湿型角形照明（蛍光ランプ）（2灯）
14 換気扇…換気暖房乾燥機（V-141BZ-CF）
15 握りバー……ソフト握りバー（L600）
16 風呂ふた…2枚組ふた（保温）（FKH-120）
17 タオル掛け……タオル掛け（YTK-400K）
18 風呂いす……なし

※茶色文字は、写真セットでオプションに変更されている装備品です。

※写真セットの窓及び一口循環口は標準仕様には含まれません。

Ⓑ オプション合計価格　¥ 144,900

6 水切りフロアーAg（BB）……＋¥16,000
7 プッシュ水栓（BF-R741TN）・スライドバー（L1100）付……−¥20,000
8 開きドア……＋¥13,000
10 シャワ暖プラスAg……＋¥68,000
15 メタル握りバー（L600）……＋¥5,000
20 窓取付枠（UMW-0808B）……＋¥12,400
21 引違い窓（800×800）（K）（網戸付）……＋¥26,800
22 引違い窓用ブラインド……＋¥20,000
風呂ふたフック（TS122SP V1）……＋¥3,700

※壁接続部の模様・柄は多少ズレが生じます。

ドア位置

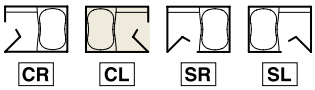

この誌面に掲載の全商品の価格には消費税が含まれておりません。

※商品のカラーは、印刷見本と多少相違する場合があります。

□ 部分は変更が可能です。

セレクトガイド…P70〜81　寸法図…P108・109

●プラン 11　BHW−1217 K S CL NW−RB FGB SB G1 H B W N E H M J B−− B D N C J DB A2

1 2 3 4 5 6 7 8 9 10 11 12 13 14 15 16 17 18 19 20 21 22

BHW series | Kプラン | 1217 0.75坪

写真セット価格 Ⓐ＋Ⓑ　¥1,062,000

Ⓐ 標準仕様希望小売価格　¥ 1,008,000

標準装備品

2 天井……断熱ドーム天井
4 壁（周辺パネル）
……メタルサンドイッチパネル（NW）
壁（アクセントパネル）
…… メタルサンドイッチパネル（RB）
5 浴槽…… 1200人造大理石浴槽（GB）
6 床…… 水切りフロアーAg（SB）
7 洗い場水栓…カバー水栓（KF807NSCF）
ワンストップシャワーヘッド付
8 ドア……中折ドア
9 カウンター…… Lカウンター（B）
11 鏡……高親水スリムロングミラー
12 棚……化粧棚
13 照明… 防湿型丸形照明（蛍光ランプ）（1灯）
14 換気扇…換気暖房乾燥機（V-141BZ-CF）
15 握りバー…… ソフト握りバー（L600）
16 風呂ふた…巻きふた（取手・フック付）（MFT-120）
17 タオル掛け… タオル掛け（YTK-400K）
18 風呂いす…… なし

※写真セットの窓及び一口循環口は標準仕様には含まれません。

Ⓑ オプション合計価格　¥ 54,000

20 窓取付枠（UMW-0808B）……＋¥12,400
21 引違い窓（800×800）（B）（網戸付）……＋¥21,600
22 引違い窓用ブラインド……＋¥20,000

※壁接続部の模様・柄は多少ズレが生じます。

ドア位置

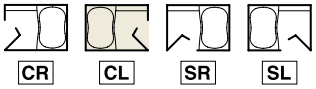

CR　CL　SR　SL

□ 部分は変更が可能です。

セレクトガイド…P70〜81　寸法図…P108·109

●プラン 12　BHW−1217 S S CL JG−DA FDG SG D7 H W W N M J M J B−− B D N C J DB A2

1 2 3 4 5 6 7 8 9 10 11 12 13 14 15 16 17 18 19 20 21 22

BHW series | Sプラン | 1217 0.75坪

写真セット価格 Ⓐ＋Ⓑ ¥962,000

Ⓐ 標準仕様希望小売価格 ¥ 908,000

標準装備品

2 天井…… 断熱ドーム天井
4 壁（周辺パネル）
……メタルシートサンドイッチパネル（JG）
壁（アクセントパネル）
……メタルサンドイッチパネル（DA）
5 浴槽…… 1200人造大理石浴槽（DG）
6 床…… 水切りフロアーAg（SG）
7 洗い場水栓…… 壁付水栓（KF800SR8CF）
ワンストップシャワーヘッド付
8 ドア……中折ドア
9 カウンター…… Sカウンター
11 鏡…… 高親水セミロングミラー
12 棚……化粧棚
13 照明… 防湿型丸形照明（蛍光ランプ）（1灯）
14 換気扇…換気暖房乾燥機（V-141BZ-CF）
15 握りバー…… ソフト握りバー（L600）
16 風呂ふた…巻きふた（取手・フック付）（MFT-120）
17 タオル掛け… タオル掛け（YTK-400K）
18 風呂いす…… なし

※写真セットの窓及び一口循環口は標準仕様には含まれません。

Ⓑ オプション合計価格 ¥ 54,000

20 窓取付枠（UMW-0808B）……＋¥12,400
21 引違い窓（800×800）（B）（網戸付）……＋¥21,600
22 引違い窓用ブラインド……＋¥20,000

※壁接続部の模様・柄は多少ズレが生じます。

ドア位置

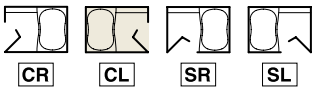

この誌面に掲載の全商品の価格には消費税が含まれておりません。
※商品のカラーは、印刷見本と多少相違する場合があります。

BHKシリーズ

人造大理石浴槽
標準装備
高はっ水素材

高親水鏡
標準装備
高親水コート

Tプラン

サイズ

1620（1.25坪）

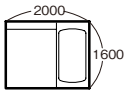

標準仕様希望小売価格
¥1,478,000

1616（1坪）

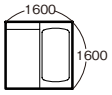

標準仕様希望小売価格
¥1,318,000

1216（0.75坪）

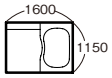

標準仕様希望小売価格
¥1,158,000

天井

Tプラン・Kプラン共通です。

断熱ドーム天井

壁

ウッド調サンドイッチパネル

ホワイトウッド

ライトウッド

ダークウッド

浴槽

Tプラン・Kプラン共通です。

1603人造大理石浴槽
ポップアップ式排水栓付／保温材付
高はっ水素材
ざぶーん浴槽

1153人造大理石浴槽
ポップアップ式排水栓付／保温材付
高はっ水素材

ダークグレー

ダークブラウン

床／鏡

水切りフロアーAg　銀入り素材

ビターグレー

ビターブラウン

高親水ワイドミラー
高親水コート

カウンター

Tプラン・Kプラン共通です。

Lカウンター（人造大理石）
高はっ水素材

ダークグレー

ダークブラウン

水栓

シンプルレバー水栓
（サーモスタット式シャワー水栓）

ワンストップシャワーヘッド付
スライドバー付

KF659SCF

照明

防湿型角形照明
（蛍光ランプ）

2灯

換気暖房乾燥機

標準装備

電気式天井埋込タイプ
V-141BZ-CF（100V仕様）

Kプラン

サイズ

1620（1.25坪）	1616（1坪）	1216（0.75坪）
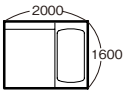	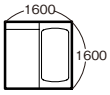	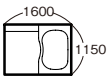
標準仕様希望小売価格 ¥1,228,000	標準仕様希望小売価格 ¥1,078,000	標準仕様希望小売価格 ¥938,000

天井

断熱ドーム天井

壁

メタルサンドイッチパネル

リップルブルー

リップルベージュ

ハーモニーグレー

ハーモニーブラウン

ナチュラルホワイト

ディープブルー

ディープレッド

浴槽

グレイッシュベージュ

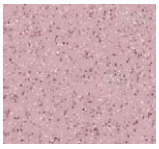
グレイッシュピンク

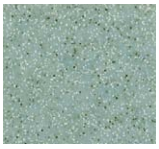
グレイッシュグリーン

ツインクルホワイト

床／鏡

水切りフロアーAg　銀入り素材

ソフトグレー

ソフトブラウン

高親水スリムロングミラー
高親水コート

カウンター

グレイッシュベージュ

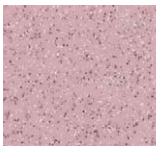
グレイッシュピンク

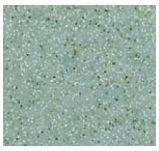
グレイッシュグリーン

ツインクルホワイト

水栓

カバー水栓
（サーモスタット式シャワー水栓）

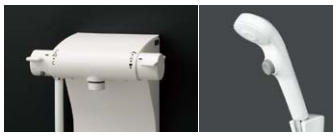

ワンストップシャワーヘッド付

KF807NSCF

照明

防湿型丸形照明
（蛍光ランプ）

2灯（1620・1616）
1灯（1216）

□ 部分は変更が可能です。

セレクトガイド…P82〜93　寸法図…P110·111

●プラン 13　BHK－1620 T S CR NW－RB FDB BB E7 H C D N L N S J B－－ 3 D N K P AB A1

1 2 3 4 5 6 7 8 9 10 11 12 13 14 15 16 17 18 19 20 21 22

ドア位置

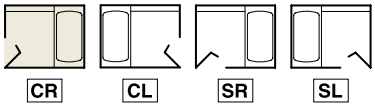

BHK series | Tプラン | 1620 1.25坪

写真セット価格 Ⓐ＋Ⓑ　**¥1,471,100**

Ⓐ 標準仕様希望小売価格　**¥ 1,478,000**

標準装備品

2 天井……断熱ドーム天井
4 壁……ウッド調サンドイッチパネル
5 浴槽……1603人造大理石浴槽(DB)
6 床……水切りフロアーAg(BB)
7 洗い場水栓……シンプルレバー水栓(KF659SCF)
ワンストップシャワーヘッド・水栓カウンター・スライドバー(L1100)付
8 ドア……中折ドア
9 カウンター……Lカウンター(C)
11 鏡……高親水ワイドミラー
12 棚……なし
13 照明…防湿型角形照明(蛍光ランプ)(2灯)
14 換気扇…換気暖房乾燥機(V-141BZ-CF)
15 握りバー……ソフト握りバー(L600)
16 風呂ふた…2枚組ふた(保温)(FKH-1602F)
17 タオル掛け…タオル掛け(YTK-400K)
18 風呂いす……なし

※茶色文字は、写真セットでオプションに変更されている装備品です。

※写真セットの窓及び一口循環口は標準仕様には含まれません。

Ⓑ オプション合計価格　**¥ －6,900**

4 壁(周辺パネル)メタルサンドイッチパネル(NW)……－¥68,800
壁(アクセントパネル)メタルサンドイッチパネル(RB)
20 窓取付枠(UMW-1208B)……＋¥15,300
21 引違い窓(1200×800)(B)(網戸付)……＋¥22,900
22 引違い窓用ブラインド……＋¥20,000
風呂ふたフック(TS122SP V1)……＋¥3,700

※壁接続部の模様・柄は多少ズレが生じます。

□ 部分は変更が可能です。

セレクトガイド…P82〜93　寸法図…P110·111

●プラン 14　BHK－1620 T S CR WW－－－ FTW SG F9 Y S W N L N 6 J K－－ 3 D N K W UB N－

1 2 3 4 5 6 7 8 9 10 11 12 13 14 15 16 17 18 19 20 21 22

BHK series | Tプラン | 1620 1.25坪

写真セット価格 Ⓐ＋Ⓑ　**¥1,695,900**

Ⓐ 標準仕様希望小売価格　**¥ 1,478,000**

標準装備品

2 天井……断熱ドーム天井
4 壁…ウッド調サンドイッチパネル（WW）
5 浴槽……1603人造大理石浴槽（TW）
6 床……水切りフロアーAg
7 洗い場水栓…シンプルレバー水栓（KF659SCF）ワンストップシャワーヘッド・水栓カウンター・スライドバー（L1100）付
8 ドア……中折ドア
9 カウンター……Lカウンター（S）
11 鏡……高親水ワイドミラー
12 棚……なし
13 照明…防湿型角形照明（蛍光ランプ）（2灯）
14 換気扇…換気暖房乾燥機（V-141BZ-CF）
15 握りバー……ソフト握りバー（L600）
16 風呂ふた…2枚組ふた（保温）（FKH-1602F）
17 タオル掛け……タオル掛け（YTK-400K）
18 風呂いす……なし

※茶色文字は、写真セットでオプションに変更されている装備品です。

※写真セットの窓及び一口循環口は標準仕様には含まれません。

Ⓑ オプション合計価格　**¥ 217,900**

6 水切りフロアーAg（SG）……－¥24,000
7 シンプルレバー水栓（KF659SSCF3）……＋¥21,000
3モードワイドシャワー・ワンストップシャワーヘッド・水栓カウンター・スライドバー（L1100）付
8 片引き戸（デラックスタイプ）……＋¥95,000
13 防湿型薄型照明（LED）（RWL-N400L（A）-2CH）……＋¥20,000
15 メタル握りバー（L600）……＋¥5,000
20 窓取付枠（UMW-1608B）……＋¥25,200
21 全幅引違い窓（1600×800）（B）（網戸・ブラインド付）……＋¥72,000
風呂ふたフック（TS122SP V1）……＋¥3,700

※壁接続部の模様・柄は多少ズレが生じます。

ドア位置

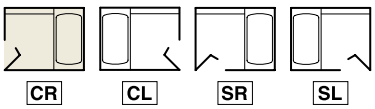

この誌面に掲載の全商品の価格には消費税が含まれておりません。

※商品のカラーは、印刷見本と多少相違する場合があります。

□ 部分は変更が可能です。

セレクトガイド…P82〜93　寸法図…P110·111

●プラン 15　BHK－1620 K S CR NW－LW HTW SB G1 H S W N E H N J B−− 7 D N K P AW A1

1 2 3 4 5 6 7 8 9 10 11 12 13 14 15 16 17 18 19 20 21 22

ドア位置

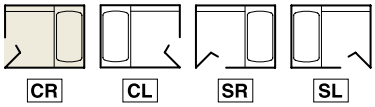

BHK series | Kプラン | 1620 1.25坪

写真セット価格 Ⓐ＋Ⓑ　**¥1,308,600**

Ⓐ 標準仕様希望小売価格　**¥ 1,228,000**

標準装備品

2 天井……断熱ドーム天井
4 壁……メタルサンドイッチパネル
5 浴槽……1603人造大理石浴槽
6 床……水切りフロアーAg(SB)
7 洗い場水栓…カバー水栓(KF807NSCF) ワンストップシャワーヘッド付
8 ドア……中折ドア
9 カウンター……Lカウンター(S)
11 鏡……高親水スリムロングミラー
12 棚……化粧棚
13 照明…防湿型丸形照明(蛍光ランプ)(2灯)
14 換気扇…換気暖房乾燥機(V-141BZ-CF)
15 握りバー……ソフト握りバー(L600)
16 風呂ふた…巻きふた(フック付)(MF-1641)
17 タオル掛け…タオル掛け(YTK-400K)
18 風呂いす……なし

※茶色文字は、写真セットでオプションに変更されている装備品です。

※写真セットの窓及び一口循環口は標準仕様には含まれません。

Ⓑ オプション合計価格　**¥ 80,600**

4 壁(周辺パネル)メタルサンドイッチパネル(NW)……＋¥22,400
壁(アクセントパネル)ウッド調サンドイッチパネル(LW)
5 1603人造大理石ベンチ付浴槽(TW)……±¥0
20 窓取付枠(UMW-1208B)……＋¥15,300
21 引違い窓(1200×800)(W)(網戸付)……＋¥22,900
22 引違い窓用ブラインド……＋¥20,000

※壁接続部の模様・柄は多少ズレが生じます。

□ 部分は変更が可能です。

セレクトガイド…P82〜93　寸法図…P110·111

●プラン 16　BHK－1620 K S CL NW－－－ FDG SG G3 S K W B E L 4 J K－－ 7 D N K W UB N－

1 2 3 4 5 6 7 8 9 10 11 12 13 14 15 16 17 18 19 20 21 22

BHK series | Kプラン | 1620 1.25坪

写真セット価格 Ⓐ＋Ⓑ　**¥1,591,700**

Ⓐ 標準仕様希望小売価格　¥ 1,228,000

標準装備品

2 天井……断熱ドーム天井
4 壁……メタルサンドイッチパネル（NW）
5 浴槽……1603人造大理石浴槽（DG）
6 床……水切りフロアーAg（SG）
7 洗い場水栓…カバー水栓（KF807NSCF）ワンストップシャワーヘッド付
8 ドア……中折ドア
9 カウンター……Lカウンター（K）
10 シャワ暖プラスAg……なし
11 鏡……高親水スリムロングミラー
12 棚……化粧棚
13 照明…防湿型丸形照明（蛍光ランプ）（2灯）
14 換気扇…換気暖房乾燥機（V-141BZ-CF）
15 握りバー……ソフト握りバー（L600）
16 風呂ふた…巻きふた（フック付）（MF-1641）
17 タオル掛け……タオル掛け（YTK-400K）
18 風呂いす……なし

※茶色文字は、写真セットでオプションに変更されている装備品です。

※写真セットの窓及び一口循環口は標準仕様には含まれません。

Ⓑ オプション合計価格　¥ 363,700

7 カバー水栓（KF812NS3CF）3モードワイドシャワー・ワンストップシャワーヘッド付……＋¥33,000
8 3枚引き戸……＋¥80,000
10 シャワ暖プラスAg……＋¥68,000
12 化粧棚（ワイヤーラック）……＋¥16,000
13 防湿型角形照明（LED）（ZT0333）……＋¥27,000
15 メタル握りバー（L600）……＋¥5,000
20 窓取付枠（UMW-1608B）……＋¥25,200
21 全幅引違い窓（1600×800）（B）（網戸・ブラインド付）……＋¥72,000
浴槽水栓（KM83GCUCF2）……＋¥33,000
浴槽水栓取付配管セット（VS-YH-16F）……＋¥4,500

※壁接続部の模様・柄は多少ズレが生じます。

ドア位置

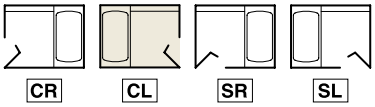

この誌面に掲載の全商品の価格には消費税が含まれておりません。

※商品のカラーは、印刷見本と多少相違する場合があります。

□ 部分は変更が可能です。

セレクトガイド…P82〜93　寸法図…P112・113

●プラン 17　BHK－1616 T S CR LW－－－ FTW SB E7 H S W N H N S J B－－ 3 D N L P AB A1

1 2 3 4 5 6 7 8 9 10 11 12 13 14 15 16 17 18 19 20 21 22

BHK series | Tプラン | 1616 1坪

写真セット価格 Ⓐ＋Ⓑ　**¥1,356,200**

Ⓐ 標準仕様希望小売価格　**¥ 1,318,000**

標準装備品

2 天井……断熱ドーム天井
4 壁……ウッド調サンドイッチパネル（LW）
5 浴槽……1603人造大理石浴槽（TW）
6 床……水切りフロアーAg
7 洗い場水栓……シンプルレバー水栓（KF659SCF）
ワンストップシャワーヘッド・水栓カウンター・スライドバー（L1100）付
8 ドア……中折ドア
9 カウンター……Lカウンター（S）
11 鏡……高親水ワイドミラー
12 棚……なし
13 照明…防湿型角形照明（蛍光ランプ）（2灯）
14 換気扇…換気暖房乾燥機（V-141BZ-CF）
15 握りバー……ソフト握りバー（L600）
16 風呂ふた…2枚組ふた（保温）（FKH-1602F）
17 タオル掛け…タオル掛け（YTK-400K）
18 風呂いす……なし

※茶色文字は、写真セットでオプションに変更されている装備品です。

※写真セットの窓及び一口循環口は標準仕様には含まれません。

Ⓑ オプション合計価格　**¥ 38,200**

6 水切りフロアーAg（SB）……－¥20,000
20 窓取付枠（UMW-1208B）……＋¥15,300
21 引違い窓（1200×800）（B）（網戸付）……＋¥22,900
22 引違い窓用ブラインド……＋¥20,000

※壁接続部の模様・柄は多少ズレが生じます。

ドア位置

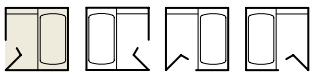

CR　CL　SR　SL

□ 部分は変更が可能です。

セレクトガイド…P82～93　寸法図…P112･113

●プラン 18　BHK－1616 T S CR MK－－－ FDG BG E7 K K W B H N Z J B－－ 3 D N L W UK N－

1 2 3 4 5 6 7 8 9 10 11 12 13 14 15 16 17 18 19 20 21 22

BHK series | Tプラン | 1616 1坪

写真セット価格 Ⓐ＋Ⓑ　¥1,637,200

Ⓐ 標準仕様希望小売価格　¥ 1,318,000

標準装備品

2 天井……断熱ドーム天井
4 壁……ウッド調サンドイッチパネル
5 浴槽……1603人造大理石浴槽（DG）
6 床……水切りフロアーAg（BG）
7 洗い場水栓……シンプルレバー水栓（KF659SCF）
ワンストップシャワーヘッド・水栓カウンター・スライドバー（L1100）付
8 ドア……中折ドア
9 カウンター……Lカウンター（K）
10 シャワ暖プラスAg……なし
11 鏡……高親水ワイドミラー
12 棚……なし
13 照明…防湿型角形照明（蛍光ランプ）（2灯）
14 換気扇…換気暖房乾燥機（V-141BZ-CF）
15 握りバー……ソフト握りバー（L600）
16 風呂ふた…2枚組ふた（保温）（FKH-1602F）
17 タオル掛け…タオル掛け（YTK-400K）
18 風呂いす……なし

※茶色文字は、写真セットでオプションに変更されている装備品です。

※写真セットの窓及び一口循環口は標準仕様には含まれません。

Ⓑ オプション合計価格　¥ 319,200

4 壁（全面）メタルサンドイッチパネル（MK）……±¥0
8 片引き戸……＋¥65,000
10 シャワ暖プラスAg……＋¥68,000
13 LEDダウンライト……＋¥84,000
20 窓取付枠（UMW-1608B）……＋¥25,200
21 全幅引違い窓（1600×800）（K）（網戸・ブラインド付）……＋¥77,000

※壁接続部の模様・柄は多少ズレが生じます。

ドア位置

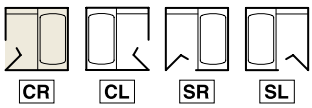

この誌面に掲載の全商品の価格には消費税が含まれておりません。

※商品のカラーは、印刷見本と多少相違する場合があります。

□ 部分は変更が可能です。

セレクトガイド…P82〜93　寸法図…P112·113

●プラン 19　BHK－1616 K S CR HB－－－ HGP SB G1 H M W N E H N J B－－ 7 D N L P AB A1

1 2 3 4 5 6 7 8 9 10 11 12 13 14 15 16 17 18 19 20 21 22

ドア位置

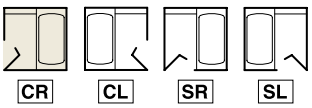

BHK series | Kプラン | 1616 1坪

写真セット価格 Ⓐ＋Ⓑ　**¥1,136,200**

Ⓐ 標準仕様希望小売価格　**¥ 1,078,000**

標準装備品

2 天井……断熱ドーム天井
4 壁……メタルサンドイッチパネル（HB）
5 浴槽……1603人造大理石浴槽
6 床……水切りフロアーAg（SB）
7 洗い場水栓…カバー水栓（KF807NSCF）ワンストップシャワーヘッド付
8 ドア……中折ドア
9 カウンター……Lカウンター（M）
11 鏡……高親水スリムロングミラー
12 棚……化粧棚
13 照明…防湿型丸形照明（蛍光ランプ）（2灯）
14 換気扇…換気暖房乾燥機（V-141BZ-CF）
15 握りバー……ソフト握りバー（L600）
16 風呂ふた…巻きふた（フック付）（MF-1641）
17 タオル掛け…タオル掛け（YTK-400K）
18 風呂いす……なし

※茶色文字は、写真セットでオプションに変更されている装備品です。

※写真セットの窓及び一口循環口は標準仕様には含まれません。

Ⓑ オプション合計価格　**¥ 58,200**

5 1603人造大理石ベンチ付浴槽（GP）……±¥0
20 窓取付枠（UMW-1208B）……＋¥15,300
21 引違い窓（1200×800）（B）（網戸付）……＋¥22,900
22 引違い窓用ブラインド……＋¥20,000

※壁接続部の模様・柄は多少ズレが生じます。

□ 部分は変更が可能です。

セレクトガイド…P82～93　寸法図…P112・113

●プラン 20　BHK－1616 K S CR NW－DW FGB SB G3 X B D N E H N J K－－ 7 D N L W UB N－

1 2 3 4 5 6 7 8 9 10 11 12 13 14 15 16 17 18 19 20 21 22

BHK series | Kプラン | 1616 1坪

写真セット価格 Ⓐ＋Ⓑ　¥1,289,200

Ⓐ 標準仕様希望小売価格　¥ 1,078,000

標準装備品

2 天井……断熱ドーム天井
4 壁……メタルサンドイッチパネル
5 浴槽……1603人造大理石浴槽（GB）
6 床……水切りフロアーAg（SB）
7 洗い場水栓…カバー水栓（KF807NSCF）ワンストップシャワーヘッド付
8 ドア……中折ドア
9 カウンター……Lカウンター（B）
11 鏡……高親水スリムロングミラー
12 棚……化粧棚
13 照明…防湿型丸形照明（蛍光ランプ）（2灯）
14 換気扇…換気暖房乾燥機（V-141BZ-CF）
15 握りバー……ソフト握りバー（L600）
16 風呂ふた…巻きふた（フック付）（MF-1641）
17 タオル掛け……タオル掛け（YTK-400K）
18 風呂いす……なし

※茶色文字は、写真セットでオプションに変更されている装備品です。

※写真セットの窓及び一口循環口は標準仕様には含まれません。

Ⓑ オプション合計価格　¥ 211,200

4 壁（周辺パネル）メタルサンドイッチパネル（NW）……＋¥16,000
壁（アクセントパネル）ウッド調サンドイッチパネル（DW）
7 カバー水栓（KF812NS3CF）……＋¥33,000
3モードワイドシャワー・ワンストップシャワーヘッド付
8 開きドア（デラックスタイプ）……＋¥60,000
15 メタル握りバー（L600）……＋¥5,000
20 窓取付枠（UMW-1608B）……＋¥25,200
21 全幅引違い窓（1600×800）（B）（網戸・ブラインド付）……＋¥72,000

※壁接続部の模様・柄は多少ズレが生じます。

ドア位置

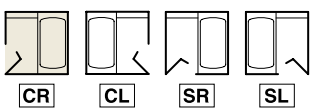

この誌面に掲載の全商品の価格には消費税が含まれておりません。

※商品のカラーは、印刷見本と多少相違する場合があります。

□ 部分は変更が可能です。

セレクトガイド…P82〜93　寸法図…P114・115

●プラン 21　BHK－1216 T S CR DW－−− FGB SB E7 H B W N H N S J B−− E D N M J DB A2

1 2 3 4 5 6 7 8 9 10 11 12 13 14 15 16 17 18 19 20 21 22

ドア位置

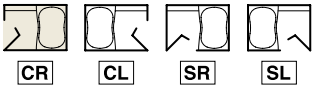

CR　CL　SR　SL

BHK series | Tプラン | 1216 0.75坪

写真セット価格 Ⓐ＋Ⓑ　**¥1,200,700**

Ⓐ 標準仕様希望小売価格　**¥ 1,158,000**

標準装備品

2 天井……断熱ドーム天井
4 壁……ウッド調サンドイッチパネル（DW）
5 浴槽……1153人造大理石浴槽（GB）
6 床……水切りフロアーAg
7 洗い場水栓……シンプルレバー水栓（KF659SCF）
ワンストップシャワーヘッド・水栓カウンター・スライドバー（L1100）付
8 ドア……中折ドア
9 カウンター……Lカウンター（B）
11 鏡……高親水ワイドミラー
12 棚……なし
13 照明…防湿型角形照明（蛍光ランプ）（2灯）
14 換気扇…換気暖房乾燥機（V-141BZ-CF）
15 握りバー……ソフト握りバー（L600）
16 風呂ふた…2枚組ふた（保温）（FKH-1151A）
17 タオル掛け…タオル掛け（YTK-400K）
18 風呂いす……なし

※茶色文字は、写真セットでオプションに変更されている装備品です。

※写真セットの窓及び一口循環口は標準仕様には含まれません。

Ⓑ オプション合計価格　**¥ 42,700**

6 水切りフロアーAg（SB）……－¥15,000
20 窓取付枠（UMW-0808B）……＋¥12,400
21 引違い窓（800×800）（B）（網戸付）……＋¥21,600
22 引違い窓用ブラインド……＋¥20,000
風呂ふたフック（TS122SP V1）……＋¥3,700

※壁接続部の模様・柄は多少ズレが生じます。

□ 部分は変更が可能です。

セレクトガイド…P82〜93　寸法図…P114・115

●プラン 22　BHK－1216 T S SR RA－−− FTW SG F9 K S W N F F 6 J K−− E D N M J DK A2

1 2 3 4 5 6 7 8 9 10 11 12 13 14 15 16 17 18 19 20 21 22

BHK series | Tプラン | 1216 0.75坪

写真セット価格 Ⓐ＋Ⓑ　**¥1,254,900**

Ⓐ 標準仕様希望小売価格　¥ 1,158,000

標準装備品

2 天井……断熱ドーム天井
4 壁……ウッド調サンドイッチパネル
5 浴槽……1153人造大理石浴槽（TW）
6 床……水切りフロアーAg
7 洗い場水栓…シンプルレバー水栓（KF659SCF）ワンストップシャワーヘッド・水栓カウンター・スライドバー（L1100）付
8 ドア……中折ドア
9 カウンター……Lカウンター（S）
11 鏡……高親水ワイドミラー
12 棚……なし
13 照明…防湿型角形照明（蛍光ランプ）（2灯）
14 換気扇…換気暖房乾燥機（V-141BZ-CF）
15 握りバー……ソフト握りバー（L600）
16 風呂ふた…2枚組ふた（保温）（FKH-1151A）
17 タオル掛け……タオル掛け（YTK-400K）
18 風呂いす……なし

※茶色文字は、写真セットでオプションに変更されている装備品です。

※写真セットの窓及び一口循環口は標準仕様には含まれません。

Ⓑ オプション合計価格　¥ 96,900

4 壁（全面）メタルサンドイッチパネル（RA）……－¥48,000
6 水切りフロアーAg（SG）……－¥15,000
7 シンプルレバー水栓（KF659SSCF3）……＋¥21,000
3モードワイドシャワー・ワンストップシャワーヘッド・水栓カウンター・スライドバー（L1100）付
8 片引き戸……＋¥65,000
11 高親水スリムロングミラー（デラックスタイプ）……－¥26,000
12 コーナー化粧棚（R2106-2）……＋¥12,000
13 防湿型薄型照明（LED）（RWL-N400L（A）-2CH）……＋¥20,000
15 メタル握りバー（L600）……＋¥5,000
20 窓取付枠（UMW-0808B）……＋¥12,400
21 引違い窓（800×800）（K）（網戸付）……＋¥26,800
22 引違い窓用ブラインド……＋¥20,000
風呂ふたフック（TS122SP V1）……＋¥3,700

※壁接続部の模様・柄は多少ズレが生じます。

ドア位置

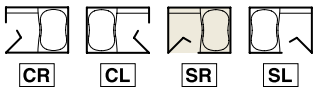

この誌面に掲載の全商品の価格には消費税が含まれておりません。

※商品のカラーは、印刷見本と多少相違する場合があります。

□ 部分は変更が可能です。

セレクトガイド…P82～93　寸法図…P114･115

●プラン 23　BHK－1216 K S CL NW－WW FTW SG G1 H S W N E H M J B－－ A D N M J DB N－

1 2 3 4 5 6 7 8 9 10 11 12 13 14 15 16 17 18 19 20 21 22

BHK series | Kプラン | 1216 0.75坪

写真セット価格 Ⓐ＋Ⓑ　¥988,000

Ⓐ 標準仕様希望小売価格　¥ 938,000

標準装備品

2 天井……断熱ドーム天井
4 壁……メタルサンドイッチパネル
5 浴槽……1153人造大理石浴槽（TW）
6 床……水切りフロアーAg（SG）
7 洗い場水栓…カバー水栓（KF807NSCF）ワンストップシャワーヘッド付
8 ドア……中折ドア
9 カウンター……Lカウンター（S）
11 鏡……高親水スリムロングミラー
12 棚……化粧棚
13 照明…防湿型丸形照明（蛍光ランプ）（1灯）
14 換気扇…換気暖房乾燥機（V-141BZ-CF）
15 握りバー……ソフト握りバー（L600）
16 風呂ふた…巻きふた（取手･フック付）（MFT-116）
17 タオル掛け…タオル掛け（YTK-400K）
18 風呂いす……なし

※茶色文字は、写真セットでオプションに変更されている装備品です。

※写真セットの窓及び一口循環口は標準仕様には含まれません。

Ⓑ オプション合計価格　¥ 50,000

4 壁（周辺パネル）メタルサンドイッチパネル（NW）……＋¥16,000
壁（アクセントパネル）ウッド調サンドイッチパネル（WW）
20 窓取付枠（UMW-0808B）……＋¥12,400
21 引違い窓（800×800）（B）（網戸付）……＋¥21,600

※壁接続部の模様･柄は多少ズレが生じます。

ドア位置

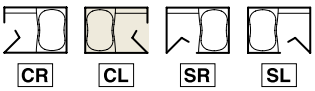

CR　CL　SR　SL

□ 部分は変更が可能です。

セレクトガイド…P82〜93　寸法図…P114・115

●プラン 24　BHK－1216 K S CL HG－－－ FGG SG G3 H G W N E L M J B－－ A D N M J DB A2

1 2 3 4 5 6 7 8 9 10 11 12 13 14 15 16 17 18 19 20 21 22

BHK series | Kプラン | 1216 0.75坪

写真セット価格 Ⓐ＋Ⓑ ¥1,041,000

Ⓐ 標準仕様希望小売価格 ¥ 938,000

標準装備品

2 天井…… 断熱ドーム天井
4 壁……メタルサンドイッチパネル（HG）
5 浴槽…… 1153人造大理石浴槽（GG）
6 床…… 水切りフロアーAg（SG）
7 洗い場水栓…カバー水栓（KF807NSCF）ワンストップシャワーヘッド付
8 ドア……中折ドア
9 カウンター…… Lカウンター（G）
11 鏡……高親水スリムロングミラー
12 棚…… 化粧棚
13 照明… 防湿型丸形照明（蛍光ランプ）（1灯）
14 換気扇…換気暖房乾燥機（V-141BZ-CF）
15 握りバー…… ソフト握りバー（L600）
16 風呂ふた…巻きふた（取手・フック付）（MFT-116）
17 タオル掛け… タオル掛け（YTK-400K）
18 風呂いす……なし

※茶色文字は、写真セットでオプションに変更されている装備品です。

※写真セットの窓及び一口循環口は標準仕様には含まれません。

Ⓑ オプション合計価格 ¥ 103,000

7 カバー水栓（KF812NS3CF）…… ＋¥33,000
3モードシャワー・ワンストップシャワーヘッド付
12 化粧棚（ワイヤーラック）…… ＋¥16,000
20 窓取付枠（UMW-0808B）…… ＋¥12,400
21 引違い窓（800×800）（B）（網戸付）…… ＋¥21,600
22 引違い窓用ブラインド…… ＋¥20,000

※壁接続部の模様・柄は多少ズレが生じます。

ドア位置

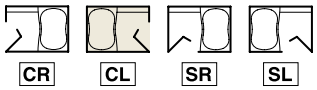

この誌面に掲載の全商品の価格には消費税が含まれておりません。

※商品のカラーは、印刷見本と多少相違する場合があります。

GBK シリーズ

Cプラン

サイズ

1616
（1坪）

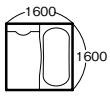

標準仕様希望小売価格
¥759,000

1216
（0.75坪）

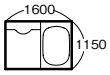

標準仕様希望小売価格
¥638,000

天井

アーチ型ドーム天井

壁

メタルサンドイッチパネル

ハーモニーグレー

ハーモニーブラウン

リップルブルー

リップルベージュ

ナチュラルホワイト

ナチュラルグリーン

ナチュラルオレンジ

ナチュラルレッド

ディープブルー

ディープレッド

浴槽

1601FRP浴槽
ポップアップ式排水栓付

1150FRP浴槽
チェーン付排水栓付

ペールピンク

ペールオレンジ ※1150FRP浴槽を除く。

ペールグリーン

ナチュラルホワイト

床／鏡

水切りフロアー

ソフトグレー

ソフトブラウン

セミロングミラー

カウンター

Sカウンター

水栓

壁付水栓（サーモスタット式シャワー水栓）

KF800R8CF

照明

防湿型丸形照明
（蛍光ランプ）

1616
1灯

防湿型筒形照明
（蛍光ランプ）

1216
1灯

Eプラン

サイズ

1616
（1坪）

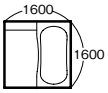

標準仕様希望小売価格
¥639,000

天井

アーチ型ドーム天井

壁

メタルシートサンドイッチパネル

ジャスミングレー

浴槽

1601FRP浴槽
ポップアップ式排水栓付

ペールピンク

ペールオレンジ

ペールグリーン

ナチュラルホワイト

床／鏡

水切りフロアー

ソフトグレー

ソフトブラウン

セミロングミラー

カウンター

ストレートカウンター

水栓

壁付水栓（2ハンドルシャワー水栓）

KF100N2H

照明

防湿型筒形照明
（蛍光ランプ）

1灯

□ 部分は変更が可能です。

セレクトガイド…P94～102　寸法図…P116･117

●プラン 25　GBK－1616 C D CR NW－NR SNW SB A1 H W W N 5 J M H B－－ K N N L P AB A1

1 2 3 4 5 6 7 8 9 10 11 12 13 14 15 16 17 18 19 20 21 22

GBK series | Cプラン | 1616 1坪

写真セット価格 Ⓐ＋Ⓑ　¥817,200

Ⓐ 標準仕様希望小売価格　¥ 759,000

標準装備品

2 天井…… アーチ型ドーム天井
4 壁（周辺パネル）
…… メタルサンドイッチパネル（NW）
壁（アクセントパネル）
……メタルサンドイッチパネル（NR）
5 浴槽……1601FRP浴槽（NW）
6 床…… 水切りフロアー（SB）
7 洗い場水栓…壁付水栓（KF800R8CF）
8 ドア…… 中折ドア
9 カウンター…… Sカウンター
11 鏡…… セミロングミラー
12 棚……化粧棚
13 照明… 防湿型丸形照明（蛍光ランプ）（1灯）
14 換気扇……天井用換気扇
15 握りバー…… ソフト握りバー（L600）
16 風呂ふた…… 巻きふた（MF-1641）
17 タオル掛け…… なし
18 風呂いす…… なし

※写真セットの窓及び一口循環口は標準仕様には含まれません。

Ⓑ オプション合計価格　¥ 58,200

20 窓取付枠（UMW-1208B）……＋¥15,300
21 引違い窓（1200×800）（B）（網戸付）…… ＋¥22,900
22 引違い窓用ブラインド…… ＋¥20,000

※壁接続部の模様・柄は多少ズレが生じます。

ドア位置

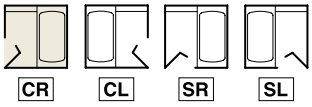

CR　CL　SR　SL

□ 部分は変更が可能です。

セレクトガイド…P94～102　寸法図…P116･117

●プラン 26　GBK－1616 C D CR NW－NO VPO SG D7 H W W N X J M H B－－ V D A L P AB A1

1 2 3 4 5 6 7 8 9 10 11 12 13 14 15 16 17 18 19 20 21 22

GBK series | Cプラン | 1616 1坪

写真セット価格 Ⓐ＋Ⓑ ¥845,150

Ⓐ 標準仕様希望小売価格 ¥ 759,000

標準装備品

2 天井…… アーチ型ドーム天井
4 壁（周辺パネル）
…… メタルサンドイッチパネル（NW）
壁（アクセントパネル）
……メタルサンドイッチパネル（NO）
5 浴槽…… 1601FRP浴槽
6 床…… 水切りフロアー（SG）
7 洗い場水栓…壁付水栓（KF800R8CF）
8 ドア…… 中折ドア
9 カウンター…… Sカウンター
11 鏡…… セミロングミラー
12 棚…… 化粧棚
13 照明… 防湿型丸形照明（蛍光ランプ）（1灯）
14 換気扇…… 天井用換気扇
15 握りバー…… ソフト握りバー（L600）
16 風呂ふた…… 巻きふた（MF-1641）
17 タオル掛け…… なし
18 風呂いす…… なし

※茶色文字は、写真セットでオプションに変更されている装備品です。

※写真セットの窓及び一口循環口は標準仕様には含まれません。

Ⓑ オプション合計価格 ¥ 86,150

5 1601FRPベンチ付浴槽（PO）…… ＋¥10,000
7 壁付水栓（KF800SR8CF）…… ＋¥6,000
ワンストップシャワーヘッド付
11 ロングミラー…… ＋¥2,000
16 巻きふた（MF-1642）…… ±¥0
17 タオル掛け…… ＋¥5,500
18 風呂いす…… ＋¥4,450
20 窓取付枠（UMW-1208B）…… ＋¥15,300
21 引違い窓（1200×800）（B）（網戸付）…… ＋¥22,900
22 引違い窓用ブラインド…… ＋¥20,000

※壁接続部の模様・柄は多少ズレが生じます。

ドア位置

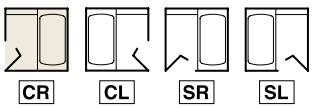

この誌面に掲載の全商品の価格には消費税が含まれておりません。

※商品のカラーは、印刷見本と多少相違する場合があります。

□ 部分は変更が可能です。

セレクトガイド…P94～102　寸法図…P116･117

●プラン 27　GBK－1616 E D CR JG－－－ SPP SG B5 H W W－5 N P H N－－ K N N L P AB A1

1 2 3 4 5 6 7 8 9 10 11 12 13 14 15 16 17 18 19 20 21 22

GBK series | Eプラン | 1616 1坪

写真セット価格 Ⓐ＋Ⓑ　¥697,200

Ⓐ 標準仕様希望小売価格　¥ 639,000

標準装備品

2 天井…… アーチ型ドーム天井
4 壁…メタルシートサンドイッチパネル（JG）
5 浴槽…… 1601FRP浴槽（PP）
6 床…… 水切りフロアー（SG）
7 洗い場水栓… 壁付水栓（KF100N2H）
8 ドア……中折ドア
9 カウンター…… ストレートカウンター（W）
11 鏡…… セミロングミラー
12 棚…… なし
13 照明… 防湿型筒形照明（蛍光ランプ）（1灯）
14 換気扇……天井用換気扇
15 握りバー……なし
16 風呂ふた…… 巻きふた（MF-1641）
17 タオル掛け…… なし
18 風呂いす…… なし

※写真セットの窓は標準仕様には含まれません。

Ⓑ オプション合計価格　¥ 58,200

20 窓取付枠（UMW-1208B）……＋¥15,300
21 引違い窓（1200×800）（B）（網戸付）…… ＋¥22,900
22 引違い窓用ブラインド…… ＋¥20,000

※壁接続部の模様・柄は多少ズレが生じます。

ドア位置

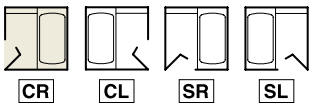

CR　CL　SR　SL

□ 部分は変更が可能です。

セレクトガイド…P94～102　寸法図…P118･119

●プラン 28　GBK－1216 C D CL NW－NM EPG SG A1 H W W N 5 J P H N－－ A N N M J DB N－

1 2 3 4 5 6 7 8 9 10 11 12 13 14 15 16 17 18 19 20 21 22

GBK series | Cプラン | 1216 0.75坪

写真セット価格 Ⓐ＋Ⓑ **¥672,000**

Ⓐ 標準仕様希望小売価格 **¥ 638,000**

標準装備品

2 天井…… アーチ型ドーム天井
4 壁（周辺パネル）
…… メタルサンドイッチパネル（NW）
壁（アクセントパネル）
…… メタルサンドイッチパネル（NM）
5 浴槽…… 1150FRP浴槽（PG）
6 床…… 水切りフロアー（SG）
7 洗い場水栓…壁付水栓（KF800R8CF）
8 ドア……中折ドア
9 カウンター…… Sカウンター
11 鏡…… セミロングミラー
12 棚……化粧棚
13 照明… 防湿型筒形照明（蛍光ランプ）（1灯）
14 換気扇…… 天井用換気扇
15 握りバー……なし
16 風呂ふた…巻きふた（取手・フック付）（MFT-116）
17 タオル掛け…… なし
18 風呂いす…… なし

※写真セットの窓は標準仕様には含まれません。

Ⓑ オプション合計価格 **¥ 34,000**

20 窓取付枠（UMW-0808B）……＋¥12,400
21 引違い窓（800×800）（B）（網戸付）……＋¥21,600

※壁接続部の模様・柄は多少ズレが生じます。

ドア位置

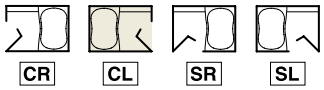

この誌面に掲載の全商品の価格には消費税が含まれておりません。
※商品のカラーは、印刷見本と多少相違する場合があります。

カラーサンプルは、ミシン目より切り離してご利用になれます。

P68-1

カラーサンプル

Color Sample

壁
●
浴槽
●
床
●
カウンター
●
エプロン

※商品のカラーは、印刷見本と多少相違する場合があります。

壁

壁は、美しく汚れがつきにくい **鏡面** 仕上げ ※JGは除く。

WW ホワイトウッド 鏡面

LW ライトウッド 鏡面

DW ダークウッド 鏡面

RA リップルブルー 鏡面

RB リップルベージュ 鏡面

NW ナチュラルホワイト 鏡面

HG ハーモニーグレー 鏡面

HB ハーモニーブラウン 鏡面

JG ジャスミングレー

※アクセントパネルの設定はできません。

浴槽（アクリル人造大理石）

高はっ水素材 ※BHW・BHKシリーズのみ。

DG ダークグレー

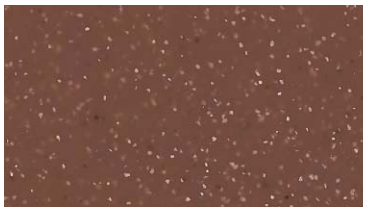

DB ダークブラウン

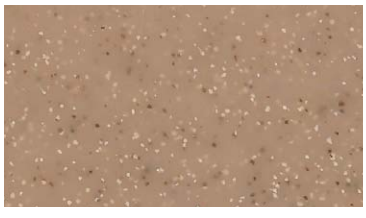

GB グレイッシュベージュ

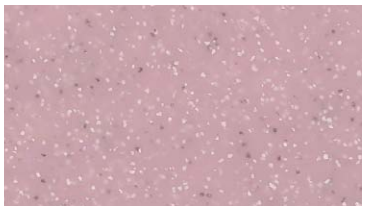

GP グレイッシュピンク

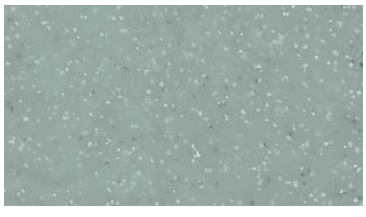

GG グレイッシュグリーン

TW ツインクルホワイト

MK マサメブラック　鏡面

※GBKシリーズでは選択できません。

DA ディープブルー　鏡面

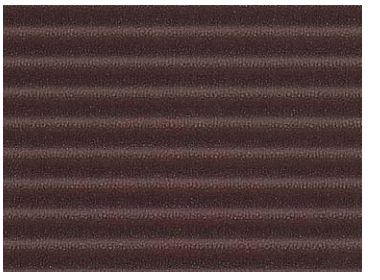

DR ディープレッド　鏡面

NM ナチュラルグリーン　鏡面

NO ナチュラルオレンジ　鏡面

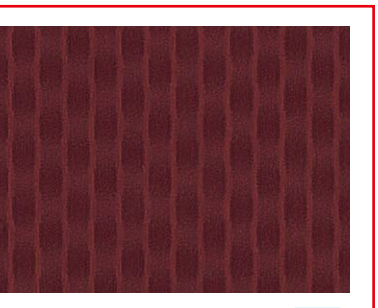

NR ナチュラルレッド　鏡面

※GBKシリーズのみ選択できます。

浴槽（FRP）

PP ペールピンク

PO ペールオレンジ

PG ペールグリーン

NW ナチュラルホワイト

エプロン

D ダークグレー

B ベージュ

W ホワイト

※GBKシリーズは W のみ。

床（水切りフロアー） 銀入り素材 ※BHW･BHKシリーズのみ。

BHWシリーズ

BG ビターグレー

BB ビターブラウン

SG ソフトグレー

SB ソフトブラウン

※ BG ビターグレー、BB ビターブラウンは納期2週間

BHK･GBKシリーズ

BG ビターグレー

BB ビターブラウン

SG ソフトグレー

SB ソフトブラウン

※GBKシリーズはソフトグレー、ソフトブラウンのみで、銀入り素材 ではありません。

カウンター

Lカウンター（アクリル人造大理石）
Hカウンター（アクリル人造大理石）

高はっ水素材

BHW･BHKシリーズ | Tプラン | Kプラン

K ダークグレー（Lカウンター）
D ダークグレー（Hカウンター）

C ダークブラウン（Lカウンター）
R ダークブラウン（Hカウンター）

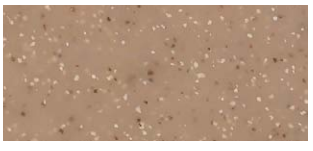

B グレイッシュベージュ（Lカウンター）
J グレイッシュベージュ（Hカウンター）

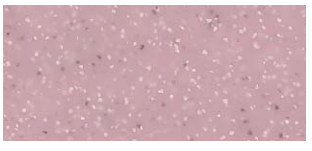

M グレイッシュピンク（Lカウンター）
P グレイッシュピンク（Hカウンター）

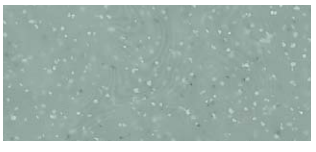

G グレイッシュグリーン（Lカウンター）
E グレイッシュグリーン（Hカウンター）

S ツインクルホワイト（Lカウンター）
W ツインクルホワイト（Hカウンター）

ストレートカウンター

GBKシリーズ | Eプラン

W ホワイト

Sカウンター

BHWシリーズ | Sプラン
GBKシリーズ | Cプラン

W ホワイト

カラーサンプルは印刷のため、実物の色や材質感とは異なる場合があります。

セレクトガイド

セレクトガイドでお気に入りのプランをたててください

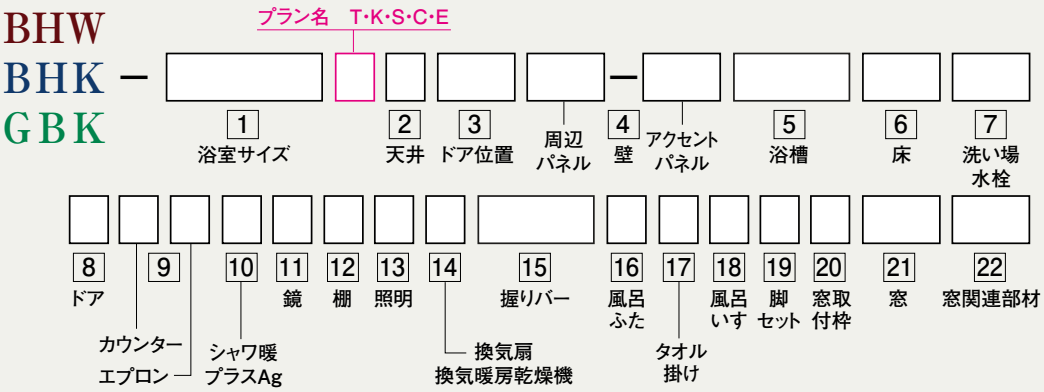

システムバスプランニングツールのご案内

弊社ホームページの、**簡単シミュレーション**で、システムバスの壁柄·床·浴槽の色替え、ドア·水栓·照明などのオプションを、画像を見ながらシミュレーションできます。
「プレゼンボード」と「参考見積書」を作成できます。

ビジネスユーザーの方は

Web Planning System を使えば、「プレゼンボード」「見積書」に加え、「邸別図面」を作成することができます。

※Web Planning Systemのご利用には、ユーザー登録(ID·パスワード)が必要です。

ファイル形式	見積書·プレゼンボード:PDF 邸別図面:PDFまたはDXF(CAD用)

※PDFの観覧·印刷には「Adobe Reader」が必要です。
図面をDXF(CAD用)で出力指示をした場合はLZH形式で圧縮していますので、解凍ソフトが必要です。

CONTENTS

BHW シリーズ | Tプラン | Kプラン | Sプラン P70-81

BHK シリーズ | Tプラン | Kプラン P82-93

GBK シリーズ | Cプラン | Eプラン P94-102

1 浴室サイズ

※1721（1.25坪）は納期2週間

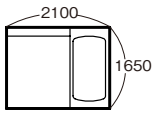

サイズ	品番	標準仕様希望小売価格		
		Tプラン	Kプラン	
1721（1.25坪）	1721	¥1,573,000	¥1,348,000	

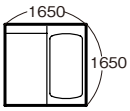

サイズ	品番	標準仕様希望小売価格		
		Tプラン	Kプラン	Sプラン
1717（1坪）	1717	¥1,378,000	¥1,158,000	¥1,048,000

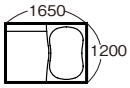

サイズ	品番	標準仕様希望小売価格		
		Tプラン	Kプラン	Sプラン
1217（0.75坪）	1217	¥1,222,000	¥1,008,000	¥908,000

2 天　井

■断熱ドーム天井

品番	価格
S	標準

■フラット天井

※1721は選択できません。

品番	価格
F	±¥0

3 ドア位置

品番
CR

品番
CL

品番
SR

品番
SL

4 壁

※周辺パネル・アクセントパネルの色柄は P68-1 を参照してください。

Tプラン

品番			価格		
周辺パネル	ー	アクセントパネル	1721	1717	1217
WW LW DW ウッド調サンドイッチパネル MK メタルサンドイッチパネル	ー	ーー なし WW LW DW ウッド調サンドイッチパネル MK メタルサンドイッチパネル	標準		
		RA RB DA DR メタルサンドイッチパネル	ー¥24,000	ー¥16,400	
HG HB RA RB NW DA DR メタルサンドイッチパネル	ー	ーー なし RA RB DA DR メタルサンドイッチパネル	ー¥72,800	ー¥57,600	ー¥50,400
		WW LW DW ウッド調サンドイッチパネル MK メタルサンドイッチパネル	ー¥48,800	ー¥41,200	ー¥34,000
JG メタルシートサンドイッチパネル	ー	ーー なし	ー¥91,000	ー¥72,000	ー¥63,000
		RA RB DA DR メタルサンドイッチパネル	ー¥85,000	ー¥67,900	ー¥58,900
		WW LW DW ウッド調サンドイッチパネル MK メタルサンドイッチパネル	ー¥61,000	ー¥51,500	ー¥42,500

4 壁

※周辺パネル・アクセントパネルの色柄は P68-1 を参照してください。

Kプラン

品番			価格		
周辺パネル	ー	アクセントパネル	1721	1717	1217
HG HB RA RB NW DA DR メタルサンドイッチパネル	ー	ーー なし RA RB DA DR メタルサンドイッチパネル	標準		
		WW LW DW ウッド調サンドイッチパネル MK メタルサンドイッチパネル	+¥24,000	+¥16,400	
WW LW DW ウッド調サンドイッチパネル MK メタルサンドイッチパネル	ー	ーー なし WW LW DW ウッド調サンドイッチパネル MK メタルサンドイッチパネル	+¥72,800	+¥57,600	+¥50,400
		RA RB DA DR メタルサンドイッチパネル	+¥48,800	+¥41,200	+¥34,000
JG メタルシートサンドイッチパネル	ー	ーー なし	−¥18,200	−¥14,400	−¥12,600
		RA RB DA DR メタルサンドイッチパネル	−¥12,200	−¥10,300	−¥8,500
		WW LW DW ウッド調サンドイッチパネル MK メタルサンドイッチパネル	+¥11,800	+¥6,100	+¥7,900

Sプラン

品番			価格	
周辺パネル	ー	アクセントパネル	1717	1217
JG メタルシートサンドイッチパネル	ー	RA RB DA DR メタルサンドイッチパネル	標準	
		ーー なし	−¥4,100	
		MK メタルサンドイッチパネル WW LW DW ウッド調サンドイッチパネル	+¥16,400	
WW LW DW ウッド調サンドイッチパネル MK メタルサンドイッチパネル	ー	ーー なし WW LW DW ウッド調サンドイッチパネル MK メタルサンドイッチパネル	+¥67,900	+¥58,900
		RA RB DA DR メタルサンドイッチパネル	+¥51,500	+¥42,500
HG HB RA RB NW DA DR メタルサンドイッチパネル	ー	ーー なし RA RB DA DR メタルサンドイッチパネル	+¥10,300	+¥8,500
		MK メタルサンドイッチパネル WW LW DW ウッド調サンドイッチパネル	+¥26,700	+¥24,900

5 浴 槽

※浴槽目地(樹脂目地)は人造大理石浴槽のみ。

※浴槽の色は P68-1 を参照してください。

1721・1717

■1652人造大理石浴槽
ポップアップ式排水栓付／保温材付

高はっ水素材

ざぶーん浴槽

■1652人造大理石ベンチ付浴槽
ポップアップ式排水栓付／保温材付

高はっ水素材

節水浴槽

■1650FRP浴槽
ポップアップ式排水栓付

1217

■1200人造大理石浴槽
ポップアップ式排水栓付／保温材付

高はっ水素材

■1200FRP浴槽
ポップアップ式排水栓付

1721・1717用

浴 槽	浴槽色	品番	価 格 1721・1717
1652人造大理石浴槽	ダークグレー	FDG	標 準
	ダークブラウン	FDB	
	グレイッシュベージュ	FGB	
	グレイッシュピンク	FGP	
	グレイッシュグリーン	FGG	
	ツインクルホワイト	FTW	
1652人造大理石浴槽(4穴ジェット) ※4穴ジェット浴槽は、2階以上の設置不可。 ※4穴ジェット浴槽は、[納期10日]	ダークグレー	KDG	+¥332,000
	ダークブラウン	KDB	
	グレイッシュベージュ	KGB	
	グレイッシュピンク	KGP	
	グレイッシュグリーン	KGG	
	ツインクルホワイト	KTW	
1652人造大理石ベンチ付浴槽	ダークグレー	HDG	±¥0
	ダークブラウン	HDB	
	グレイッシュベージュ	HGB	
	グレイッシュピンク	HGP	
	グレイッシュグリーン	HGG	
	ツインクルホワイト	HTW	
1652人造大理石ベンチ付浴槽(2穴ジェット) ※2穴ジェット浴槽は、2階以上の設置不可。 ※2穴ジェット浴槽は、[納期10日]	ダークグレー	MDG	+¥208,000
	ダークブラウン	MDB	
	グレイッシュベージュ	MGB	
	グレイッシュピンク	MGP	
	グレイッシュグリーン	MGG	
	ツインクルホワイト	MTW	
1650FRP浴槽(保温材なし)	ペールピンク	APP	−¥40,000
	ペールオレンジ	APO	
	ペールグリーン	APG	
	ナチュラルホワイト	ANW	
1650FRP浴槽(保温材付)	ペールピンク	BPP	−¥20,000
	ペールオレンジ	BPO	
	ペールグリーン	BPG	
	ナチュラルホワイト	BNW	

1217用

浴 槽	浴槽色	品番	価 格 1217
1200人造大理石浴槽	ダークグレー	FDG	標 準
	ダークブラウン	FDB	
	グレイッシュベージュ	FGB	
	グレイッシュピンク	FGP	
	グレイッシュグリーン	FGG	
	ツインクルホワイト	FTW	
1200FRP浴槽(保温材なし)	ペールピンク	APP	−¥40,000
	ペールオレンジ	APO	
	ペールグリーン	APG	
	ナチュラルホワイト	ANW	
1200FRP浴槽(保温材付)	ペールピンク	BPP	−¥20,000
	ペールオレンジ	BPO	
	ペールグリーン	BPG	
	ナチュラルホワイト	BNW	

DG ダークグレー

DB ダークブラウン

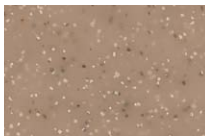

GB グレイッシュベージュ

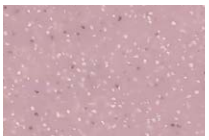

GP グレイッシュピンク

GG グレイッシュグリーン

TW ツインクルホワイト

6 床

■水切りフロアーAg 銀入り素材 保温材付

※ BG ビターグレー・ BB ビターブラウンは納期2週間

床 色	品番	価 格 1721	1717	1217
ソフトグレー	SG	標 準		
ソフトブラウン	SB			
ビターグレー	BG	+¥25,000	+¥20,000	+¥16,000
ビターブラウン	BB			

※Sプランには1721サイズはありません。

SG ソフトグレー

SB ソフトブラウン

BG ビターグレー

BB ビターブラウン

7 洗い場水栓

■シンプルレバー水栓

・ワンストップシャワーヘッド付
・水栓カウンター付
・スライドバー(L1100)付

型番・仕様	品番
KF659SCF	E7

■シンプルレバー水栓

・3モードワイドシャワー・ワンストップシャワーヘッド付
・水栓カウンター付
・スライドバー(L1100)付

型番・仕様	品番
KF659SSCF3	F9

■プッシュ水栓

・スライドバー(L1100)付

型番・仕様	品番
BF-R741TN	B4

■カバー水栓

・ワンストップシャワーヘッド付

型番・仕様	品番
KF807NSCF(一般地域用)	G1
KF807WNSCF(寒冷地用)	G2

■カバー水栓

・3モードワイドシャワー・ワンストップシャワーヘッド付

型番・仕様	品番
KF812NS3CF(一般地域用)	G3
KF812WNS3CF(寒冷地用)	G4

■壁付水栓

・ワンストップシャワーヘッド付

型番・仕様	品番
KF800SR8CF(一般地域用)	D7
KF800WSR8CF(寒冷地用)	D8

■壁付水栓

・3モードワイドシャワー・ワンストップシャワーヘッド付

型番・仕様	品番
KF800TNS2CF(一般地域用)	D9
KF800WTNS2CF(寒冷地用)	E1

■壁付水栓 (タッチスイッチ水栓)

・2モード切替シャワー付(マッサージ/スプレー)
[マッサージ/スプレー]は、給水圧が低い場合、水勢が十分に得られないことがあります。
動水圧0.1MPa(1.0kgf/cm²)以上を確保してください。

型番・仕様	品番
TMN40STJ	C9

■壁付水栓 (カウンター水栓)

・ワンストップシャワーヘッド付

型番・仕様	品番
KF619SCF	E2

■カウンター上取付水栓
※洗い場・浴槽兼用水栓。

※1217のみ。

型番・仕様	品番
BF-M645T(一般地域用)	C6
BF-M645TN(寒冷地用)	C7

水 栓	品番	価 格		
		Tプラン	Kプラン	Sプラン
シンプルレバー水栓 KF659SCF	E7	標 準	——	——
シンプルレバー水栓 KF659SSCF3	F9	+¥21,000	——	——
プッシュ水栓 BF-R741TN	B4	−¥20,000	——	——
カバー水栓 KF807NSCF(一般地域用)	G1	——	標 準	——
カバー水栓 KF807WNSCF(寒冷地用)	G2	——	+¥3,000	——
カバー水栓 KF812NS3CF(一般地域用)	G3	——	+¥33,000	——
カバー水栓 KF812WNS3CF(寒冷地用)	G4	——	+¥36,000	——
壁付水栓 KF800SR8CF(一般地域用)	D7	——	——	標 準
壁付水栓 KF800WSR8CF(寒冷地用)	D8	——	——	+¥2,800
壁付水栓 KF800TNS2CF(一般地域用)	D9	——	——	+¥50,100
壁付水栓 KF800WTNS2CF(寒冷地用)	E1	——	——	+¥52,900
壁付水栓(タッチスイッチ水栓) TMN40STJ	C9	——	——	+¥53,800
壁付水栓(カウンター水栓) KF619SCF	E2	——	——	+¥62,000
カウンター上取付水栓 BF-M645T(一般地域用)	C6	——	——	±¥0
カウンター上取付水栓 BF-M645TN(寒冷地用)	C7	——	——	+¥3,000

8 ド ア

■中折ドア

本体色:ホワイト
面　材:半透明

仕様	品番
幅800	H
幅700	7

■開きドア

本体色:ホワイト
面　材:半透明

仕様	品番
幅800	J
幅700	U

■開きドア（デラックスタイプ）

本体色:シルバー
面　材:半透明

仕様	品番
幅800	X

■片引き戸

本体色:ホワイト
面　材:半透明
※1217のCR／CLには取付不可。

品番
K

■片引き戸（デラックスタイプ）

本体色:シルバー
面　材:半透明
※1217のCR／CLには取付不可。

品番
Y

■3枚引き戸　※納期2週間

本体色:ホワイト
面　材:半透明
※1721・1717のSR／SL及び1217には取付不可。

品番
S

ド ア	品番	価 格
中折ドア 幅800	H	標 準
中折ドア 幅700	7	±¥0
開きドア 幅800	J	+¥13,000
開きドア 幅700	U	+¥13,000
開きドア（デラックスタイプ）	X	+¥60,000
片引き戸	K	+¥65,000
片引き戸（デラックスタイプ）	Y	+¥95,000
3枚引き戸	S	+¥80,000

※3枚引き戸は納期2週間

9 カウンター・エプロン

※カウンター・エプロンの色は P68-1 を参照してください。

Tプラン／Kプラン

■Lカウンター（人造大理石）

高はっ水素材

■Hカウンター（人造大理石）

高はっ水素材

Sプラン

■Sカウンター

カウンター	品番	価格
Lカウンター	カウンター色 K・C・B・M・G・S エプロン色 D・B・W	標準
Hカウンター	カウンター色 D・R・J・P・E・W エプロン色 D・B・W	±¥0

品番	価格
カウンター色 W エプロン色 D・B・W	標準

Lカウンター（人造大理石）／Hカウンター（人造大理石）

K D ダークグレー

C R ダークブラウン

B J グレイッシュベージュ

M P グレイッシュピンク

G E グレイッシュグリーン

S W ツインクルホワイト

Sカウンター

W ホワイト

エプロン

D ダークグレー

B ベージュ

W ホワイト

10 シャワ暖プラスAg

■シャワ暖プラスAg

（※）給湯温度が調節できない（高温に固定される）給湯器をお使いの場合は、別売の「シャワ暖プラスAg温調キット」（P81参照）の取付けが必要です。

シャワ暖プラスAg	品番	価 格
なし	N	標 準
シャワ暖プラスAg	B	+¥68,000

詳細はP16～17参照

11 鏡

※鏡のみの単品での販売はできません。

■ワイドミラー

仕様	品番
高親水コート 1721用 W2058×H400	T
高親水コート 1717・1217用 W1608×H400	S
1721用 W2058×H400	C
1717・1217用 W1608×H400	B

■スクエアミラー

仕様	品番
高親水コート W450×H730	G
W450×H730	9

■スリムロングミラー（デラックスタイプ）

仕様	品番
高親水コート W240×H1000	F
W240×H1000	D

■スリムロングミラー

仕様	品番
高親水コート W240×H1000	E
W240×H1000	8

■セミロングミラー

仕様	品番
高親水コート W285×H600	M
W285×H600	5

鏡	品番	価格				
		Tプラン		Kプラン		Sプラン
		1721	1717・1217	1721	1717・1217	1717・1217
ワイドミラー W2058×H400 高親水コート	T	標準	—	+¥40,000	—	—
ワイドミラー W1608×H400 高親水コート	S	—	標準	—	+¥34,000	+¥42,000
ワイドミラー W2058×H400	C	−¥18,000	—	+¥22,000	—	—
ワイドミラー W1608×H400	B	—	−¥16,000	—	+¥18,000	+¥24,000
スクエアミラー W450×H730 高親水コート	G	−¥32,000	−¥26,000	+¥8,000		+¥16,000
スクエアミラー W450×H730	9	−¥42,000	−¥36,000	−¥2,000		+¥6,000
スリムロングミラー（デラックスタイプ） W240×H1000 高親水コート	F	−¥32,000	−¥26,000	—		—
スリムロングミラー（デラックスタイプ） W240×H1000	D	−¥42,000	−¥36,000	—		—
スリムロングミラー W240×H1000 高親水コート	E	—		標準		+¥8,000
スリムロングミラー W240×H1000	8	—		−¥10,000		−¥2,000
セミロングミラー W285×H600 高親水コート	M	—				標準
セミロングミラー W285×H600	5	—				−¥6,000
なし	N	−¥54,000	−¥48,000	−¥14,000		−¥9,000

Kプラン・Sプランで、ワイドミラーを選択した場合はシャワーフック（下側）の位置が変更になります。
オプションのスライドバーを選択することを推奨します。

12 棚

※機種やオプションにより、取付不可及び取付位置が限定される場合があります。

■化粧棚(ワイヤーラック)

WR-230

仕様	品番
幅230 2段	L

■化粧棚

R729S-CC-2

仕様	品番
幅195 2段	H

■化粧棚

YKD-230H

仕様	品番
幅230 2段	J

■コーナー化粧棚

R856-2

※1717の3枚引き戸には取付不可。

仕様	品番
330×160 2段	E
標準仕様 +追加2段	G

■コーナー化粧棚

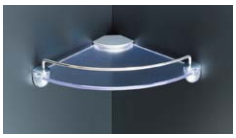

R2106-2

仕様	品番
200×200 2段	D
標準仕様 +追加2段	F

棚	品番	価格 Tプラン	価格 Kプラン	価格 Sプラン
化粧棚(ワイヤーラック) WR-230	L	+¥20,000	+¥16,000	+¥18,900
化粧棚 R729S-CC-2	H	+¥8,200	標 準	+¥2,900
化粧棚 YKD-230H	J	+¥5,300	−¥2,900	標 準
コーナー化粧棚 R856-2	E	——	+¥6,800	+¥9,700
コーナー化粧棚 R856-2　※追加2段	G	+¥15,000	——	+¥15,000
コーナー化粧棚 R2106-2	D	——	+¥3,800	+¥6,700
コーナー化粧棚 R2106-2　※追加2段	F	+¥12,000	——	+¥12,000
なし	N	標 準	−¥8,200	−¥5,300

13 照　明

■LEDダウンライト

RDL-N300L-3CH

数	品番
3ヶ	Z

※1721・1717のみ。
※標準仕様の照明は無しとなります。
※フラット天井取付不可。

■防湿型薄型照明(LED)

RWL-N400L(A)-2CH

数	品番
2ヶ	6

■防湿型角形照明(LED)

ZT0333

数	品番
2ヶ	4
1ヶ	3

■防湿型角形照明(蛍光ランプ)

EFC39-6EALT-F2.0Y

数	品番
2ヶ	S
1ヶ	R

■防湿型丸形照明(蛍光ランプ)

WLF5231ELSPCH

数	品番
2ヶ	X
1ヶ	W

■防湿型丸形照明(蛍光ランプ)

ELW-B6-5A-CH

数	品番
2ヶ	N
1ヶ	M

照　明	品番	価格 Tプラン	価格 Kプラン 1721・1717	価格 Kプラン 1217	価格 Sプラン
LEDダウンライト RDL-N300L-3CH　※3ケ	Z	+¥84,000	+¥91,000	——	+¥97,000
防湿型薄型照明(LED) RWL-N400L(A)-2CH　※2ケ	6	+¥20,000	+¥37,000	+¥43,000	+¥43,000
防湿型角形照明(LED) ZT0333　※2ケ	4	+¥10,000	+¥27,000	+¥33,000	+¥33,000
防湿型角形照明(LED) ZT0333　※1ケ	3	——	——	+¥13,500	+¥13,500
防湿型角形照明(蛍光ランプ) EFC39-6EALT-F2.0Y　※2ケ	S	標 準	+¥17,000	+¥23,000	+¥23,000
防湿型角形照明(蛍光ランプ) EFC39-6EALT-F2.0Y　※1ケ	R	——	——	+¥8,500	+¥8,500
防湿型丸形照明(蛍光ランプ) WLF5231ELSPCH　※2ケ	X	−¥15,000	+¥2,000	+¥8,500	+¥8,500
防湿型丸形照明(蛍光ランプ) WLF5231ELSPCH　※1ケ	W	——	——	+¥1,000	+¥1,000
防湿型丸形照明(蛍光ランプ) ELW-B6-5A-CH　※2ケ	N	——	標 準	+¥6,000	+¥6,000
防湿型丸形照明(蛍光ランプ) ELW-B6-5A-CH　※1ケ	M	——	——	標 準	標 準

14 換気扇・換気暖房乾燥機

■換気暖房乾燥機(電気式)
(天井埋込式) 100V仕様

特定保守製品

24時間換気システム

・リモコン・ランドリーパイプ(1本セット)付

型番・仕様	品番
V-141BZ-CF (100V仕様)	J

■換気暖房乾燥機(電気式)
(天井埋込式) 200V仕様

特定保守製品

24時間換気システム

・リモコン・ランドリーパイプ(1本セット)付

型番・仕様	品番
V-241BZ-CF (200V仕様)	B

■換気暖房乾燥機(温水式)
(天井埋込式)

・リモコン付

型番・仕様	品番
YDK-332T	C

※別途熱源が必要です。
※ランドリーパイプは別売です。

■換気暖房乾燥機(温水式)
(壁掛式)

・ワイヤレスリモコン付
・屋外用換気ファン付
・排気ダクト付

型番・仕様	品番
YDK-414K	D

※別途熱源が必要です。
※ランドリーパイプは別売です。

■天井用換気扇

型番・仕様	品番
VD-10ZUC-CHF	H

■壁付換気扇

型番・仕様	品番
KKS-150	K

換気扇・換気暖房乾燥機	品番	価格
換気暖房乾燥機(電気式) V-141BZ-CF 100V仕様	J	標準
換気暖房乾燥機(電気式) V-241BZ-CF 200V仕様	B	+¥70,000
換気暖房乾燥機(温水式) YDK-332T	C	+¥15,000
換気暖房乾燥機(温水式) YDK-414K	D	+¥20,000
天井用換気扇 VD-10ZUC-CHF	H	−¥60,000
壁付換気扇 KKS-150	K	−¥31,000
なし	N	−¥73,000

特定保守製品

換気暖房乾燥機(電気式)[V-141BZ-CF、V-241BZ-CF]は、平成21年4月1日施行の消費生活用製品安全法(消安法)で指定される「特定保守製品」です。この製品の所有者は消安法上、点検期間に点検を受ける(有償の法定点検)などの保守を行うことが求められています。

○製品に同梱の所有者票の情報に基づいて、所有者登録を行ってください。
○点検期間前に法定点検のご案内をいたしますので、点検を依頼してください。

※お問い合わせ先
三菱電機株式会社 法定点検制度お客様相談窓口 0120-490-499
URL: http://www.mitsubishielectric.co.jp

15 握りバー

■ソフト握りバー

仕様	品番
L600	B

■メタル握りバー

仕様	品番
L600	K

追加する場合

■ソフト握りバー

仕様	品番
L400	A
L600	B
L800	C

■メタル握りバー

仕様	品番
L400	J
L600	K
L800	L

■L型ソフト握りバー

仕様	品番
600×400	D
700×600	E

■L型メタル握りバー

仕様	品番
600×400	M
700×600	P

■サポートバー（ソフト握りバー）

仕様	品番
L1400	R

■スライドバー
※握りバーとしても使用できます。

仕様	品番
L1100	S

■ソフト握りバー（スライドシャワーフック付）

（L800）

（L1200）

※ワイドミラーには取付不可。

仕様	品番
L800	F
L1200	G

握りバー	品番	価格 Tプラン	価格 Kプラン/Sプラン
ソフト握りバー L600	B	標準	
メタル握りバー L600	K	+¥5,000	
なし	N	−¥15,000	

追加する場合

握りバー	品番	価格 Tプラン	価格 Kプラン/Sプラン
ソフト握りバー L400	A	+¥12,000	
ソフト握りバー L600	B	+¥15,000	
ソフト握りバー L800	C	+¥18,000	
メタル握りバー L400	J	+¥17,000	
メタル握りバー L600	K	+¥20,000	
メタル握りバー L800	L	+¥23,000	
L型ソフト握りバー 600×400	D	+¥26,000	
L型ソフト握りバー 700×600	E	+¥28,000	
L型メタル握りバー 600×400	M	+¥32,000	
L型メタル握りバー 700×600	P	+¥35,000	
サポートバー（ソフト握りバー） L1400	R	+¥32,000	
スライドバー L1100	S	——	+¥32,000
ソフト握りバー（スライドシャワーフック付） L800	F	——	+¥24,000
ソフト握りバー（スライドシャワーフック付） L1200	G	——	+¥28,000

16 風呂ふた

1721・1717

■2枚組ふた(保温)

1652人造大理石ベンチ付浴槽用
1652人造大理石浴槽用

型番	品番
FKH-1652G	6

■2枚組ふた(保温)

1650FRP浴槽用

型番	品番
FKH-166	S

■2枚組ふた

1652人造大理石ベンチ付浴槽用
1652人造大理石浴槽用

型番	品番
FK-1652G	5

■3枚組ふた

1650FRP浴槽用

型番	品番
FK-166	M

■巻きふた(フック付)

フック付

1652人造大理石ベンチ付浴槽用
1652人造大理石浴槽用

型番	品番
MF-1641 (フック付)	7

■巻きふた(取手・フック付)

1650FRP浴槽用

型番	品番
MFT-1652G	4

1217

■2枚組ふた(保温)

1200人造大理石浴槽用
1200FRP浴槽用

型番	品番
FKH-120	F

■巻きふた(取手・フック付)

1200人造大理石浴槽用
1200FRP浴槽用

型番	品番
MFT-120	B

■2枚組ふた

1200人造大理石浴槽用
1200FRP浴槽用

型番	品番
FK-120	D

●風呂ふた適合表

浴槽	適合風呂ふた
1652人造大理石ベンチ付浴槽 1652人造大理石浴槽	2枚組ふた(保温) [FKH-1652G] 2枚組ふた [FK-1652G] 巻きふた(フック付) [MF-1641]
1650FRP浴槽	2枚組ふた(保温) [FKH-166] 3枚組ふた [FK-166] 巻きふた(取手・フック付) [MFT-1652G]
1200人造大理石浴槽 1200FRP浴槽	2枚組ふた(保温) [FKH-120] 2枚組ふた [FK-120] 巻きふた(取手・フック付) [MFT-120]

風呂ふた	品番	価格			
		Tプラン		Kプラン/Sプラン	
		1721・1717	1217	1721・1717	1217
2枚組ふた(保温) FKH-1652G	6	標準	—	+¥21,000	—
2枚組ふた FK-1652G	5	−¥17,000	—	+¥4,000	—
巻きふた(フック付) MF-1641(フック付)	7	−¥21,000	—	標準	—
2枚組ふた(保温) FKH-166	S	±¥0	—	+¥21,000	—
3枚組ふた FK-166	M	−¥17,000	—	+¥4,000	—
巻きふた(取手・フック付) MFT-1652G	4	−¥21,000	—	±¥0	—
2枚組ふた(保温) FKH-120	F	—	標準	—	+¥14,000
2枚組ふた FK-120	D	—	−¥9,000	—	+¥5,000
巻きふた(取手・フック付) MFT-120	B	—	−¥14,000	—	標準
なし	N	−¥35,000	−¥25,000	−¥14,000	−¥11,000

17 タオル掛け

■タオル掛け

YTK-400K

品番
D

■タオル掛け(デラックスタイプ)

YTK-40M

品番
B

タオル掛け	品番	価格
タオル掛け YTK-400K	D	標準
タオル掛け (デラックスタイプ) YTK-40M	B	+¥1,500
なし	N	−¥5,000

18 風呂いす

■風呂いす

CFI-240

仕様	品番
1ヶ	A

風呂いす	品番	価格
風呂いす CFI-240	A	+¥4,450
なし	N	標準

19 脚セット

脚セット	品番	価格
脚セット(標準仕様) 1721用	A	標準
脚セット(標準仕様) 1717用	B	
脚セット(標準仕様) 1217用	C	
脚セット(低脚仕様) 1721用	D	±¥0
脚セット(低脚仕様) 1717用	E	
脚セット(低脚仕様) 1217用	F	
脚セット(高脚仕様) 1721用	G	±¥0
脚セット(高脚仕様) 1717用	H	
脚セット(高脚仕様) 1217用	J	

※Sタイプに1721はありません。

20 窓取付枠

■窓取付枠

型番・仕様	品番	価格
なし	N	標準
UMW-1310B 躯体木枠対応寸法: W1320×H1020(枠奥行200)	A	+¥15,800
UMW-1310BW 躯体木枠対応寸法: W1320×H1020(枠奥行350)	B	+¥30,000
UMW-1717B 躯体木枠対応寸法: W1720×H1720(枠奥行200)	C	+¥27,000
UMW-1717BW 躯体木枠対応寸法: W1720×H1720(枠奥行350)	D	+¥42,000

型番・仕様	品番	価格
UMW-0408B	E	+¥9,600
UMW-0408BW	F	+¥10,600
UMW-0606B	G	+¥11,000
UMW-0606BW	H	+¥12,000
UMW-0808B	J	+¥12,400
UMW-0808BW	K	+¥13,400
UMW-0910B	L	+¥14,500
UMW-0910BW	M	+¥15,500
UMW-1208B	P	+¥15,300
UMW-1208BW	R	+¥16,300
UMW-1213B	S	+¥17,800
UMW-1213BW	T	+¥18,800

21 窓

■引違い窓（網戸付）

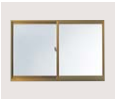

■全幅引違い窓（ブラインド・網戸付）

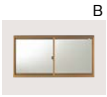

※窓サイズ600×600のペアガラス仕様は[納期3週間]

窓	窓サイズ・仕様	色	品番	価格
なし	—	—	N—	標準
引違い窓（網戸付）	1200×800	W（ホワイト）	AW	+¥22,900
		B（ブロンズ）	AB	+¥22,900
		K（ブラック）	AK	+¥29,100
	1200×800 ペアガラス仕様	W（ホワイト）	BW	+¥53,900
		B（ブロンズ）	BB	+¥53,900
		K（ブラック）	BK	+¥60,100
	1200×800 面格子付	W（ホワイト）	CW	+¥42,900
		B（ブロンズ）	CB	+¥42,900
		K（ブラック）	CK	+¥53,100
	1200×800 ペアガラス仕様・面格子付	W（ホワイト）	A2	+¥73,900
		B（ブロンズ）	A3	+¥73,900
		K（ブラック）	A4	+¥84,100
	800×800	W（ホワイト）	DW	+¥21,600
		B（ブロンズ）	DB	+¥21,600
		K（ブラック）	DK	+¥26,800
	800×800 ペアガラス仕様	W（ホワイト）	EW	+¥43,600
		B（ブロンズ）	EB	+¥43,600
		K（ブラック）	EK	+¥48,800
	800×800 面格子付	W（ホワイト）	FW	+¥41,600
		B（ブロンズ）	FB	+¥41,600
		K（ブラック）	FK	+¥50,800
	800×800 ペアガラス仕様・面格子付	W（ホワイト）	D2	+¥63,600
		B（ブロンズ）	D3	+¥63,600
		K（ブラック）	D4	+¥72,800
	600×600	W（ホワイト）	PW	+¥21,200
		B（ブロンズ）	PB	+¥21,200
		K（ブラック）	PK	+¥26,400
	600×600 ペアガラス仕様	W（ホワイト）	RW	+¥35,200
		B（ブロンズ）	RB	+¥35,200
		K（ブラック）	RK	+¥40,400
	600×600 面格子付	W（ホワイト）	SW	+¥39,200
		B（ブロンズ）	SB	+¥39,200
		K（ブラック）	SK	+¥46,400
	600×600 ペアガラス仕様・面格子付	W（ホワイト）	P2	+¥53,200
		B（ブロンズ）	P3	+¥53,200
		K（ブラック）	P4	+¥60,400

■出窓（網戸・カウンター付）

■台形引違い出窓
（ブラインド・網戸・窓取付枠・カウンター付）

■ルーバー窓（網戸付）

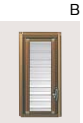

■段窓（網戸付）

※ペアガラス仕様は[納期3週間]

窓	窓サイズ・仕様	色	品番	価格
全幅引違い窓（ブラインド・網戸付）	1650×800	W（ホワイト）	GW	+¥72,000
		B（ブロンズ）	GB	+¥72,000
		K（ブラック）	GK	+¥77,000
	1650×800 ペアガラス仕様	W（ホワイト）	HW	+¥109,000
		B（ブロンズ）	HB	+¥109,000
		K（ブラック）	HK	+¥114,000
	1650×800 面格子付	W（ホワイト）	JW	+¥102,000
		B（ブロンズ）	JB	+¥102,000
		K（ブラック）	JK	+¥110,000
	1650×800 ペアガラス仕様・面格子付	W（ホワイト）	G2	+¥139,000
		B（ブロンズ）	G3	+¥139,000
		K（ブラック）	G4	+¥147,000
出窓（網戸・カウンター付）	1200×1250	W（ホワイト）	XW	+¥160,400
		B（ブロンズ）	XB	+¥160,400
		K（ブラック）	XK	+¥185,400
	900×1000	W（ホワイト）	YW	+¥128,500
		B（ブロンズ）	YB	+¥128,500
		K（ブラック）	YK	+¥153,500
台形引違い出窓（ブラインド・網戸・窓取付枠・カウンター付）	1650×1000	W（ホワイト）	TW	+¥270,200
		B（ブロンズ）	TB	+¥270,200
		K（ブラック）	TK	+¥295,200
ルーバー窓（網戸付）	400×800	W（ホワイト）	LW	+¥63,000
		B（ブロンズ）	LB	+¥63,000
段窓（網戸付）	400×800	W（ホワイト）	MW	+¥78,600
		B（ブロンズ）	MB	+¥78,600

22 窓関連部材

■ブラインド
（引違い窓用）

■ブラインド
（出窓用）

■面格子
（引違い窓用）

■面格子
（出窓用）

■クロス面格子

[納期1週間]

窓関連部品		色	品番	価格
なし		—	N—	標準
ブラインド	引違い窓（1200×800）用	—	A1	+¥20,000
	引違い窓（800×800）用	—	A2	+¥20,000
	出窓（1200×1250）用	—	B1	+¥23,000
	出窓（900×1000）用	—	B2	+¥23,000
面格子	引違い窓（1200×800）用	W（ホワイト）	CW	+¥20,000
		B（ブロンズ）	CB	
		K（ブラック）	CK	+¥24,000
	引違い窓（800×800）用	W（ホワイト）	DW	+¥20,000
		B（ブロンズ）	DB	
		K（ブラック）	DK	+¥24,000
	出窓（1200×1250）用	W（ホワイト）	EW	+¥25,000
		B（ブロンズ）	EB	
		K（ブラック）	EK	+¥30,000
	出窓（900×1000）用	W（ホワイト）	FW	+¥22,000
		B（ブロンズ）	FB	
		K（ブラック）	FK	+¥26,400
クロス面格子	引違い窓（1200×800）用	W（ホワイト）	HW	+¥30,000
		B（ブロンズ）	HB	
	引違い窓（800×800）用	W（ホワイト）	JW	+¥30,000
		B（ブロンズ）	JB	
	出窓（1200×1250）用	W（ホワイト）	KW	+¥35,000
		B（ブロンズ）	KB	
	出窓（900×1000）用	W（ホワイト）	LW	+¥33,000
		B（ブロンズ）	LB	

その他

■シャワ暖プラスAg温調キット

VS-SD-OK1
※給湯温度が調節できない（高温に固定される）給湯器をお使いの場合に使用します。

品番	価格
L1	+¥31,000

■ミストシャワーサウナ

RSM-1210
・リモコン付

品番	価格
A1	+¥118,000

※ワイドミラー取付時、シャワ暖プラスAg取付時、1217の浴槽水栓取付時は、ミストシャワーサウナは取付けできません。

■ミストシャワー接続キット

VS-RSM-DO1
※電気温水器等で、給湯温度が調節できない給湯器等の場合に使用します。

品番	価格
A2	+¥31,000

■壁貫通アダプター

VS-KKA-121
※本体後方からの壁配管をする場合に使用します。

品番	価格
B1	+¥6,000

■片ナットベンリーカンチーズ

T6-6XB-13
※本体下方からの給湯接続において給湯配管を分岐する場合に使用します。

品番	価格
B2	+¥1,500

■浴槽水栓（1721･1717用）

型番	品番	価格
KM83CUCF	D1	+¥29,800

※浴槽水栓取付配管セット（VS-YH-16F）「品番:D5」が必要となります。

■浴槽水栓（1721･1717用）

型番	品番	価格
KM83GCUCF	D2	+¥33,000

※浴槽水栓取付配管セット（VS-YH-16F）「品番:D5」が必要となります。

■浴槽水栓（1721･1717用）

型番	品番	価格
KM83GCUCF2	D3	+¥33,000

※浴槽水栓取付配管セット（VS-YH-16F）「品番:D5」が必要となります。

■浴槽水栓（1217用）

型番	品番	価格
KM17NCF	D4	+¥14,000

※浴槽水栓取付配管セット（VS-YH-16F）「品番:D5」が必要となります。

■アジャストボルトスペーサー

※スペーサー8枚入り。

品番	価格
B3	+¥3,000

■吊架台セット

※写真はTKS-1717Bです。

型番･仕様	品番	価格
1721用 TKS-1620C	C1	+¥55,000
1717･1217用 TKS-1717B	C2	+¥40,000

※吊架台セット使用の場合、19脚セットは「低脚仕様」を選択してください。

■排水パイプ

型番･仕様	品番	価格
HP-200 ※VP50-2m	H8	+¥1,500

■地上デジタル浴室テレビ

CDT-1201
※テレビ画面はハメ込み合成です。
・地上デジタル放送専用
・12型液晶カラーテレビ
・リモコン（DTR-02）付

付属リモコン
DTR-02

品番	価格
J9	+¥230,000

■浴室サウンドシステム

※断熱ドーム天井のみ取付可。
※浴室テレビやお手持ちのCDプレーヤーなどを接続して、浴室内でゆったり音楽を楽しむことができます。
・スピーカー2ヶ付

品番	価格
F5	+¥68,000

■ふろ水利用システム

※ジェットバスには取付不可。
※寒冷地対応ではありませんので、凍結のおそれがある地域では使用できません。

部材	品番	価格
本体（取水口、浴室内配管セット、給水ホースセット）	H4	+¥25,000
浴室外配管セット	H5	+¥20,000

■浴槽取手

グレー　ブラウン　ホワイト

1652人造大理石浴槽用
1652人造大理石ベンチ付浴槽用

仕様	色	品番	価格
1ヶ（片側）	グレー	G1	+¥7,500
	ブラウン	G2	
	ホワイト	G3	
2ヶ（両側）	グレー	G4	+¥15,000
	ブラウン	G5	
	ホワイト	G6	

■浴槽水栓取付配管セット

VS-YH-16F

品番	価格
D5	+¥4,500

■循環アダプターU

銅配管用
VS-JA-U

品番	価格
E1	+¥4,600

■循環アダプターC

壁貫通配管用
VS-JA-C

品番	価格
E2	+¥7,000

■配管アダプターU

ペアチューブ配管用
VS-HA-U

品番	価格
E3	+¥4,000

■循環口配管セット

VS-SYJ-1
・ハイブリッドホース（2m）

品番	価格
H6	+¥12,700

■配管カバーセット

VS-HK-1

品番	価格
E4	+¥2,500

■風呂ふたフック

組ふた用
FF63

品番	価格
K2	+¥12,000

■風呂ふたフック

組ふた用
FF61

品番	価格
K1	+¥3,700

■風呂ふたフック

組ふた用
TS122SP V1

品番	価格
F3	+¥3,700

■ランドリーパイプセット（YDK専用）

LP-2

品番	価格
F4	+¥10,600

■排水用フレキジョイント

HJ-250
※事前に排水管を立上げる場合は必要となります。

品番	価格
E5	+¥4,000

■フリーサイズ窓額縁キット

色:ホワイト

型番･仕様	品番	価格
R-1715P-16/W 対応寸法:1672×1500×190mm	H1	+¥36,000
R-1715P-12/W 対応寸法:1672×1500×390mm	F8	+¥60,000

■既設窓アタッチメント

RW-1715P-1/W　色:ホワイト

品番	価格
F9	+¥23,000

※奥行き寸法は、フリーサイズ窓額縁キットの奥行き寸法プラス43mmまで対応可能です。
※フリーサイズ窓額縁キットと組み合わせてご使用ください。

1 浴室サイズ

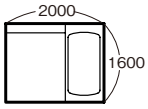

サイズ	品番	標準仕様希望小売価格	
		Tプラン	Kプラン
1620（1.25坪）	1620	¥1,478,000	¥1,228,000

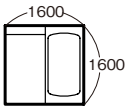

サイズ	品番	標準仕様希望小売価格	
		Tプラン	Kプラン
1616（1坪）	1616	¥1,318,000	¥1,078,000

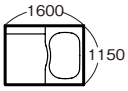

サイズ	品番	標準仕様希望小売価格	
		Tプラン	Kプラン
1216（0.75坪）	1216	¥1,158,000	¥938,000

2 天　井

■断熱ドーム天井

品番	価格
S	標準

■フラット天井

品番	価格
F	±¥0

3 ドア位置

品番
CR

品番
CL

品番
SR

品番
SL

4 壁

※周辺パネル・アクセントパネルの色柄は P68-1 を参照してください。

Tプラン

品番			価格		
周辺パネル	ー	アクセントパネル	1620	1616	1216
WW LW DW ウッド調サンドイッチパネル MK メタルサンドイッチパネル	ー	ーー なし WW LW DW ウッド調サンドイッチパネル MK メタルサンドイッチパネル	標準		
		RA RB DA DR メタルサンドイッチパネル	ー¥22,400	ー¥16,000	
HG HB RA RB NW DA DR メタルサンドイッチパネル	ー	ーー なし RA RB DA DR メタルサンドイッチパネル	ー¥68,800	ー¥56,000	ー¥48,000
		WW LW DW ウッド調サンドイッチパネル MK メタルサンドイッチパネル	ー¥46,400	ー¥40,000	ー¥32,000
JG メタルシートサンドイッチパネル	ー	ーー なし	ー¥86,000	ー¥70,000	ー¥60,000
		RA RB DA DR メタルサンドイッチパネル	ー¥80,400	ー¥66,000	ー¥56,000
		WW LW DW ウッド調サンドイッチパネル MK メタルサンドイッチパネル	ー¥58,000	ー¥50,000	ー¥40,000

4 壁

※周辺パネル・アクセントパネルの色柄は P68-1 を参照してください。

Kプラン

品番			価格		
周辺パネル	ー	アクセントパネル	1620	1616	1216
HG HB RA RB NW DA DR メタルサンドイッチパネル	ー	ーー なし RA RB DA DR メタルサンドイッチパネル	標準		
		WW LW DW ウッド調サンドイッチパネル MK メタルサンドイッチパネル	+¥22,400	+¥16,000	
WW LW DW ウッド調サンドイッチパネル MK メタルサンドイッチパネル	ー	ーー なし WW LW DW ウッド調サンドイッチパネル MK メタルサンドイッチパネル	+¥68,800	+¥56,000	+¥48,000
		RA RB DA DR メタルサンドイッチパネル	+¥46,400	+¥40,000	+¥32,000
JG メタルシートサンドイッチパネル	ー	ーー なし	−¥17,200	−¥14,000	−¥12,000
		RA RB DA DR メタルサンドイッチパネル	−¥11,600	−¥10,000	−¥8,000
		WW LW DW ウッド調サンドイッチパネル MK メタルサンドイッチパネル	+¥10,800	+¥6,000	+¥8,000

5 浴 槽

※浴槽目地(樹脂目地)は人造大理石浴槽のみ。

※浴槽の色は P68-1 を参照してください。

1620·1616

■1603人造大理石浴槽
ポップアップ式排水栓付／保温材付

高はっ水素材

ざぶーん浴槽

■1603人造大理石ベンチ付浴槽
ポップアップ式排水栓付／保温材付

高はっ水素材

節水浴槽

■1601FRP浴槽
ポップアップ式排水栓付

■1601FRPベンチ付浴槽
ポップアップ式排水栓付

■1602FRPベンチ付浴槽
ポップアップ式排水栓付

1216

■1153人造大理石浴槽
ポップアップ式排水栓付／保温材付

高はっ水素材

■1150FRP浴槽
ポップアップ式排水栓付

1620·1616用

浴 槽	浴槽色	品番	価 格 1620·1616
1603人造大理石浴槽	ダークグレー	FDG	標 準
	ダークブラウン	FDB	
	グレイッシュベージュ	FGB	
	グレイッシュピンク	FGP	
	グレイッシュグリーン	FGG	
	ツインクルホワイト	FTW	
1603人造大理石浴槽(4穴ジェット) ※4穴ジェット浴槽は、2階以上の設置不可。 ※4穴ジェット浴槽は、[納期10日]	ダークグレー	KDG	+¥332,000
	ダークブラウン	KDB	
	グレイッシュベージュ	KGB	
	グレイッシュピンク	KGP	
	グレイッシュグリーン	KGG	
	ツインクルホワイト	KTW	
1603人造大理石ベンチ付浴槽	ダークグレー	HDG	±¥0
	ダークブラウン	HDB	
	グレイッシュベージュ	HGB	
	グレイッシュピンク	HGP	
	グレイッシュグリーン	HGG	
	ツインクルホワイト	HTW	
1603人造大理石ベンチ付浴槽(2穴ジェット) ※2穴ジェット浴槽は、2階以上の設置不可。 ※2穴ジェット浴槽は、[納期10日]	ダークグレー	MDG	+¥208,000
	ダークブラウン	MDB	
	グレイッシュベージュ	MGB	
	グレイッシュピンク	MGP	
	グレイッシュグリーン	MGG	
	ツインクルホワイト	MTW	
1601FRP浴槽(保温材なし)	ペールピンク	SPP	−¥40,000
	ペールオレンジ	SPO	
	ペールグリーン	SPG	
	ナチュラルホワイト	SNW	
1601FRP浴槽(保温材付)	ペールピンク	TPP	−¥20,000
	ペールオレンジ	TPO	
	ペールグリーン	TPG	
	ナチュラルホワイト	TNW	
1601FRPベンチ付浴槽(保温材なし)	ペールピンク	VPP	−¥30,000
	ペールオレンジ	VPO	
	ペールグリーン	VPG	
	ナチュラルホワイト	VNW	
1601FRPベンチ付浴槽(保温材付)	ペールピンク	WPP	−¥10,000
	ペールオレンジ	WPO	
	ペールグリーン	WPG	
	ナチュラルホワイト	WNW	

1620·1616用

浴 槽	浴槽色	品番	価 格 1620·1616
1602FRPベンチ付浴槽(保温材なし)	ペールピンク	XPP	−¥40,000
	ペールグリーン	XPG	
	ナチュラルホワイト	XNW	
1602FRPベンチ付浴槽(保温材付)	ペールピンク	YPP	−¥20,000
	ペールグリーン	YPG	
	ナチュラルホワイト	YNW	

1216用

浴 槽	浴槽色	品番	価 格 1216
1153人造大理石浴槽	ダークグレー	FDG	標 準
	ダークブラウン	FDB	
	グレイッシュベージュ	FGB	
	グレイッシュピンク	FGP	
	グレイッシュグリーン	FGG	
	ツインクルホワイト	FTW	
1150FRP浴槽(保温材なし)	ペールピンク	APP	−¥40,000
	ペールグリーン	APG	
	ナチュラルホワイト	ANW	
1150FRP浴槽(保温材付)	ペールピンク	BPP	−¥20,000
	ペールグリーン	BPG	
	ナチュラルホワイト	BNW	

DG ダークグレー

DB ダークブラウン

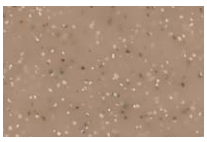

GB グレイッシュベージュ

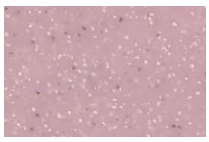

GP グレイッシュピンク

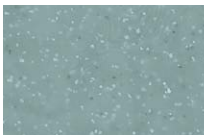

GG グレイッシュグリーン

TW ツインクルホワイト

6 床

※床の色は P68-1 を参照してください。

■水切りフロアーAg 銀入り素材 保温材付

床色	品番	価格 Tプラン 1620	1616	1216	Kプラン 1620	1616	1216
ビターグレー	BG	標準			+¥24,000	+¥20,000	+¥15,000
ビターブラウン	BB						
ソフトグレー	SG	−¥24,000	−¥20,000	−¥15,000	標準		
ソフトブラウン	SB						

BG ビターグレー

BB ビターブラウン

SG ソフトグレー

SB ソフトブラウン

7 洗い場水栓

■シンプルレバー水栓

・ワンストップシャワーヘッド付
・水栓カウンター付
・スライドバー(L1100)付

型番・仕様	品番
KF659SCF	E7

■シンプルレバー水栓

・3モードワイドシャワー・ワンストップシャワーヘッド付
・水栓カウンター付
・スライドバー(L1100)付

型番・仕様	品番
KF659SSCF3	F9

■プッシュ水栓

・スライドバー(L1100)付

型番・仕様	品番
BF-R741TN	B4

■カバー水栓

・ワンストップシャワーヘッド付

型番・仕様	品番
KF807NSCF(一般地域用)	G1
KF807WNSCF(寒冷地用)	G2

■カバー水栓

・3モードワイドシャワー・ワンストップシャワーヘッド付

型番・仕様	品番
KF812NS3CF(一般地域用)	G3
KF812WNS3CF(寒冷地用)	G4

水栓	品番	価格 Tプラン 1620	1616・1216	Kプラン
シンプルレバー水栓 KF659SCF	E7	標準		—
シンプルレバー水栓 KF659SSCF3	F9	+¥21,000		—
プッシュ水栓 BF-R741TN	B4	−¥22,000	−¥20,000	—
カバー水栓 KF807NSCF(一般地域用)	G1	—		標準
カバー水栓 KF807WNSCF(寒冷地用)	G2	—		+¥3,000
カバー水栓 KF812NS3CF(一般地域用)	G3	—		+¥33,000
カバー水栓 KF812WNS3CF(寒冷地用)	G4	—		+¥36,000

8 ド ア

■中折ドア

本体色:ホワイト
面　材:半透明

仕様	品番
幅800	H
幅700	7

■開きドア

本体色:ホワイト
面　材:半透明

仕様	品番
幅800	J
幅700	U

■開きドア（デラックスタイプ）

本体色:シルバー
面　材:半透明

仕様	品番
幅800	X

■片引き戸

本体色:ホワイト
面　材:半透明
※1216のCR／CLには取付不可。

品番
K

■片引き戸（デラックスタイプ）

本体色:シルバー
面　材:半透明
※1216のCR／CLには取付不可。

品番
Y

■3枚引き戸

本体色:ホワイト
面　材:半透明
※1620･1616のSR／SL及び1216には取付不可。

品番
S

ド ア	品番	価 格
中折ドア 幅800	H	標 準
中折ドア 幅700	7	±¥0
開きドア 幅800	J	+¥13,000
開きドア 幅700	U	+¥13,000
開きドア（デラックスタイプ）	X	+¥60,000
片引き戸	K	+¥65,000
片引き戸（デラックスタイプ）	Y	+¥95,000
3枚引き戸	S	+¥80,000

9 カウンター・エプロン

※カウンター・エプロンの色は P68-1 を参照してください。

■Lカウンター（人造大理石）

高はっ水素材

■Hカウンター（人造大理石）

高はっ水素材

カウンター	品番	価格
Lカウンター	カウンター色 K･C･B･M･G･S エプロン色 D･B･W	標準
Hカウンター	カウンター色 D･R･J･P･E･W エプロン色 D･B･W	±¥0

Lカウンター（人造大理石）／Hカウンター（人造大理石）

K D ダークグレー

C R ダークブラウン

B J グレイッシュベージュ

M P グレイッシュピンク

G E グレイッシュグリーン

S W ツインクルホワイト

エプロン

D ダークグレー

B ベージュ

W ホワイト

10 シャワ暖プラスAg

■シャワ暖プラスAg

（※）給湯温度が調節できない（高温に固定される）給湯器をお使いの場合は、別売の「シャワ暖プラスAg温調キット」（P93参照）の取付けが必要です。

シャワ暖プラスAg	品番	価 格
なし	N	標準
シャワ暖プラスAg	B	+¥68,000

詳細はP16～17参照

11 鏡

※鏡のみの単品での販売はできません。

■ワイドミラー

仕様	品番
高親水コート 1620用 W1958×H400	L
高親水コート 1616・1216用 W1558×H400	H
1620用 W1958×H400	A
1620・1216用 W1558×H400	7

■スクエアミラー

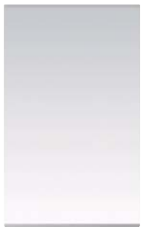

仕様	品番
高親水コート W450×H730	G
W450×H730	9

■スリムロングミラー（デラックスタイプ）

仕様	品番
高親水コート W240×H1000	F
W240×H1000	D

■スリムロングミラー

仕様	品番
高親水コート W240×H1000	E
W240×H1000	8

鏡	品番	価格			
		Tプラン		Kプラン	
		1620	1616・1216	1620	1616・1216
ワイドミラー W1958×H400 高親水コート	L	標準	——	+¥40,000	——
ワイドミラー W1558×H400 高親水コート	H	——	標準	——	+¥34,000
ワイドミラー W1958×H400	A	−¥18,000	——	+¥22,000	——
ワイドミラー W1558×H400	7	——	−¥16,000	——	+¥18,000
スクエアミラー W450×H730 高親水コート	G	−¥32,000	−¥26,000	+¥8,000	
スクエアミラー W450×H730	9	−¥42,000	−¥36,000	−¥2,000	
スリムロングミラー（デラックスタイプ） W240×H1000 高親水コート	F	−¥32,000	−¥26,000	——	
スリムロングミラー（デラックスタイプ） W240×H1000	D	−¥42,000	−¥36,000	——	
スリムロングミラー W240×H1000 高親水コート	E	——		標準	
スリムロングミラー W240×H1000	8	——		−¥10,000	
なし	N	−¥54,000	−¥48,000	−¥14,000	

Kプランで、ワイドミラーを選択した場合はシャワーフック（下側）の位置が変更になります。
オプションのスライドバーを選択することを推奨します。

12 棚

※機種やオプションにより、取付不可及び取付位置が限定される場合があります。

■化粧棚(ワイヤーラック)

WR-230

仕様	品番
幅230 2段	L

■化粧棚

R729S-CC-2

仕様	品番
幅195 2段	H

■化粧棚

YKD-230H

仕様	品番
幅230 2段	J

■コーナー化粧棚

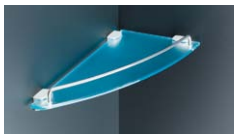

R856-2

※1616の3枚引き戸には取付不可。

仕様	品番
330×160 2段	E
標準仕様 +追加2段	G

■コーナー化粧棚

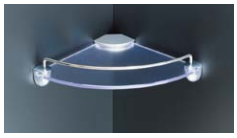

R2106-2

仕様	品番
200×200 2段	D
標準仕様 +追加2段	F

棚	品番	価格 Tプラン	価格 Kプラン
化粧棚(ワイヤーラック) WR-230	L	+¥20,000	+¥16,000
化粧棚 R729S-CC-2	H	+¥8,200	標 準
化粧棚 YKD-230H	J	+¥5,300	−¥2,900
コーナー化粧棚 R856-2	E	——	+¥6,800
コーナー化粧棚 R856-2　※追加2段	G	+¥15,000	——
コーナー化粧棚 R2106-2	D	——	+¥3,800
コーナー化粧棚 R2106-2　※追加2段	F	+¥12,000	——
なし	N	標 準	−¥8,200

13 照　明

■LEDダウンライト

RDL-N300L-3CH

数	品番
3ヶ	Z

※1620･1616のみ。
※標準仕様の照明は無しとなります。
※フラット天井取付不可。

■防湿型薄型照明(LED)

RWL-N400L(A)-2CH

数	品番
2ヶ	6

■防湿型角形照明(LED)

ZT0333

数	品番
2ヶ	4
1ヶ	3

■防湿型角形照明(蛍光ランプ)

EFC39-6EALT-F2.0Y

数	品番
2ヶ	S
1ヶ	R

■防湿型丸形照明(蛍光ランプ)

WLF5231ELSPCH

数	品番
2ヶ	X
1ヶ	W

■防湿型丸形照明(蛍光ランプ)

ELW-B6-5A-CH

数	品番
2ヶ	N
1ヶ	M

照　明	品番	価格 Tプラン	価格 Kプラン 1620･1616	価格 Kプラン 1216
LEDダウンライト RDL-N300L-3CH　※3ケ	Z	+¥84,000	+¥91,000	——
防湿型薄型照明(LED) RWL-N400L(A)-2CH　※2ケ	6	+¥20,000	+¥37,000	+¥43,000
防湿型角形照明(LED) ZT0333　※2ケ	4	+¥10,000	+¥27,000	+¥33,000
防湿型角形照明(LED) ZT0333　※1ケ	3	——	——	+¥13,500
防湿型角形照明(蛍光ランプ) EFC39-6EALT-F2.0Y　※2ケ	S	標 準	+¥17,000	+¥23,000
防湿型角形照明(蛍光ランプ) EFC39-6EALT-F2.0Y　※1ケ	R	——	——	+¥8,500
防湿型丸形照明(蛍光ランプ) WLF5231ELSPCH　※2ケ	X	−¥15,000	+¥2,000	+¥8,500
防湿型丸形照明(蛍光ランプ) WLF5231ELSPCH　※1ケ	W	——	——	+¥1,000
防湿型丸形照明(蛍光ランプ) ELW-B6-5A-CH　※2ケ	N	——	標 準	+¥6,000
防湿型丸形照明(蛍光ランプ) ELW-B6-5A-CH　※1ケ	M	——	——	標 準

14 換気扇・換気暖房乾燥機

■換気暖房乾燥機(電気式)
(天井埋込式) 100V仕様

特定保守製品

24時間換気システム

・リモコン・ランドリーパイプ(1本セット)付

型番・仕様	品番
V-141BZ-CF (100V仕様)	J

■換気暖房乾燥機(電気式)
(天井埋込式) 200V仕様

特定保守製品

24時間換気システム

・リモコン・ランドリーパイプ(1本セット)付

型番・仕様	品番
V-241BZ-CF (200V仕様)	B

■換気暖房乾燥機(温水式)
(天井埋込式)

・リモコン付

型番・仕様	品番
YDK-332T	C

※別途熱源が必要です。
※ランドリーパイプは別売です。

■換気暖房乾燥機(温水式)
(壁掛式)

・ワイヤレスリモコン付
・屋外用換気ファン付
・排気ダクト付

型番・仕様	品番
YDK-414K	D

※別途熱源が必要です。
※ランドリーパイプは別売です。

■天井用換気扇

型番・仕様	品番
VD-10ZUC-CHF	H

■壁付換気扇

型番・仕様	品番
KKS-150	K

換気扇・換気暖房乾燥機	品番	価 格
換気暖房乾燥機(電気式) V-141BZ-CF 100V仕様	J	標 準
換気暖房乾燥機(電気式) V-241BZ-CF 200V仕様	B	+¥70,000
換気暖房乾燥機(温水式) YDK-332T	C	+¥15,000
換気暖房乾燥機(温水式) YDK-414K	D	+¥20,000
天井用換気扇 VD-10ZUC-CHF	H	−¥60,000
壁付換気扇 KKS-150	K	−¥31,000
なし	N	−¥73,000

特定保守製品

換気暖房乾燥機(電気式)[V-141BZ-CF、V-241BZ-CF]は、平成21年4月1日施行の消費生活用製品安全法(消安法)で指定される「特定保守製品」です。この製品の所有者は消安法上、点検期間に点検を受ける(有償の法定点検)などの保守を行うことが求められています。

○製品に同梱の所有者票の情報に基づいて、所有者登録を行ってください。
○点検期間前に法定点検のご案内をいたしますので、点検を依頼してください。

※お問い合わせ先
三菱電機株式会社 法定点検制度お客様相談窓口 0120-490-499
URL: http://www.mitsubishielectric.co.jp

15 握りバー

■ソフト握りバー

仕様	品番
L600	B

■メタル握りバー

仕様	品番
L600	K

追加する場合

■ソフト握りバー

仕様	品番
L400	A
L600	B
L800	C

■メタル握りバー

仕様	品番
L400	J
L600	K
L800	L

■L型ソフト握りバー

仕様	品番
600×400	D
700×600	E

■L型メタル握りバー

仕様	品番
600×400	M
700×600	P

■サポートバー(ソフト握りバー)

仕様	品番
L1400	R

■スライドバー
※握りバーとしても使用できます。

仕様	品番
L1100	S

■ソフト握りバー (スライドシャワーフック付)

(L800)

(L1200)

※ワイドミラーには取付不可。

仕様	品番
L800	F
L1200	G

握りバー	品番	価格 Tプラン	価格 Kプラン
ソフト握りバー L600	B	標準	
メタル握りバー L600	K	+¥5,000	
なし	N	−¥15,000	

追加する場合

握りバー	品番	価格 Tプラン	価格 Kプラン
ソフト握りバー L400	A	+¥12,000	
ソフト握りバー L600	B	+¥15,000	
ソフト握りバー L800	C	+¥18,000	
メタル握りバー L400	J	+¥17,000	
メタル握りバー L600	K	+¥20,000	
メタル握りバー L800	L	+¥23,000	
L型ソフト握りバー 600×400	D	+¥26,000	
L型ソフト握りバー 700×600	E	+¥28,000	
L型メタル握りバー 600×400	M	+¥32,000	
L型メタル握りバー 700×600	P	+¥35,000	
サポートバー(ソフト握りバー) L1400	R	+¥32,000	
スライドバー L1100	S	——	+¥32,000
ソフト握りバー(スライドシャワーフック付) L800	F	——	+¥24,000
ソフト握りバー(スライドシャワーフック付) L1200	G	——	+¥28,000

16 風呂ふた

1620·1616

■2枚組ふた(保温)

1603人造大理石ベンチ付浴槽用
1603人造大理石浴槽用

型番	品番
FKH-1602F	3

■2枚組ふた

1603人造大理石ベンチ付浴槽用
1603人造大理石浴槽用

型番	品番
FK-1602F	2

■巻きふた(フック付)

1603人造大理石ベンチ付浴槽用
1603人造大理石浴槽用
1601FRP浴槽用

型番	品番
MF-1641 (フック付)	7

■巻きふた(フック付)

1602FRPベンチ付浴槽用

型番	品番
MF-1643 (フック付)	8

1216

■2枚組ふた(保温)

1153人造大理石浴槽用
1150FRP浴槽用

型番	品番
FKH-1151A	E

■巻きふた(取手·フック付)

1153人造大理石浴槽用
1150FRP浴槽用

型番	品番
MFT-116	A

■2枚組ふた

1153人造大理石浴槽用
1150FRP浴槽用

型番	品番
FK-1151A	C

■2枚組ふた(保温)

1601FRPベンチ付浴槽用

型番	品番
FKH-1642	W

※1616のSR/SLで開きドアの場合、浴槽背もたれ側への風呂ふたフック取付不可。

■巻きふた(フック付)

1601FRPベンチ付浴槽用

型番	品番
MF-1642 (フック付)	9

●風呂ふた適合表

浴槽	適合風呂ふた
1603人造大理石ベンチ付浴槽 1603人造大理石浴槽	2枚組ふた(保温) [FKH-1602F] 2枚組ふた [FK-1602F] 巻きふた(フック付) [MF-1641]
1601FRPベンチ付浴槽	2枚組ふた(保温) [FKH-1642] 巻きふた(フック付) [MF-1642]
1602FRPベンチ付浴槽	2枚組ふた(保温) [FKH-1643] 巻きふた(フック付) [MF-1643]
1601FRP浴槽	巻きふた(フック付) [MF-1641]
1153人造大理石浴槽 1150FRP浴槽	2枚組ふた(保温) [FKH-1151A] 2枚組ふた [FK-1151A] 巻きふた(取手·フック付) [MFT-116]

■2枚組ふた(保温)

1602FRPベンチ付浴槽用

型番	品番
FKH-1643	Z

風呂ふた	品番	価格 Tプラン 1620·1616	価格 Tプラン 1216	価格 Kプラン 1620·1616	価格 Kプラン 1216
2枚組ふた(保温) FKH-1602F	3	標 準	——	+¥21,000	——
2枚組ふた FK-1602F	2	−¥19,000	——	+¥2,000	——
巻きふた(フック付) MF-1641(フック付)	7	−¥21,000	——	標 準	——
巻きふた(フック付) MF-1643(フック付)	8	−¥21,000	——	±¥0	——
巻きふた(フック付) MF-1642(フック付)	9	−¥21,000	——	±¥0	——
2枚組ふた(保温) FKH-1642	W	±¥0	——	+¥21,000	——
2枚組ふた(保温) FKH-1643	Z	±¥0	——	+¥21,000	——
2枚組ふた(保温) FKH-1151A	E	——	標 準	——	+¥14,000
2枚組ふた FK-1151A	C	——	−¥12,000	——	+¥2,000
巻きふた(取手·フック付) MFT-116	A	——	−¥14,000	——	標 準
なし	N	−¥35,000	−¥25,000	−¥14,000	−¥11,000

17 タオル掛け

■タオル掛け

品番
D

YTK-400K

■タオル掛け (デラックスタイプ)

品番
B

YTK-40M

タオル掛け	品番	価 格
タオル掛け YTK-400K	D	標 準
タオル掛け (デラックスタイプ) YTK-40M	B	+¥1,500
なし	N	−¥5,000

18 風呂いす

■風呂いす

仕様	品番
1ヶ	A

CFI-240

風呂いす	品番	価 格
風呂いす CFI-240	A	+¥4,450
なし	N	標 準

19 脚セット

脚セット	品番	価格
脚セット(標準仕様) 1620用	K	標準
脚セット(標準仕様) 1616用	L	標準
脚セット(標準仕様) 1216用	M	標準
脚セット(低脚仕様) 1620用	P	±¥0
脚セット(低脚仕様) 1616用	R	±¥0
脚セット(低脚仕様) 1216用	S	±¥0
脚セット(高脚仕様) 1620用	T	±¥0
脚セット(高脚仕様) 1616用	U	±¥0
脚セット(高脚仕様) 1216用	V	±¥0

20 窓取付枠

■窓取付枠

型番・仕様	品番	価格
なし	N	標準
UMW-1310B 躯体木枠対応寸法: W1320×H1020(枠奥行200)	A	+¥15,800
UMW-1310BW 躯体木枠対応寸法: W1320×H1020(枠奥行350)	B	+¥30,000
UMW-1717B 躯体木枠対応寸法: W1720×H1720(枠奥行200)	C	+¥27,000
UMW-1717BW 躯体木枠対応寸法: W1720×H1720(枠奥行350)	D	+¥42,000

型番・仕様	品番	価格
UMW-0408B	E	+¥9,600
UMW-0408BW	F	+¥10,600
UMW-0606B	G	+¥11,000
UMW-0606BW	H	+¥12,000
UMW-0808B	J	+¥12,400
UMW-0808BW	K	+¥13,400
UMW-0910B	L	+¥14,500
UMW-0910BW	M	+¥15,500
UMW-1208B	P	+¥15,300
UMW-1208BW	R	+¥16,300
UMW-1213B	S	+¥17,800
UMW-1213BW	T	+¥18,800
UMW-1608B	W	+¥25,200
UMW-1608BW	X	+¥26,200

21 窓

■引違い窓（網戸付）

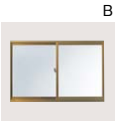

■全幅引違い窓（ブラインド・網戸付）

※窓サイズ600×600のペアガラス仕様は[納期3週間]

窓	窓サイズ・仕様	色	品番	価格
なし	—	—	N—	標準
引違い窓（網戸付）	1200×800	W（ホワイト）	AW	+¥22,900
		B（ブロンズ）	AB	+¥22,900
		K（ブラック）	AK	+¥29,100
	1200×800 ペアガラス仕様	W（ホワイト）	BW	+¥53,900
		B（ブロンズ）	BB	+¥53,900
		K（ブラック）	BK	+¥60,100
	1200×800 面格子付	W（ホワイト）	CW	+¥42,900
		B（ブロンズ）	CB	+¥42,900
		K（ブラック）	CK	+¥53,100
	1200×800 ペアガラス仕様・面格子付	W（ホワイト）	A2	+¥73,900
		B（ブロンズ）	A3	+¥73,900
		K（ブラック）	A4	+¥84,100
	800×800	W（ホワイト）	DW	+¥21,600
		B（ブロンズ）	DB	+¥21,600
		K（ブラック）	DK	+¥26,800
	800×800 ペアガラス仕様	W（ホワイト）	EW	+¥43,600
		B（ブロンズ）	EB	+¥43,600
		K（ブラック）	EK	+¥48,800
	800×800 面格子付	W（ホワイト）	FW	+¥41,600
		B（ブロンズ）	FB	+¥41,600
		K（ブラック）	FK	+¥50,800
	800×800 ペアガラス仕様・面格子付	W（ホワイト）	D2	+¥63,600
		B（ブロンズ）	D3	+¥63,600
		K（ブラック）	D4	+¥72,800
	600×600	W（ホワイト）	PW	+¥21,200
		B（ブロンズ）	PB	+¥21,200
		K（ブラック）	PK	+¥26,400
	600×600 ペアガラス仕様	W（ホワイト）	RW	+¥35,200
		B（ブロンズ）	RB	+¥35,200
		K（ブラック）	RK	+¥40,400
	600×600 面格子付	W（ホワイト）	SW	+¥39,200
		B（ブロンズ）	SB	+¥39,200
		K（ブラック）	SK	+¥46,400
	600×600 ペアガラス仕様・面格子付	W（ホワイト）	P2	+¥53,200
		B（ブロンズ）	P3	+¥53,200
		K（ブラック）	P4	+¥60,400

■出窓（網戸・カウンター付）

■台形引違い出窓
（ブラインド・網戸・窓取付枠・カウンター付）

■ルーバー窓（網戸付）

■段窓（網戸付）

※ペアガラス仕様は[納期3週間]

窓	窓サイズ・仕様	色	品番	価格
全幅引違い窓（ブラインド・網戸付）	1600×800	W（ホワイト）	UW	+¥72,000
		B（ブロンズ）	UB	+¥72,000
		K（ブラック）	UK	+¥77,000
	1600×800 ペアガラス仕様	W（ホワイト）	VW	+¥109,000
		B（ブロンズ）	VB	+¥109,000
		K（ブラック）	VK	+¥114,000
	1600×800 面格子付	W（ホワイト）	WW	+¥102,000
		B（ブロンズ）	WB	+¥102,000
		K（ブラック）	WK	+¥110,000
	1600×800 ペアガラス仕様・面格子付	W（ホワイト）	U2	+¥139,000
		B（ブロンズ）	U3	+¥139,000
		K（ブラック）	U4	+¥147,000
出窓（網戸・カウンター付）	1200×1250	W（ホワイト）	XW	+¥160,400
		B（ブロンズ）	XB	+¥160,400
		K（ブラック）	XK	+¥185,400
	900×1000	W（ホワイト）	YW	+¥128,500
		B（ブロンズ）	YB	+¥128,500
		K（ブラック）	YK	+¥153,500
台形引違い出窓（ブラインド・網戸・窓取付枠・カウンター付）	1600×1200	W（ホワイト）	KW	+¥258,200
		B（ブロンズ）	KB	+¥258,200
		K（ブラック）	KK	+¥283,200
ルーバー窓（網戸付）	400×800	W（ホワイト）	LW	+¥63,000
		B（ブロンズ）	LB	+¥63,000
段窓（網戸付）	400×800	W（ホワイト）	MW	+¥78,600
		B（ブロンズ）	MB	+¥78,600

22 窓関連部材

■ブラインド
（引違い窓用）

■ブラインド
（出窓用）

■面格子
（引違い窓用）

■面格子
（出窓用）

■クロス面格子

[納期1週間]

窓関連部品		色	品番	価格
なし		—	N—	標準
ブラインド	引違い窓（1200×800）用	—	A1	+¥20,000
	引違い窓（800×800）用	—	A2	+¥20,000
	出窓（1200×1250）用	—	B1	+¥23,000
	出窓（900×1000）用	—	B2	+¥23,000
面格子	引違い窓（1200×800）用	W（ホワイト）	CW	+¥20,000
		B（ブロンズ）	CB	
		K（ブラック）	CK	+¥24,000
	引違い窓（800×800）用	W（ホワイト）	DW	+¥20,000
		B（ブロンズ）	DB	
		K（ブラック）	DK	+¥24,000
	出窓（1200×1250）用	W（ホワイト）	EW	+¥25,000
		B（ブロンズ）	EB	
		K（ブラック）	EK	+¥30,000
	出窓（900×1000）用	W（ホワイト）	FW	+¥22,000
		B（ブロンズ）	FB	
		K（ブラック）	FK	+¥26,400
	台形引違い出窓（1600×1200）用	W（ホワイト）	GW	+¥28,000
		B（ブロンズ）	GB	
		K（ブラック）	GK	+¥32,000
クロス面格子	引違い窓（1200×800）用	W（ホワイト）	HW	+¥30,000
		B（ブロンズ）	HB	
	引違い窓（800×800）用	W（ホワイト）	JW	+¥30,000
		B（ブロンズ）	JB	
	出窓（1200×1250）用	W（ホワイト）	KW	+¥35,000
		B（ブロンズ）	KB	
	出窓（900×1000）用	W（ホワイト）	LW	+¥33,000
		B（ブロンズ）	LB	
	台形引違い出窓（1600×1200）用	W（ホワイト）	MW	+¥38,000
		B（ブロンズ）	MB	

その他

■シャワ暖プラスAg温調キット

VS-SD-OK1
※給湯温度が調節できない（高温に固定される）給湯器をお使いの場合に使用します。

品番	価格
L1	+¥31,000

■ミストシャワーサウナ

RSM-1210
・リモコン付

品番	価格
A1	+¥118,000

※ワイドミラー取付時、シャワ暖プラスAg取付時、1216の浴槽水栓取付時は、ミストシャワーサウナは取付けできません。

■ミストシャワー接続キット

VS-RSM-DO1
※電気温水器等で、給湯温度が調節できない給湯器等の場合に使用します。

品番	価格
A2	+¥31,000

■壁貫通アダプター

VS-KKA-121
※本体後方からの壁配管をする場合に使用します。

品番	価格
B1	+¥6,000

■片ナットベンリーカンチーズ

T6-6XB-13
※本体下方からの給湯接続において給湯配管を分岐する場合に使用します。

品番	価格
B2	+¥1,500

■浴槽水栓（1620・1616用）

型番	品番	価格
KM83GCUCF	D2	+¥33,000

※浴槽水栓取付配管セット（VS-YH-16F）「品番:D5」が必要となります。

■浴槽水栓（1620・1616用）

型番	品番	価格
KM83GCUCF2	D3	+¥33,000

※浴槽水栓取付配管セット（VS-YH-16F）「品番:D5」が必要となります。

■浴槽水栓（1216用）

型番	品番	価格
KM17NCF	D4	+¥14,000

※浴槽水栓取付配管セット（VS-YH-16F）「品番:D5」が必要となります。

■浴槽取手

グレー　ブラウン　ホワイト

1603人造大理石ベンチ付浴槽用
1603人造大理石浴槽用

仕様	色	品番	価格
1ヶ（片側）	グレー	G1	+¥7,500
	ブラウン	G2	
	ホワイト	G3	
2ヶ（両側）	グレー	G4	+¥15,000
	ブラウン	G5	
	ホワイト	G6	

■地上デジタル浴室テレビ

CDT-1201
※テレビ画面はハメ込み合成です。
・地上デジタル放送専用
・12型液晶カラーテレビ
・リモコン（DTR-02）付

付属リモコン
DTR-02

品番	価格
J9	+¥230,000

■浴室サウンドシステム

※断熱ドーム天井のみ取付可。
※浴室テレビやお手持ちのCDプレーヤーなどを接続して、浴室内でゆったり音楽を楽しむことができます。
・スピーカー2ヶ付

品番	価格
F5	+¥68,000

■ふろ水利用システム

※ジェットバスには取付不可。
※寒冷地対応ではありませんので、凍結のおそれがある地域では使用できません。

部材	品番	価格
本体（取水口、浴室内配管セット、給水ホースセット）	H4	+¥25,000
浴室外配管セット	H5	+¥20,000

■浴槽水栓取付配管セット

VS-YH-16F

品番	価格
D5	+¥4,500

■循環アダプターU

銅配管用
VS-JA-U

品番	価格
E1	+¥4,600

■循環アダプターC

壁貫通配管用
VS-JA-C

品番	価格
E2	+¥7,000

■配管アダプターU

ペアチューブ配管用
VS-HA-U

品番	価格
E3	+¥4,000

■循環口配管セット

VS-SYJ-1
・ハイブリッドホース（2m）

品番	価格
H6	+¥12,700

■配管カバーセット

VS-HK-1

品番	価格
E4	+¥2,500

■風呂ふたフック

組ふた用
FF63

品番	価格
K2	+¥12,000

■風呂ふたフック

組ふた用
FF61

品番	価格
K1	+¥3,700

■風呂ふたフック

組ふた用
TS122SP V1

品番	価格
F3	+¥3,700

■ランドリーパイプセット（YDK専用）

LP-2

品番	価格
F4	+¥10,600

■排水用フレキジョイント

HJ-250
※事前に排水管を立上げる場合は必要となります。

品番	価格
E5	+¥4,000

■アジャストボルトスペーサー

※スペーサー8枚入り。

品番	価格
B3	+¥3,000

■吊架台セット

型番・仕様	品番	価格
1620用 TKS-1620C	C1	+¥55,000
1616・1216用 TKS-1616C	C6	+¥40,000

※吊架台セット使用の場合、19脚セットは「低脚仕様」を選択してください。

■排水パイプ

型番・仕様	品番	価格
HP-200 ※VP50-2m	H8	+¥1,500

■フリーサイズ窓額縁キット

色:ホワイト

型番・仕様	品番	価格
R-1715P-16/W 対応寸法:1672×1500×190mm	H1	+¥36,000
R-1715P-12/W 対応寸法:1672×1500×390mm	F8	+¥60,000

■既設窓アタッチメント

RW-1715P-1/W　色:ホワイト

品番	価格
F9	+¥23,000

※奥行き寸法は、フリーサイズ窓額縁キットの奥行き寸法プラス43mmまで対応可能です。
※フリーサイズ窓額縁キットと組み合わせてご使用ください。

1 浴室サイズ

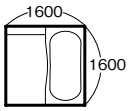

サイズ	品番	標準仕様希望小売価格	
		Cプラン	Eプラン
1616（1坪）	1616	¥759,000	¥639,000

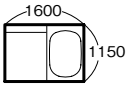

サイズ	品番	標準仕様希望小売価格
		Cプラン
1216（0.75坪）	1216	¥638,000

2 天　井

■アーチ型ドーム天井

仕様・サイズ	品番	価 格
保温材なし	D	標 準
保温材付 1616	H	+¥7,000
保温材付 1216	H	+¥7,000

■フラット天井

サイズ	品番	価 格
1616	F	±¥0
1216	F	−¥10,000

※Eプランに1216はありません。

3 ドア位置

品番
CR

品番
CL

品番
SR

品番
SL

4 壁

※周辺パネル・アクセントパネルの色柄は P68-1 を参照してください。

Cプラン

品　番			価　格	
周辺パネル	ー	アクセントパネル	1616	1216
HG HB RA RB NW DA DR メタルサンドイッチパネル	ー	ーー なし NM NO NR RA RB DA DR メタルサンドイッチパネル	標 準	
JG メタルシートサンドイッチパネル	ー	ーー なし	−¥14,000	−¥12,000
		NM NO NR RA RB DA DR メタルサンドイッチパネル	−¥10,000	−¥8,000

Eプラン

品　番			価　格
周辺パネル	ー	アクセントパネル	1616
JG メタルシートサンドイッチパネル	ー	ーー なし	標 準
		NM NO NR RA RB DA DR メタルサンドイッチパネル	+¥4,000
HG HB RA RB NW DA DR メタルサンドイッチパネル	ー	ーー なし NM NO NR RA RB DA DR メタルサンドイッチパネル	+¥14,000

5 浴 槽

※浴槽の色は P68-1 を参照してください。

1616

■1601FRP浴槽
ポップアップ式排水栓付

■1602FRPベンチ付浴槽
ポップアップ式排水栓付
※Eプランは
選択できません。

■1601FRPベンチ付浴槽
ポップアップ式排水栓付
※Eプランは
選択できません。

■1602人造大理石浴槽
ポップアップ式排水栓付／保温材付

ざぶーん浴槽

■1602人造大理石ベンチ付浴槽
ポップアップ式排水栓付／保温材付

節水浴槽

1216

■1150FRP浴槽
チェーン付排水栓付

■1150FRP浴槽
ポップアップ式排水栓付

■1150人造大理石浴槽
ポップアップ式排水栓付／保温材付

1616用

浴 槽	浴槽色	品番	価 格 1616
1601FRP浴槽（保温材なし）	ペールピンク	SPP	標 準
	ペールオレンジ	SPO	
	ペールグリーン	SPG	
	ナチュラルホワイト	SNW	
1601FRP浴槽（保温材付）	ペールピンク	TPP	+¥20,000
	ペールオレンジ	TPO	
	ペールグリーン	TPG	
	ナチュラルホワイト	TNW	
1602FRPベンチ付浴槽（保温材なし）※Eプランは選択できません。	ペールピンク	XPP	±¥0
	ペールグリーン	XPG	
	ナチュラルホワイト	XNW	
1602FRPベンチ付浴槽（保温材付）※Eプランは選択できません。	ペールピンク	YPP	+¥20,000
	ペールグリーン	YPG	
	ナチュラルホワイト	YNW	
1601FRPベンチ付浴槽（保温材なし）※Eプランは選択できません。	ペールピンク	VPP	+¥10,000
	ペールオレンジ	VPO	
	ペールグリーン	VPG	
	ナチュラルホワイト	VNW	
1601FRPベンチ付浴槽（保温材付）※Eプランは選択できません。	ペールピンク	WPP	+¥30,000
	ペールオレンジ	WPO	
	ペールグリーン	WPG	
	ナチュラルホワイト	WNW	
1602人造大理石浴槽	ダークグレー	FDG	+¥48,000
	ダークブラウン	FDB	
	グレイッシュベージュ	FGB	
	グレイッシュピンク	FGP	
	グレイッシュグリーン	FGG	
	ツインクルホワイト	FTW	
1602人造大理石浴槽（4穴ジェット）※Eプランは選択できません。※4穴ジェット浴槽は、2階以上の設置不可。※4穴ジェット浴槽は、［納期10日］	ダークグレー	KDG	+¥380,000
	ダークブラウン	KDB	
	グレイッシュベージュ	KGB	
	グレイッシュピンク	KGP	
	グレイッシュグリーン	KGG	
	ツインクルホワイト	KTW	

1616用

浴 槽	浴槽色	品番	価 格 1616
1602人造大理石ベンチ付浴槽	ダークグレー	HDG	+¥48,000
	ダークブラウン	HDB	
	グレイッシュベージュ	HGB	
	グレイッシュピンク	HGP	
	グレイッシュグリーン	HGG	
	ツインクルホワイト	HTW	
1602人造大理石ベンチ付浴槽（2穴ジェット）※Eプランは選択できません。※2穴ジェット浴槽は、2階以上の設置不可。※2穴ジェット浴槽は、［納期10日］	ダークグレー	MDG	+¥256,000
	ダークブラウン	MDB	
	グレイッシュベージュ	MGB	
	グレイッシュピンク	MGP	
	グレイッシュグリーン	MGG	
	ツインクルホワイト	MTW	

1216用

浴 槽	浴槽色	品番	価 格 1216
1150FRP浴槽 チェーン付排水栓付（保温材なし）	ペールピンク	EPP	標 準
	ペールグリーン	EPG	
	ナチュラルホワイト	ENW	
1150FRP浴槽（保温材なし）	ペールピンク	APP	+¥18,000
	ペールグリーン	APG	
	ナチュラルホワイト	ANW	
1150FRP浴槽（保温材付）	ペールピンク	BPP	+¥38,000
	ペールグリーン	BPG	
	ナチュラルホワイト	BNW	
1150人造大理石浴槽	ダークグレー	FDG	+¥66,000
	ダークブラウン	FDB	
	グレイッシュベージュ	FGB	
	グレイッシュピンク	FGP	
	グレイッシュグリーン	FGG	
	ツインクルホワイト	FTW	

6 床・排水口

■水切りフロアー

※床の色は P68-1 を参照してください。

床 色	品番	価 格		
		Cプラン		Eプラン
		1616	1216	
ソフトグレー	SG	標 準		
ソフトブラウン	SB			
ソフトグレー (保温材付)	GH	+¥12,000	+¥10,000	+¥12,000
ソフトブラウン (保温材付)	BH			

SG ソフトグレー
GH ソフトグレー

SB ソフトブラウン
BH ソフトブラウン

7 洗い場水栓

■壁付水栓

型番・仕様	品番
KF800R8CF (一般地域用)	A1
KF800WR8CF (寒冷地用)	A2

■壁付水栓

・ワンストップシャワーヘッド付

型番・仕様	品番
KF800SR8CF (一般地域用)	D7
KF800WSR8CF (寒冷地用)	D8

■壁付水栓

・3モードワイドシャワー・ワンストップシャワーヘッド付

型番・仕様	品番
KF800TNS2CF (一般地域用)	D9
KF800WTNS2CF (寒冷地用)	E1

■壁付水栓 (タッチスイッチ水栓)

・2モード切替シャワー付(マッサージ/スプレー)
[マッサージ/スプレー]は、給水圧が低い場合、水勢が十分に得られないことがあります。
動水圧0.1MPa(1.0kgf/cm²)以上を確保してください。

型番・仕様	品番
TMN40STJ	C9

■カウンター上取付水栓
※洗い場・浴槽兼用水栓。

型番・仕様	品番
BF-M645T (一般地域用)	C6
BF-M645TN (寒冷地用)	C7

■壁付水栓 (カウンター水栓)

・ワンストップシャワーヘッド付

型番・仕様	品番
KF619SCF	E2

■壁付水栓 (2ハンドルシャワー水栓)

型番・仕様	品番
KF100N2H (一般地域用)	B5
KF100N2WH (寒冷地用)	B6

■壁付水栓

型番・仕様	品番
KF800CF (一般地域用)	B7
KF800WCF (寒冷地用)	B8

■壁付水栓

・ワンストップシャワーヘッド付

型番・仕様	品番
KF800SCF (一般地域用)	E3
KF800WSCF (寒冷地用)	E4

■壁付水栓

・ワンストップシャワーヘッド付

型番・仕様	品番
KF800TMS2CF (一般地域用)	E5
KF800WTMS2CF (寒冷地用)	E6

水 栓	品番	価 格	
		Cプラン	Eプラン
壁付水栓 KF800R8CF(一般地域用)	A1	標 準	——
壁付水栓 KF800WR8CF(寒冷地用)	A2	+¥2,800	——
壁付水栓 KF800SR8CF(一般地域用)	D7	+¥6,000	——
壁付水栓 KF800WSR8CF(寒冷地用)	D8	+¥8,800	——
壁付水栓 KF800TNS2CF(一般地域用)	D9	+¥56,100	——
壁付水栓 KF800WTNS2CF(寒冷地用)	E1	+¥58,900	——
壁付水栓(タッチスイッチ水栓) TMN40STJ	C9	+¥59,800	——
カウンター上取付水栓 BF-M645T(一般地域用)	C6	+¥3,200	——
カウンター上取付水栓 BF-M645TN(寒冷地用)	C7	+¥6,200	——
壁付水栓(カウンター水栓) KF619SCF	E2	+¥68,000	——
壁付水栓(2ハンドルシャワー水栓) KF100N2H(一般地域用)	B5	——	標 準
壁付水栓(2ハンドルシャワー水栓) KF100N2WH(寒冷地用)	B6	——	+¥1,400
壁付水栓 KF800CF(一般地域用)	B7	——	+¥15,200
壁付水栓 KF800WCF(寒冷地用)	B8	——	+¥17,500
壁付水栓 KF800SCF(一般地域用)	E3	——	+¥21,200
壁付水栓 KF800WSCF(寒冷地用)	E4	——	+¥23,500
壁付水栓 KF800TMS2CF(一般地域用)	E5	——	+¥48,100
壁付水栓 KF800WTMS2CF(寒冷地用)	E6	——	+¥50,900

8 ド ア

■中折ドア

本体色:ホワイト
面　材:半透明

仕様	品番
幅800	H
幅700	7

■開きドア

本体色:ホワイト
面　材:半透明

仕様	品番
幅800	J
幅700	U

ド ア	品番	価 格
中折ドア 幅800	H	標 準
中折ドア 幅700	7	±¥0
開きドア 幅800	J	+¥13,000
開きドア 幅700	U	+¥13,000
片引き戸	K	+¥65,000
3枚引き戸	S	+¥80,000

■片引き戸

本体色:ホワイト
面　材:半透明
※1216のCR／CLには
取付不可。

品番
K

■3枚引き戸

本体色:ホワイト
面　材:半透明
※1616のSR／SL及び
1216には取付不可。

品番
S

9 カウンター・エプロン

※カウンター・エプロンの色は P68-1 を参照してください。

Cプラン

■Sカウンター

色・仕様	品番	価格
カウンター色:ホワイト エプロン色:ホワイト	WW	標準

Eプラン

■ストレートカウンター

色・仕様	品番	価格
カウンター色:ホワイト エプロン色:ホワイト	WW	標準

10 シャワ暖プラスAg

Cプラン

■シャワ暖プラスAg

(※) 給湯温度が調節できない(高温に固定される)給湯器をお使いの場合は、別売の「シャワ暖プラスAg温調キット」(P102参照)の取付けが必要です。

シャワ暖プラスAg	品番	価 格
なし	N	標 準
シャワ暖プラスAg	B	+¥68,000

詳細はP16～17参照

11 鏡

※鏡のみの単品での販売はできません。

■セミロングミラー

仕様	品番
W285×H600	5

■ロングミラー

仕様	品番
W285×H1000	X

■スクエアミラー

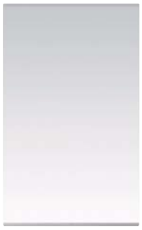

仕様	品番
W450×H730	9

鏡	品番	価 格
セミロングミラー W285×H600	5	標 準
ロングミラー W285×H1000	X	+¥2,000
スクエアミラー W450×H730	9	+¥10,000
なし	N	−¥3,000

スクエアミラーには、オプションで鏡くもり止めヒーターセットを準備しています。
詳しくはP102を参照ください。

12 棚

※機種やオプションにより、取付不可及び取付位置が限定される場合があります。

■化粧棚

YKD-230H

仕様	品番
幅230 2段	J

■化粧棚

R729S-CC-2

仕様	品番
幅195 2段	H

■コーナー化粧棚

R856-2
※1616の3枚引き戸には取付不可。

仕様	品番
330×160 2段	E
標準仕様 +追加2段	G

■コーナー化粧棚

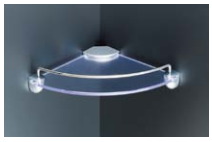

R2106-2

仕様	品番
200×200 2段	D
標準仕様 +追加2段	F

棚	品番	価 格	
		Cプラン	Eプラン
化粧棚 YKD-230H	J	標 準	+¥5,300
化粧棚 R729S-CC-2	H	+¥2,900	+¥8,200
コーナー化粧棚 R856-2	E	+¥9,700	——
コーナー化粧棚 R856-2 ※追加2段	G	+¥15,000	+¥15,000
コーナー化粧棚 R2106-2	D	+¥6,700	——
コーナー化粧棚 R2106-2 ※追加2段	F	+¥12,000	+¥12,000
なし	N	−¥5,300	標 準

13 照 明

■防湿型丸形照明（蛍光ランプ）

ELW-B6-5A-CH

数	品番
1ヶ	M
2ヶ	N

■防湿型筒形照明（蛍光ランプ）

WCF5041WELSPCH

数	品番
1ヶ	P
2ヶ	Q

照 明	品番	価 格		
		Cプラン		Eプラン
		1616	1216	
防湿型丸形照明（蛍光ランプ） ELW-B6-5A-CH ※2ヶ	N	+¥6,000	+¥6,500	+¥6,500
防湿型丸形照明（蛍光ランプ） ELW-B6-5A-CH ※1ヶ	M	標 準	+¥2,500	+¥2,500
防湿型筒形照明（蛍光ランプ） WCF5041WELSPCH ※2ヶ	Q	——	+¥5,500	+¥5,500
防湿型筒形照明（蛍光ランプ） WCF5041WELSPCH ※1ヶ	P	——	標 準	標 準

14 換気扇・換気暖房乾燥機

■天井用換気扇

型番・仕様	品番
VD-10ZUC-CHF	H

■壁付換気扇

型番・仕様	品番
KKS-150	K

■換気暖房乾燥機（電気式）
（天井埋込式） 100V仕様

特定保守製品

24時間換気システム

・リモコン・ランドリーパイプ（1本セット）付

型番・仕様	品番
V-141BZ-CF	J

■換気暖房乾燥機（電気式）
（天井埋込式） 200V仕様

特定保守製品

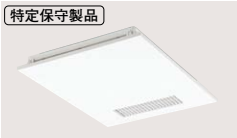

24時間換気システム

・リモコン・ランドリーパイプ（1本セット）付

型番・仕様	品番
V-241BZ-CF	B

■換気暖房乾燥機（温水式）
（天井埋込式）

・リモコン付

型番・仕様	品番
YDK-332T	C

※別途熱源が必要です。
※ランドリーパイプは別売です。

■換気暖房乾燥機（温水式）
（壁掛式）

・ワイヤレスリモコン付
・屋外用換気ファン付
・排気ダクト付

型番・仕様	品番
YDK-414K	D

※別途熱源が必要です。
※ランドリーパイプは別売です。

換気扇・換気暖房乾燥機	品番	価 格
天井用換気扇 VD-10ZUC-CHF	H	標 準
壁付換気扇 KKS-150	K	+¥29,000
換気暖房乾燥機（電気式） V-141BZ-CF 100V仕様	J	+¥60,000
換気暖房乾燥機（電気式） V-241BZ-CF 200V仕様	B	+¥130,000
換気暖房乾燥機（温水式） YDK-332T	C	+¥75,000
換気暖房乾燥機（温水式） YDK-414K	D	+¥80,000
なし	N	−¥13,000

特定保守製品

換気暖房乾燥機（電気式）［V-141BZ-CF、V-241BZ-CF］は、平成21年4月1日施行の消費生活用製品安全法（消安法）で指定される「特定保守製品」です。この製品の所有者は消安法上、点検期間に点検を受ける（有償の法定点検）などの保守を行うことが求められています。
○製品に同梱の所有者票の情報に基づいて、所有者登録を行ってください。
○点検期間前に法定点検のご案内をいたしますので、点検を依頼してください。
※お問い合わせ先
三菱電機株式会社　法定点検制度お客様相談窓口　0120-490-499
URL: http://www.mitsubishielectric.co.jp

15 握りバー

■ソフト握りバー

仕様	品番
L600	B

追加する場合

■ソフト握りバー

仕様	品番
L400	A
L600	B
L800	C

■サポートバー（ソフト握りバー）

仕様	品番
L1400	R

■L型ソフト握りバー

仕様	品番
600×400	D
700×600	E

■ソフト握りバー
（スライドシャワーフック付）

（L800）

（L1200）

仕様	品番
L800	F
L1200	G

握りバー	品番	価 格		
		Cプラン		Eプラン
		1616	1216	
ソフト握りバー L600	B	標 準	——	——
なし	N	−¥15,000	標 準	標 準

追加する場合

握りバー	品番	価 格
ソフト握りバー L400	A	+¥12,000
ソフト握りバー L600	B	+¥15,000
ソフト握りバー L800	C	+¥18,000
L型ソフト握りバー 600×400	D	+¥26,000
L型ソフト握りバー 700×600	E	+¥28,000
サポートバー（ソフト握りバー） L1400	R	+¥32,000
ソフト握りバー（スライドシャワーフック付） L800	F	+¥24,000
ソフト握りバー（スライドシャワーフック付） L1200	G	+¥28,000

16 風呂ふた

1616

■巻きふた

1601FRP浴槽用

型番	品番
MF-1641	K

■巻きふた

1602FRPベンチ付浴槽用

型番	品番
MF-1643	Q

■巻きふた

1601FRPベンチ付浴槽用

型番	品番
MF-1642	V

■巻きふた(取手・フック付)

1601FRP浴槽用
1602人造大理石浴槽用
1602人造大理石ベンチ付浴槽用

型番	品番
MFT-1602F	1

■巻きふた(取手・フック付)

1602FRPベンチ付浴槽用

型番	品番
MFT-1643	Y

■巻きふた(取手・フック付)

1601FRPベンチ付浴槽用

型番	品番
MFT-1642	X

※ドア位置SR/SLで開きドアの場合、浴槽背もたれ側への風呂ふたフック取付不可。

■2枚組ふた

1602人造大理石浴槽用
1602人造大理石ベンチ付浴槽用

型番	品番
FK-1602F	2

■2枚組ふた(保温)

1602人造大理石ベンチ付浴槽用
1602人造大理石浴槽用

型番	品番
FKH-1602F	3

■2枚組ふた(保温)

1602FRPベンチ付浴槽用

型番	品番
FKH-1643	Z

■2枚組ふた(保温)

1601FRPベンチ付浴槽用

型番	品番
FKH-1642	W

※1616のSR/SLで開きドアの場合、浴槽背もたれ側への風呂ふたフック取付不可。

●風呂ふた適合表

浴槽	適合風呂ふた
1601FRP浴槽	巻きふた [MF-1641] 巻きふた(取手・フック付) [MFT-1602F]
1601FRPベンチ付浴槽	巻きふた [MF-1642] 巻きふた(取手・フック付) [MFT-1642] 2枚組ふた(保温) [FKH-1642]
1602FRPベンチ付浴槽	巻きふた [MF-1643] 巻きふた(取手・フック付) [MFT-1643] 2枚組ふた(保温) [FKH-1643]
1602人造大理石浴槽 1602人造大理石ベンチ付浴槽	巻きふた(取手・フック付) [MFT-1602F] 2枚組ふた [FK-1602F] 2枚組ふた(保温) [FKH-1602F]
1150FRP浴槽 1150人造大理石浴槽	巻きふた(取手・フック付) [MFT-116] 2枚組ふた [FK-1151A] 2枚組ふた(保温) [FKH-1151A]

1216

■巻きふた(取手・フック付)

1150FRP浴槽用
1150人造大理石浴槽用

型番	品番
MFT-116	A

■2枚組ふた

1150FRP浴槽用
1150人造大理石浴槽用

型番	品番
FK-1151A	C

■2枚組ふた(保温)

1150人造大理石浴槽用
1150FRP浴槽用

型番	品番
FKH-1151A	E

風呂ふた	品番	価格 1616	価格 1216
巻きふた MF-1641	K	標準	—
巻きふた MF-1643	Q	±¥0	—
巻きふた MF-1642	V	±¥0	—
巻きふた(取手・フック付) MFT-1602F	1	+¥5,000	—
巻きふた(取手・フック付) MFT-1643	Y	+¥5,000	—
巻きふた(取手・フック付) MFT-1642	X	+¥5,000	—
2枚組ふた FK-1602F	2	+¥7,000	—
2枚組ふた(保温) FKH-1602F	3	+¥26,000	—
2枚組ふた(保温) FKH-1643	Z	+¥26,000	—
2枚組ふた(保温) FKH-1642	W	+¥26,000	—
巻きふた(取手・フック付) MFT-116	A	—	標準
2枚組ふた FK-1151A	C	—	+¥2,000
2枚組ふた(保温) FKH-1151A	E	—	+¥14,000
なし	N	−¥9,000	−¥11,000

17 タオル掛け

■タオル掛け

YTK-400K

品番
D

タオル掛け	品番	価格
タオル掛け YTK-400K	D	+¥5,500
なし	N	標準

18 風呂いす

■風呂いす

CFI-240

仕様	品番
1ヶ	A

風呂いす	品番	価格
風呂いす CFI-240	A	+¥4,450
なし	N	標準

19 脚セット

脚セット	品番	価格
脚セット(標準仕様) 1616用	L	標準
脚セット(標準仕様) 1216用	M	
脚セット(低脚仕様) 1616用	R	±¥0
脚セット(低脚仕様) 1216用	S	
脚セット(高脚仕様) 1616用	U	±¥0
脚セット(高脚仕様) 1216用	V	

20 窓取付枠

■窓取付枠

型番・仕様	品番	価格
なし	N	標準
UMW-1310B 躯体木枠対応寸法: W1320×H1020(枠奥行200)	A	+¥15,800
UMW-1310BW 躯体木枠対応寸法: W1320×H1020(枠奥行350)	B	+¥30,000
UMW-1717B 躯体木枠対応寸法: W1720×H1720(枠奥行200)	C	+¥27,000
UMW-1717BW 躯体木枠対応寸法: W1720×H1720(枠奥行350)	D	+¥42,000

型番・仕様	品番	価格
UMW-0408B	E	+¥9,600
UMW-0408BW	F	+¥10,600
UMW-0606B	G	+¥11,000
UMW-0606BW	H	+¥12,000
UMW-0808B	J	+¥12,400
UMW-0808BW	K	+¥13,400
UMW-0910B	L	+¥14,500
UMW-0910BW	M	+¥15,500
UMW-1208B	P	+¥15,300
UMW-1208BW	R	+¥16,300
UMW-1213B	S	+¥17,800
UMW-1213BW	T	+¥18,800
UMW-1608B	W	+¥25,200
UMW-1608BW	X	+¥26,200

21 窓

■引違い窓（網戸付）

W

B

■全幅引違い窓（ブラインド・網戸付）

W

B

■台形引違い出窓
（ブラインド・網戸・窓取付枠・カウンター付）

W

B

■出窓（網戸・カウンター付）

W

B

■ルーバー窓（網戸付）

W

B

■段窓（網戸付）

W

B

※窓サイズ600×600のペアガラス仕様は[納期3週間]

窓	窓サイズ・仕様	色	品番	価格
なし	—	—	N—	標準
引違い窓（網戸付）	1200×800	W（ホワイト）	AW	+¥22,900
		B（ブロンズ）	AB	+¥22,900
		K（ブラック）	AK	+¥29,100
	1200×800 ペアガラス仕様	W（ホワイト）	BW	+¥53,900
		B（ブロンズ）	BB	+¥53,900
		K（ブラック）	BK	+¥60,100
	1200×800 面格子付	W（ホワイト）	CW	+¥42,900
		B（ブロンズ）	CB	+¥42,900
		K（ブラック）	CK	+¥53,100
	1200×800 ペアガラス仕様・面格子付	W（ホワイト）	A2	+¥73,900
		B（ブロンズ）	A3	+¥73,900
		K（ブラック）	A4	+¥84,100
	800×800	W（ホワイト）	DW	+¥21,600
		B（ブロンズ）	DB	+¥21,600
		K（ブラック）	DK	+¥26,800
	800×800 ペアガラス仕様	W（ホワイト）	EW	+¥43,600
		B（ブロンズ）	EB	+¥43,600
		K（ブラック）	EK	+¥48,800
	800×800 面格子付	W（ホワイト）	FW	+¥41,600
		B（ブロンズ）	FB	+¥41,600
		K（ブラック）	FK	+¥50,800
	800×800 ペアガラス仕様・面格子付	W（ホワイト）	D2	+¥63,600
		B（ブロンズ）	D3	+¥63,600
		K（ブラック）	D4	+¥72,800
	600×600	W（ホワイト）	PW	+¥21,200
		B（ブロンズ）	PB	+¥21,200
		K（ブラック）	PK	+¥26,400
	600×600 ペアガラス仕様	W（ホワイト）	RW	+¥35,200
		B（ブロンズ）	RB	+¥35,200
		K（ブラック）	RK	+¥40,400
	600×600 面格子付	W（ホワイト）	SW	+¥39,200
		B（ブロンズ）	SB	+¥39,200
		K（ブラック）	SK	+¥46,400
	600×600 ペアガラス仕様・面格子付	W（ホワイト）	P2	+¥53,200
		B（ブロンズ）	P3	+¥53,200
		K（ブラック）	P4	+¥60,400

※ペアガラス仕様は[納期3週間]

窓	窓サイズ・仕様	色	品番	価格
全幅引違い窓（ブラインド・網戸付）	1600×800	W（ホワイト）	UW	+¥72,000
		B（ブロンズ）	UB	+¥72,000
		K（ブラック）	UK	+¥77,000
	1600×800 ペアガラス仕様	W（ホワイト）	VW	+¥109,000
		B（ブロンズ）	VB	+¥109,000
		K（ブラック）	VK	+¥114,000
	1600×800 面格子付	W（ホワイト）	WW	+¥102,000
		B（ブロンズ）	WB	+¥102,000
		K（ブラック）	WK	+¥110,000
	1600×800 ペアガラス仕様・面格子付	W（ホワイト）	U2	+¥139,000
		B（ブロンズ）	U3	+¥139,000
		K（ブラック）	U4	+¥147,000
出窓（網戸・カウンター付）	1200×1250	W（ホワイト）	XW	+¥160,400
		B（ブロンズ）	XB	+¥160,400
		K（ブラック）	XK	+¥185,400
	900×1000	W（ホワイト）	YW	+¥128,500
		B（ブロンズ）	YB	+¥128,500
		K（ブラック）	YK	+¥153,500
台形引違い出窓（ブラインド・網戸・窓取付枠・カウンター付）	1600×1200	W（ホワイト）	KW	+¥258,200
		B（ブロンズ）	KB	+¥258,200
		K（ブラック）	KK	+¥283,200
ルーバー窓（網戸付）	400×800	W（ホワイト）	LW	+¥63,000
		B（ブロンズ）	LB	+¥63,000
段窓（網戸付）	400×800	W（ホワイト）	MW	+¥78,600
		B（ブロンズ）	MB	+¥78,600

22 窓関連部材

■ブラインド（引違い窓用）

■ブラインド（出窓用）

■面格子（引違い窓用）

■面格子（出窓用）

■クロス面格子

[納期1週間]

窓関連部品		色	品番	価格
なし		—	N—	標準
ブラインド	引違い窓(1200×800)用	—	A1	+¥20,000
	引違い窓(800×800)用	—	A2	+¥20,000
	出窓(1200×1250)用	—	B1	+¥23,000
	出窓(900×1000)用	—	B2	+¥23,000
面格子	引違い窓(1200×800)用	W(ホワイト)	CW	+¥20,000
		B(ブロンズ)	CB	
		K(ブラック)	CK	+¥24,000
	引違い窓(800×800)用	W(ホワイト)	DW	+¥20,000
		B(ブロンズ)	DB	
		K(ブラック)	DK	+¥24,000
	出窓(1200×1250)用	W(ホワイト)	EW	+¥25,000
		B(ブロンズ)	EB	
		K(ブラック)	EK	+¥30,000
	出窓(900×1000)用	W(ホワイト)	FW	+¥22,000
		B(ブロンズ)	FB	
		K(ブラック)	FK	+¥26,400
	台形引違い出窓(1600×1200)用	W(ホワイト)	GW	+¥28,000
		B(ブロンズ)	GB	
		K(ブラック)	GK	+¥32,000
クロス面格子	引違い窓(1200×800)用	W(ホワイト)	HW	+¥30,000
		B(ブロンズ)	HB	
	引違い窓(800×800)用	W(ホワイト)	JW	+¥30,000
		B(ブロンズ)	JB	
	出窓(1200×1250)用	W(ホワイト)	KW	+¥35,000
		B(ブロンズ)	KB	
	出窓(900×1000)用	W(ホワイト)	LW	+¥33,000
		B(ブロンズ)	LB	
	台形引違い出窓(1600×1200)用	W(ホワイト)	MW	+¥38,000
		B(ブロンズ)	MB	

その他

■シャワ暖プラスAg温調キット

VS-SD-OK1
※給湯温度が調節できない(高温に固定される)給湯器をお使いの場合に使用します。

品番	価格
L1	+¥31,000

■ミストシャワーサウナ

RSM-1210
・リモコン付

品番	価格
A1	+¥118,000

※シャワ暖プラスAg取付時、1216の浴槽水栓取付時は、ミストシャワーサウナは取付けできません。

■ミストシャワー接続キット

VS-RSM-DO1
※電気温水器等で、給湯温度が調節できない給湯器等の場合に使用します。

品番	価格
A2	+¥31,000

■壁貫通アダプター

VS-KKA-121
※本体後方からの壁配管をする場合に使用します

品番	価格
B1	+¥6,000

■片ナットベンリーカンチーズ

T6-6XB-13
※本体下方からの給湯接続において給湯配管を分岐する場合に使用します。

品番	価格
B2	+¥1,500

■鏡くもり止めヒーターセット
※ロングミラー・セミロングミラー取付不可。

型番	品番	価格
KDS-2450	K3	+¥40,000

※温熱範囲は200×425(mm)です。

■浴槽水栓（1616用）

型番	品番	価格
KM83CUCF	D1	+¥29,800

※浴槽水栓取付配管セット(VS-YH-16F)「品番:D5」が必要となります。

■浴槽水栓（1616用）

型番	品番	価格
KM83GCUCF	D2	+¥33,000

※浴槽水栓取付配管セット(VS-YH-16F)「品番:D5」が必要となります。

■浴槽水栓（1216用）

型番	品番	価格
KM17NCF	D4	+¥14,000

※浴槽水栓取付配管セット(VS-YH-16F)「品番:D5」が必要となります。

■浴槽取手

グレー　ブラウン　ホワイト

1602人造大理石ベンチ付浴槽用
1602人造大理石浴槽用

仕様	色	品番	価格
1ヶ(片側)	グレー	G1	+¥7,500
	ブラウン	G2	
	ホワイト	G3	
2ヶ(両側)	グレー	G4	+¥15,000
	ブラウン	G5	
	ホワイト	G6	

■地上デジタル浴室テレビ

CDT-1201
※テレビ画面はハメ込み合成です。
・地上デジタル放送専用
・12型液晶カラーテレビ
・リモコン(DTR-02)付

付属リモコン DTR-02

品番	価格
J9	+¥230,000

■浴槽水栓取付配管セット

VS-YH-16F

品番	価格
D5	+¥4,500

■循環アダプターU

銅配管用
VS-JA-U

品番	価格
E1	+¥4,600

■循環アダプターC

壁貫通配管用
VS-JA-C

品番	価格
E2	+¥7,000

■配管アダプターU

ペアチューブ配管用
VS-HA-U

品番	価格
E3	+¥4,000

■循環口配管セット

VS-SYJ-1
・ハイブリッドホース(2m)

品番	価格
H6	+¥12,700

■配管カバーセット

VS-HK-1

品番	価格
E4	+¥2,500

■風呂ふたフック

組ふた用
FF61

品番	価格
K1	+¥3,700

■風呂ふたフック

組ふた用
TS122SP V1

品番	価格
F3	+¥3,700

■アジャストボルトスペーサー

※スペーサー8枚入り。

品番	価格
B3	+¥3,000

■ランドリーパイプセット（YDK専用）

LP-2

品番	価格
F4	+¥10,600

■排水用フレキジョイント

HJ-250
※事前に排水管を立上げる場合は必要となります。

品番	価格
E5	+¥4,000

■ふろ水利用システム
※ジェットバスには取付不可。
※寒冷地対応ではありませんので、凍結のおそれがある地域では使用できません。

部材	品番	価格
本体(取水口、浴室内配管セット、給水ホースセット)	H4	+¥25,000
浴室外配管セット	H5	+¥20,000

■吊架台セット

型番・仕様	品番	価格
1616・1216用 TKS-1616C	C6	+¥40,000

※吊架台セット使用の場合、19脚セットは「低脚仕様」を選択してください。

■排水パイプ

型番・仕様	品番	価格
HP-200 ※VP50-2m	H8	+¥1,500

■フリーサイズ窓額縁キット
色:ホワイト

型番・仕様	品番	価格
R-1715P-16/W 対応寸法:1672×1500×190mm	H1	+¥36,000
R-1715P-12/W 対応寸法:1672×1500×390mm	F8	+¥60,000

■既設窓アタッチメント
RW-1715P-1/W　色:ホワイト
※奥行き寸法は、フリーサイズ窓額縁キットの奥行き寸法プラス43mmまで対応可能です。
※フリーサイズ窓額縁キットと組み合わせてご使用ください。

品番	価格
F9	+¥23,000

この誌面に掲載の全商品の価格には消費税が含まれておりません。

寸法図

BHW-1721T・1721K	P104
BHW-1717T・1717K・1717S	P106
BHW-1217T・1217K・1217S	P108
BHK-1620T・1620K	P110
BHK-1616T・1616K	P112
BHK-1216T・1216K	P114
GBK-1616C・1616E	P116
GBK-1216C	P118
浴槽寸法図（BHW）	P120
浴槽寸法図（BHK/GBK）	P121
窓納まり図	P122
ドア寸法図（BHW）	P123
ドア寸法図（BHK）	P124
ドア寸法図（GBK）	P125
吊架台詳細図（BHW）	P126
吊架台詳細図（BHK/GBK）	P127
吊架台セット設置可能寸法	P127
換気扇仕様寸法図	P128
オプション仕様寸法図	P130
床下空間範囲（BHW）	P132
床下空間範囲（BHK/GBK）	P133
搬入について	P134
設置スペース	P134
基礎工事	P134
基礎寸法	P135

Tプラン

※浴槽またぎ高さ:470
※[　]内は高脚仕様の場合
※ボルト脚調節範囲
　標準仕様:−10〜+30
　高脚仕様:−30〜+35
　低脚仕様:−10〜+20

■平面図
☒ 柱は120角

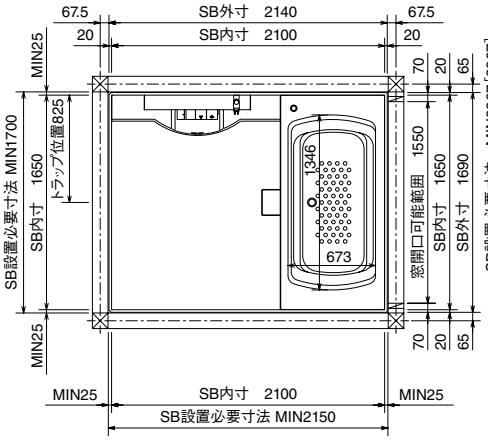

■標準仕様・高脚仕様立面図

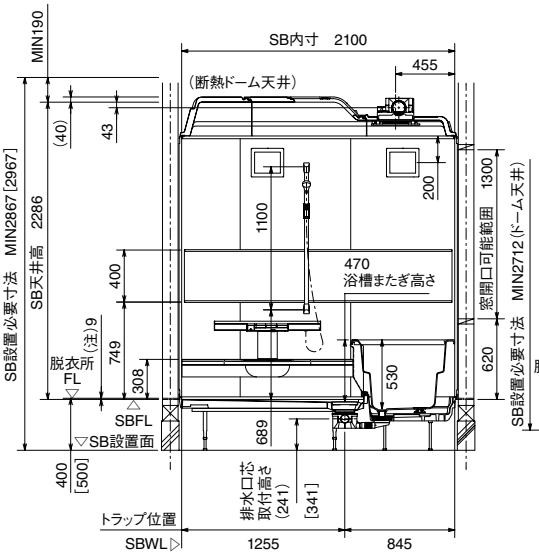

■低脚仕様立面図

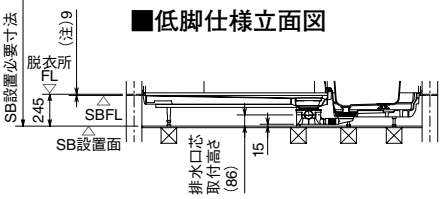

※SBFLから脱衣所FLの高さ寸法(本図は(注)9[中折ドアの場合])は、
ドアにより異なりますので、ドア寸法図(P123)を参照してください。

Kプラン

※浴槽またぎ高さ:470
※[　]内は高脚仕様の場合
※ボルト脚調節範囲
　標準仕様:−10〜+30
　高脚仕様:−30〜+35
　低脚仕様:−10〜+20

■平面図
☒ 柱は120角

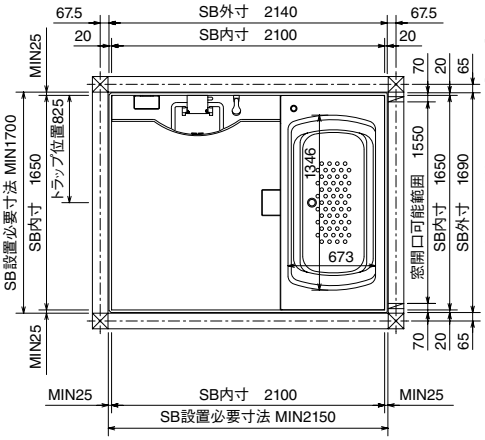

■標準仕様・高脚仕様立面図

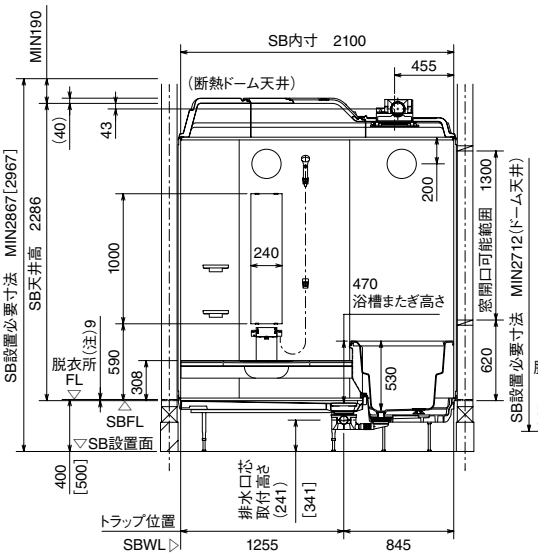

■低脚仕様立面図

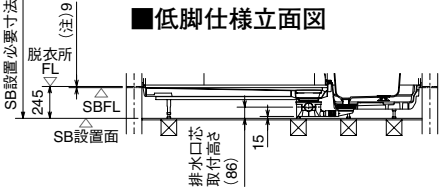

※SBFLから脱衣所FLの高さ寸法(本図は(注)9[中折ドアの場合])は、
ドアにより異なりますので、ドア寸法図(P123)を参照してください。

給水管・給湯管／追焚配管（CR／SR）

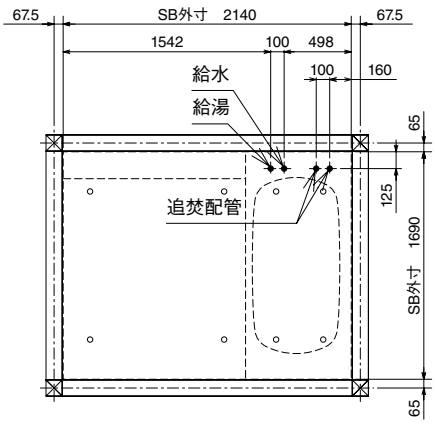

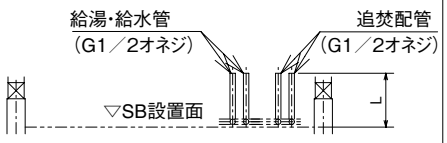

	標準仕様	高脚仕様	低脚仕様
L	440	540	285

脚位置図（CR／SR）標準仕様・高脚仕様

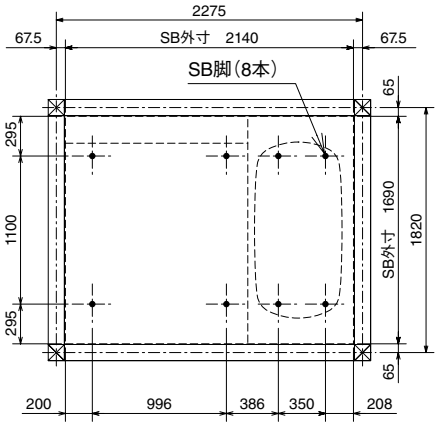

脚位置図（CR／SR）低脚仕様

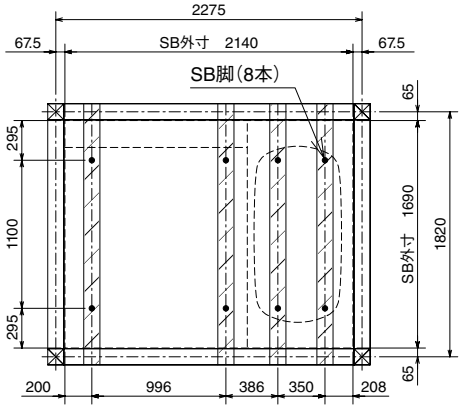

排水管（CR／SR）標準仕様・高脚仕様

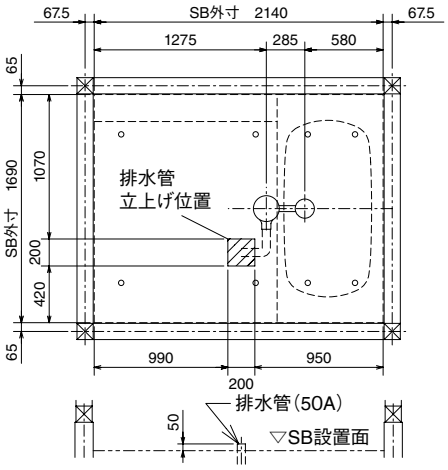

排水管（CR／SR）低脚仕様

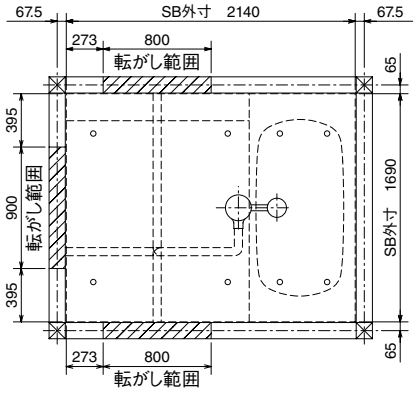

給水管・給湯管／追焚配管（CL／SL）

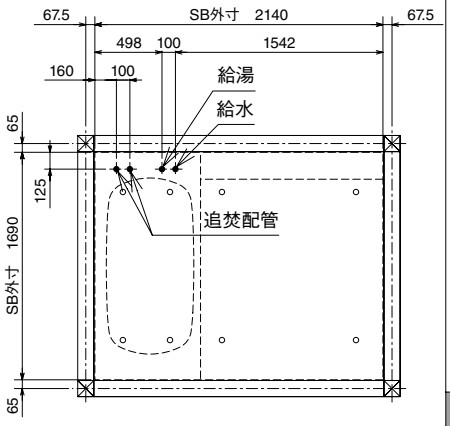

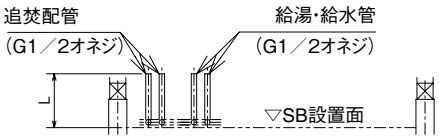

	標準仕様	高脚仕様	低脚仕様
L	440	540	285

脚位置図（CL／SL）標準仕様・高脚仕様

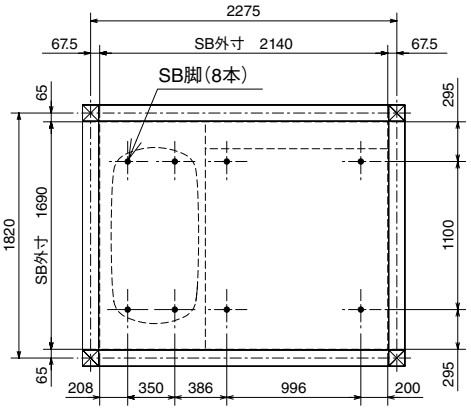

脚位置図（CL／SL）低脚仕様

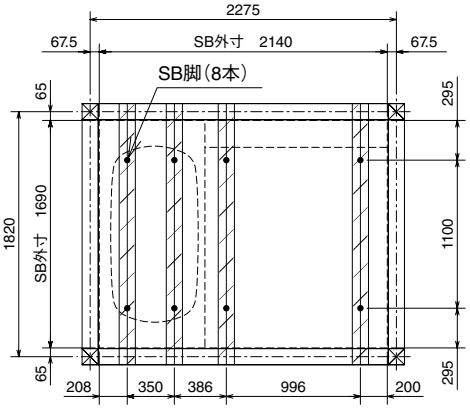

排水管（CL／SL）標準仕様・高脚仕様

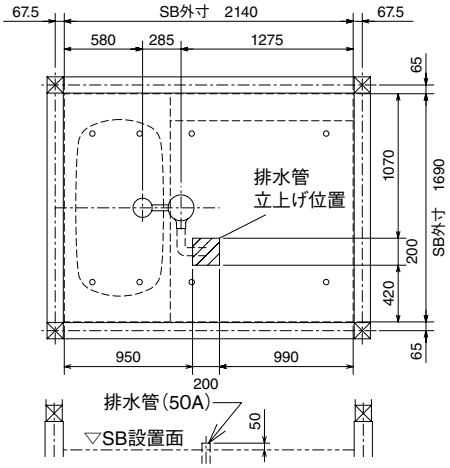

排水管（CL／SL）低脚仕様

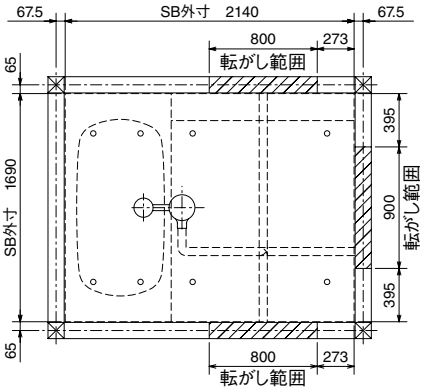

Tプラン

※浴槽またぎ高さ:470
※[　]内は高脚仕様の場合
※ボルト脚調節範囲
標準仕様:−10〜+30
高脚仕様:−30〜+35
低脚仕様:−10〜+20

■平面図

☒ 柱は120角

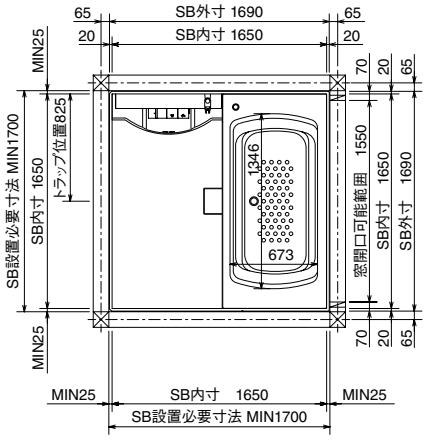

■標準仕様・高脚仕様立面図

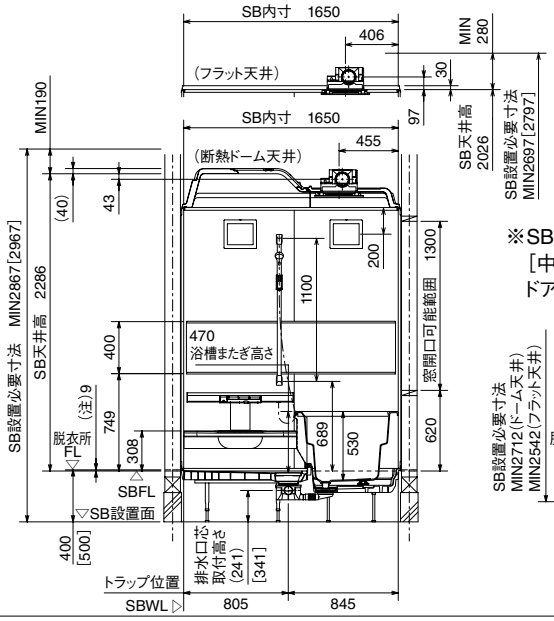

※SBFLから脱衣所FLの高さ寸法(本図は(注)9[中折ドアの場合])は、ドアにより異なりますので、ドア寸法図(P123)を参照してください。

■低脚仕様立面図

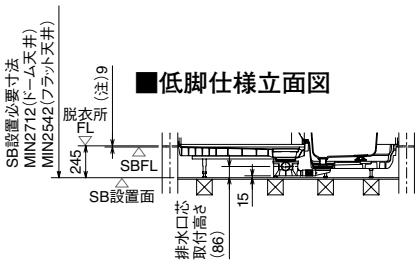

Kプラン

※浴槽またぎ高さ:470
※[　]内は高脚仕様の場合
※ボルト脚調節範囲
標準仕様:−10〜+30
高脚仕様:−30〜+35
低脚仕様:−10〜+20

■平面図

☒ 柱は120角

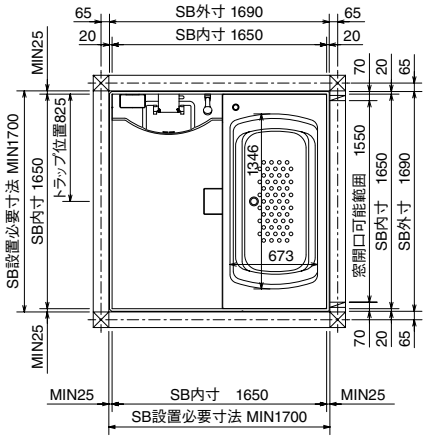

■標準仕様・高脚仕様立面図

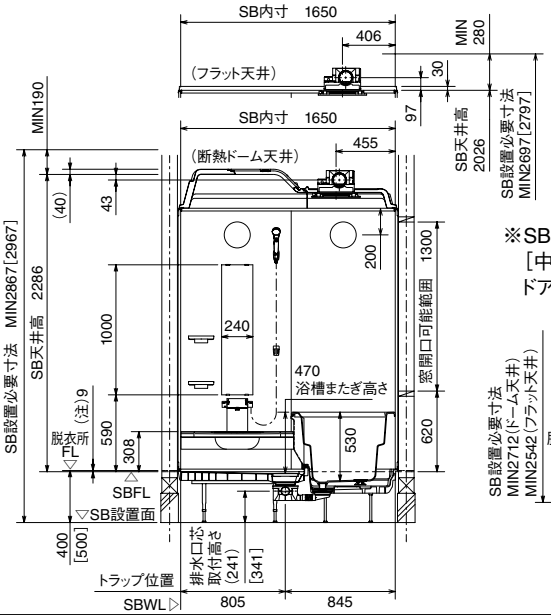

※SBFLから脱衣所FLの高さ寸法(本図は(注)9[中折ドアの場合])は、ドアにより異なりますので、ドア寸法図(P123)を参照してください。

■低脚仕様立面図

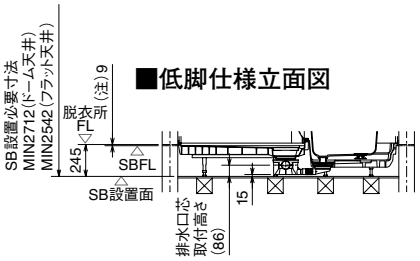

Sプラン

※浴槽またぎ高さ:470
※[　]内は高脚仕様の場合
※ボルト脚調節範囲
標準仕様:−10〜+30
高脚仕様:−30〜+35
低脚仕様:−10〜+20

■平面図

☒ 柱は120角

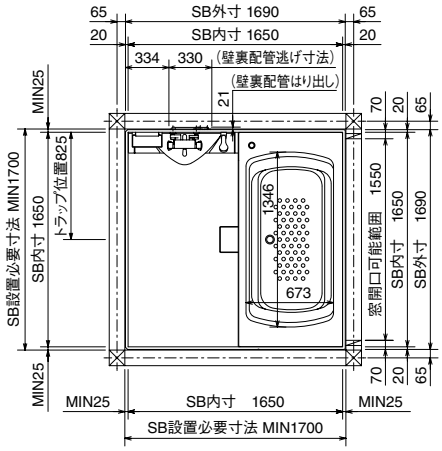

※壁裏配管部はSB外寸より21mmはりだします。

■標準仕様・高脚仕様立面図

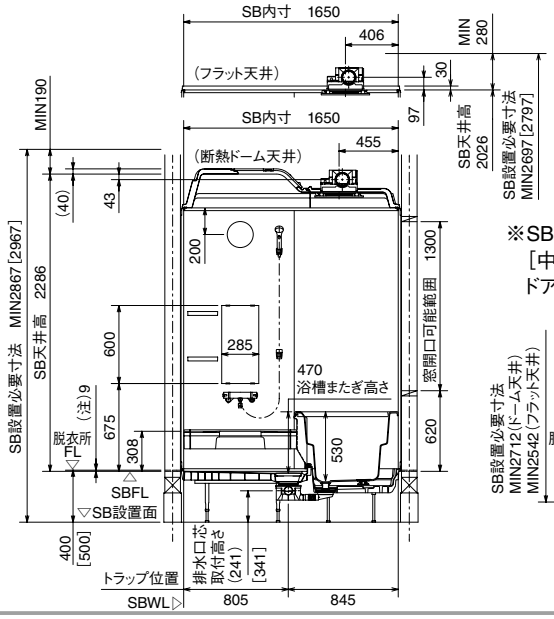

※SBFLから脱衣所FLの高さ寸法(本図は(注)9[中折ドアの場合])は、ドアにより異なりますので、ドア寸法図(P123)を参照してください。

■低脚仕様立面図

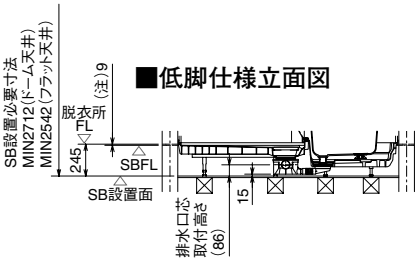

給水管・給湯管／追焚配管（CR／SR）

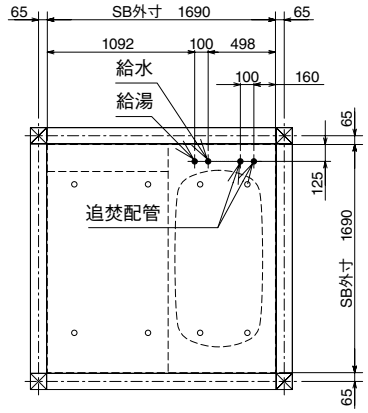

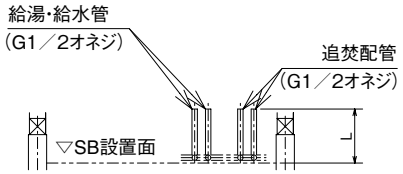

	標準仕様	高脚仕様	低脚仕様
L	440	540	285

脚位置図（CR／SR）標準仕様・高脚仕様

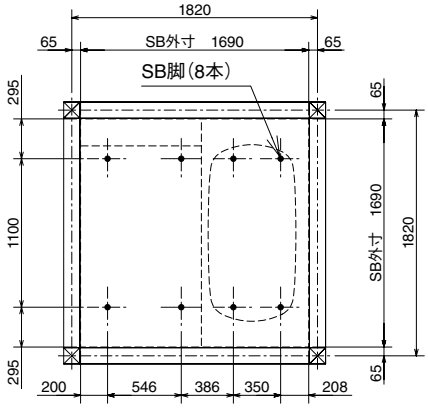

脚位置図（CR／SR）低脚仕様

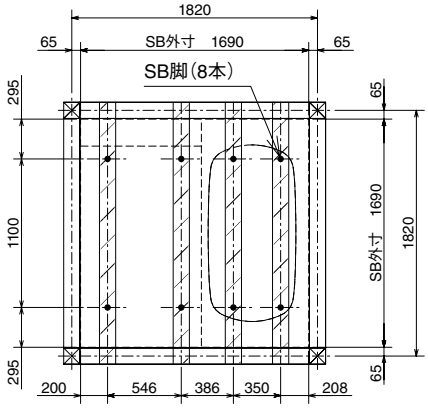

排水管（CR／SR）標準仕様・高脚仕様

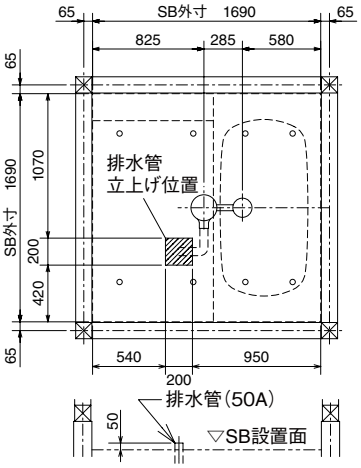

排水管（CR／SR）低脚仕様

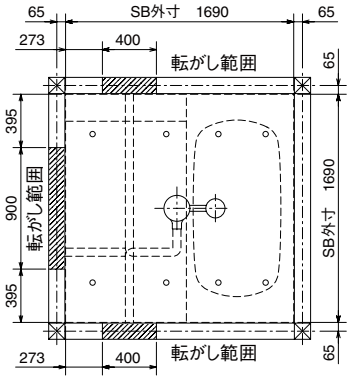

給水管・給湯管／追焚配管（CL／SL）

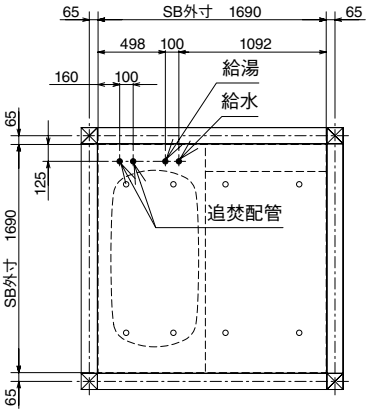

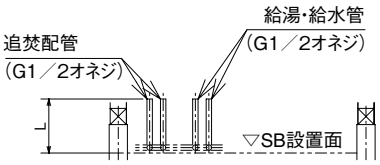

	標準仕様	高脚仕様	低脚仕様
L	440	540	285

脚位置図（CL／SL）標準仕様・高脚仕様

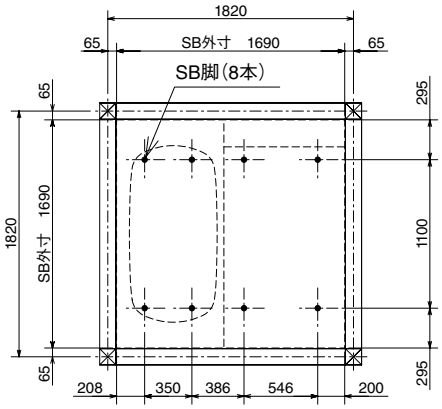

脚位置図（CL／SL）低脚仕様

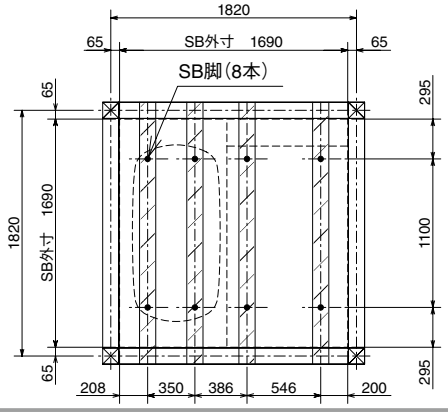

排水管（CL／SL）標準仕様・高脚仕様

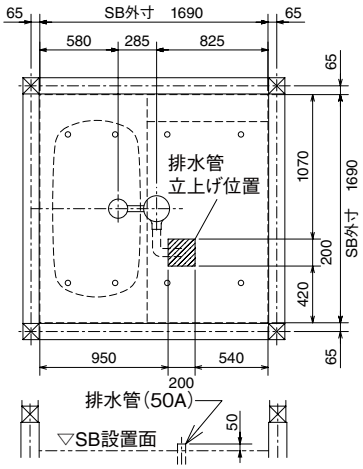

排水管（CL／SL）低脚仕様

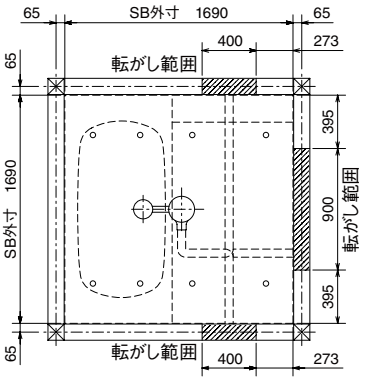

Tプラン

※浴槽またぎ高さ:440
※[　]内は高脚仕様の場合
※ボルト脚調節範囲
標準仕様:−10〜+30
高脚仕様:−30〜+35
低脚仕様:−10〜+20

■平面図

☒柱は120角

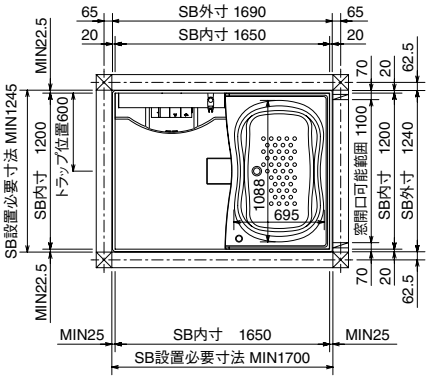

■標準仕様・高脚仕様立面図

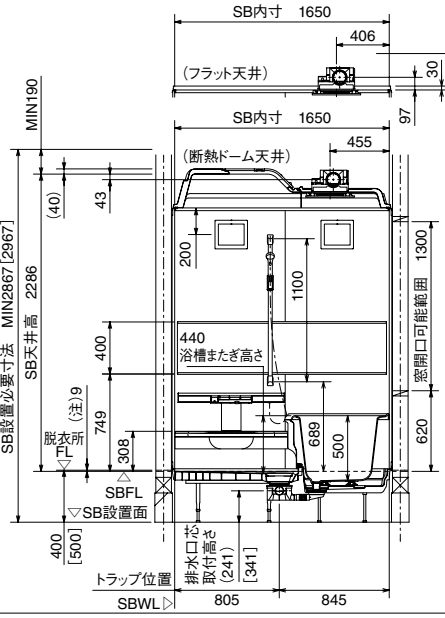

※SBFLから脱衣所FLの高さ寸法(本図は(注)9[中折ドアの場合])は、ドアにより異なりますので、ドア寸法図(P123)を参照してください。

■低脚仕様立面図

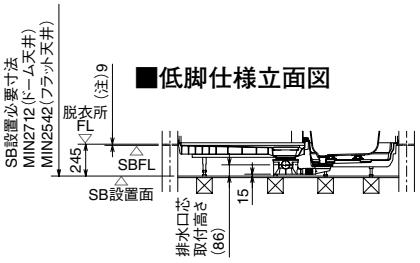

Kプラン

※浴槽またぎ高さ:440
※[　]内は高脚仕様の場合
※ボルト脚調節範囲
標準仕様:−10〜+30
高脚仕様:−30〜+35
低脚仕様:−10〜+20

■平面図

☒柱は120角

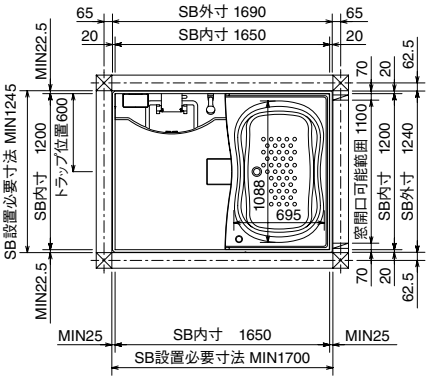

■標準仕様・高脚仕様立面図

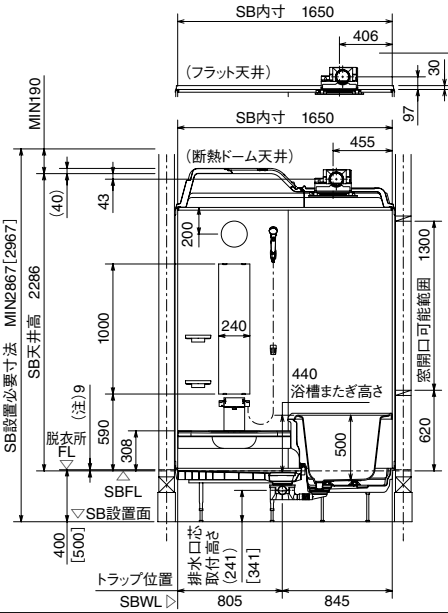

※SBFLから脱衣所FLの高さ寸法(本図は(注)9[中折ドアの場合])は、ドアにより異なりますので、ドア寸法図(P123)を参照してください。

■低脚仕様立面図

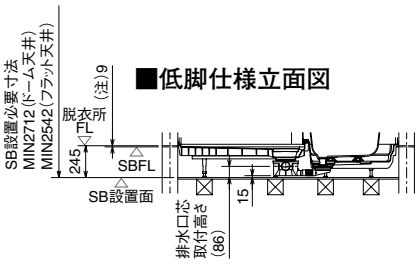

Sプラン

※浴槽またぎ高さ:440
※[　]内は高脚仕様の場合
※ボルト脚調節範囲
標準仕様:−10〜+30
高脚仕様:−30〜+35
低脚仕様:−10〜+20

■平面図

☒柱は120角

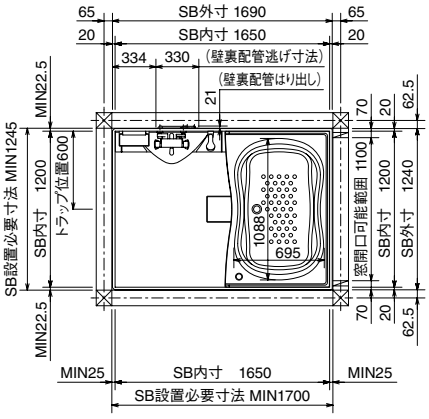

※壁裏配管部はSB外寸より21mmはりだします。

■標準仕様・高脚仕様立面図

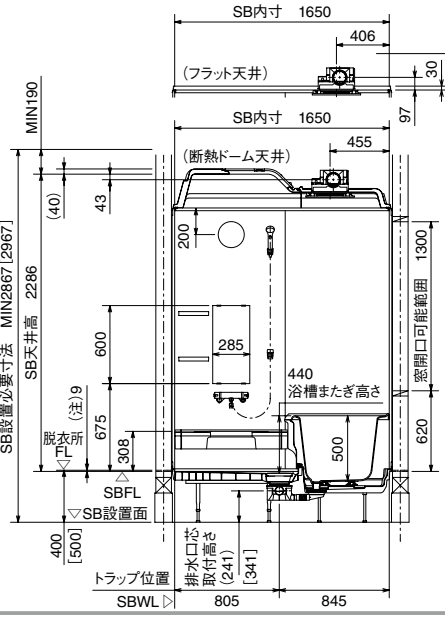

※SBFLから脱衣所FLの高さ寸法(本図は(注)9[中折ドアの場合])は、ドアにより異なりますので、ドア寸法図(P123)を参照してください。

■低脚仕様立面図

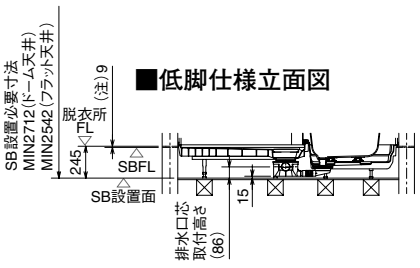

給水管・給湯管／追焚配管（CR／SR）

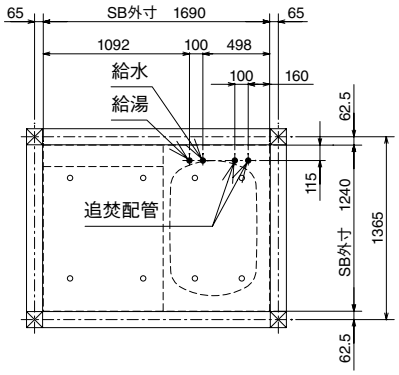

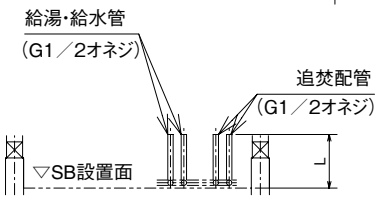

	標準仕様	高脚仕様	低脚仕様
L	440	540	285

脚位置図（CR／SR）標準仕様・高脚仕様

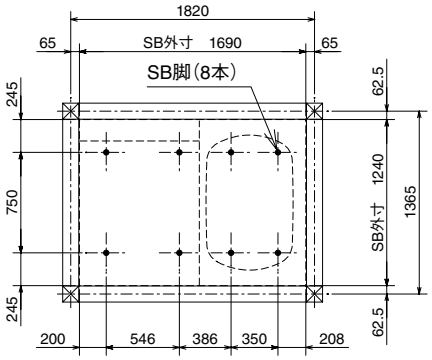

脚位置図（CR／SR）低脚仕様

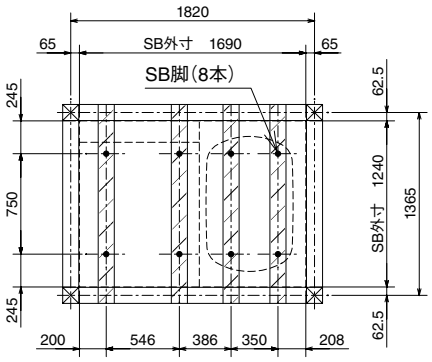

排水管（CR／SR）標準仕様・高脚仕様

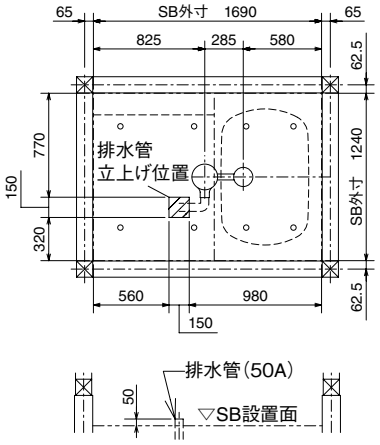

排水管（CR／SR）低脚仕様

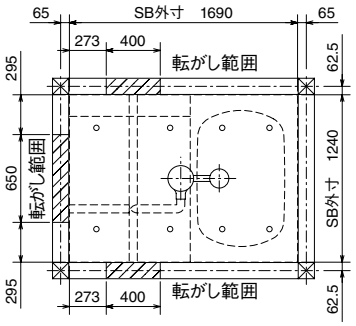

給水管・給湯管／追焚配管（CL／SL）

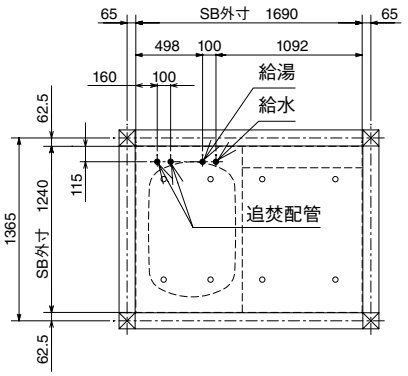

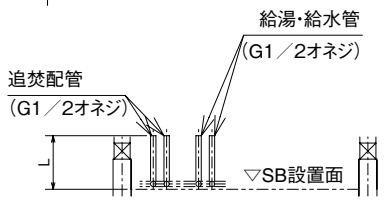

	標準仕様	高脚仕様	低脚仕様
L	440	540	285

脚位置図（CL／SL）標準仕様・高脚仕様

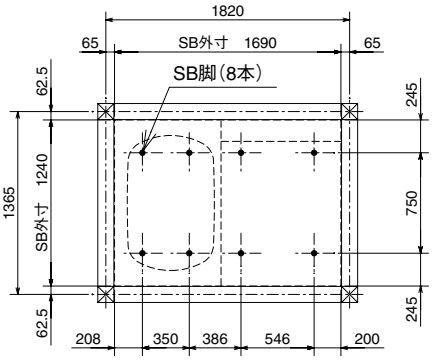

脚位置図（CL／SL）低脚仕様

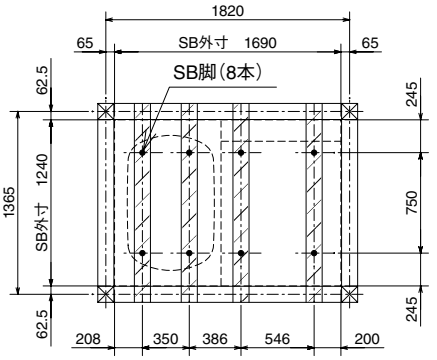

排水管（CL／SL）標準仕様・高脚仕様

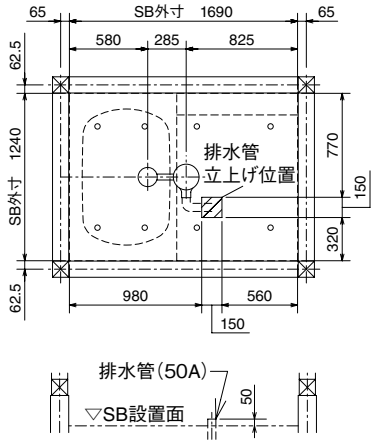

排水管（CL／SL）低脚仕様

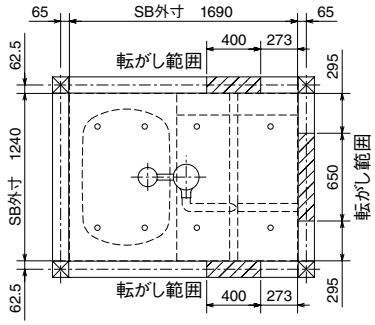

Tプラン

※浴槽またぎ高さ:455
※[　]内は高脚仕様の場合
※ボルト脚調節範囲
標準仕様:−15〜+30
高脚仕様:−10〜+30
低脚仕様:−10〜+30

■平面図

☒ 柱は120角

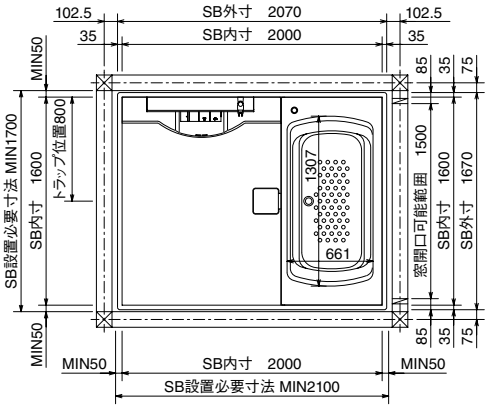

■標準仕様・高脚仕様立面図

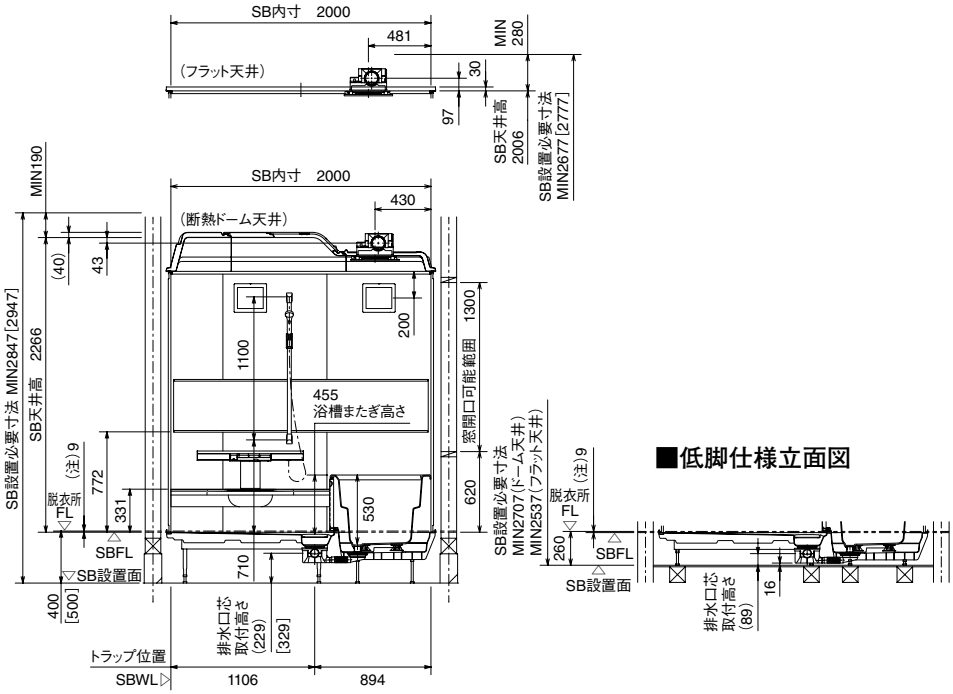

■低脚仕様立面図

※SBFLから脱衣所FLの高さ寸法(本図は(注)9[中折ドアの場合])は、
ドアにより異なりますので、ドア寸法図(P124)を参照してください。

Kプラン

※浴槽またぎ高さ:455
※[　]内は高脚仕様の場合
※ボルト脚調節範囲
標準仕様:−15〜+30
高脚仕様:−10〜+30
低脚仕様:−10〜+30

■平面図

☒ 柱は120角

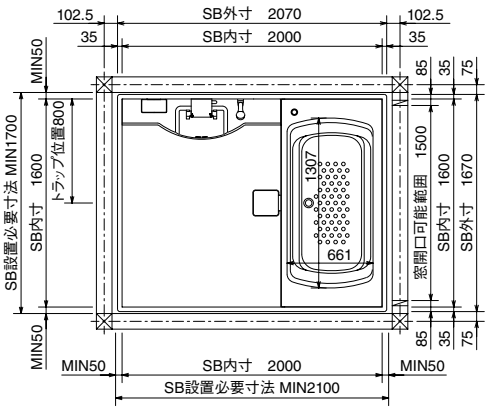

■標準仕様・高脚仕様立面図

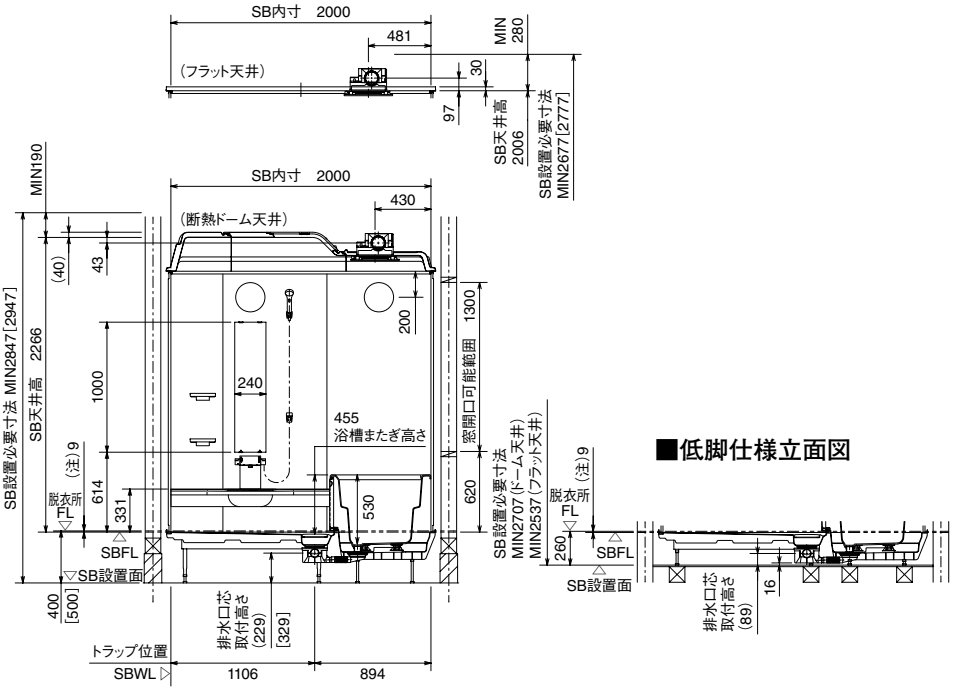

■低脚仕様立面図

※SBFLから脱衣所FLの高さ寸法(本図は(注)9[中折ドアの場合])は、
ドアにより異なりますので、ドア寸法図(P124)を参照してください。

給水管・給湯管／追焚配管（CR／SR）

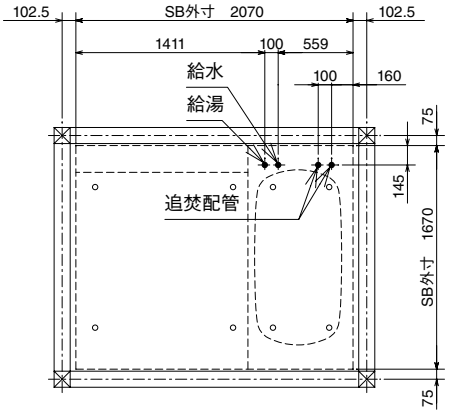

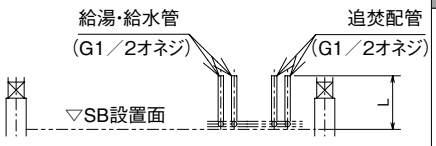

	標準仕様	高脚仕様	低脚仕様
L	440	540	300

脚位置図（CR／SR）標準仕様・高脚仕様

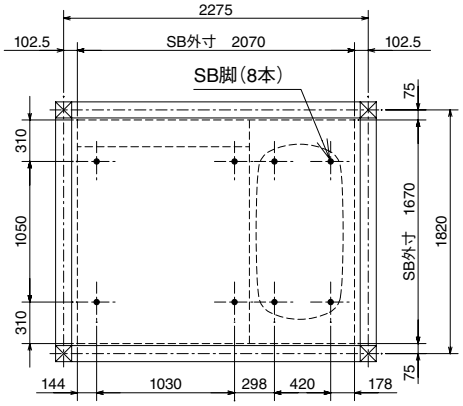

脚位置図（CR／SR）低脚仕様

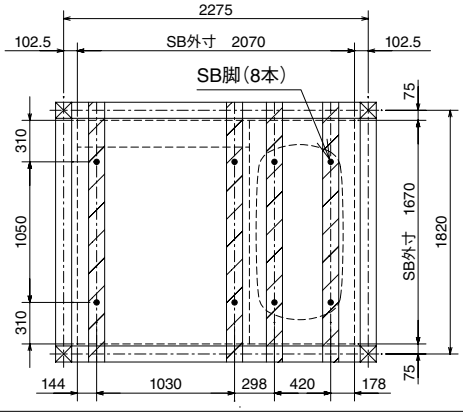

排水管（CR／SR）標準仕様・高脚仕様

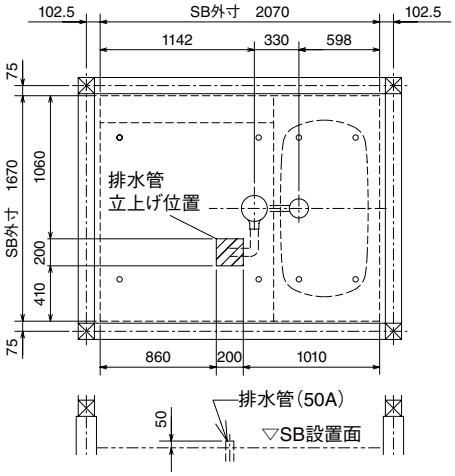

排水管（CR／SR）低脚仕様

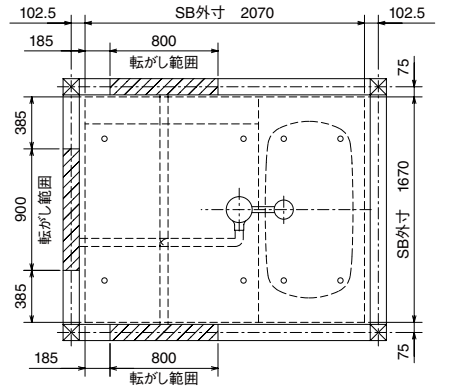

給水管・給湯管／追焚配管（CL／SL）

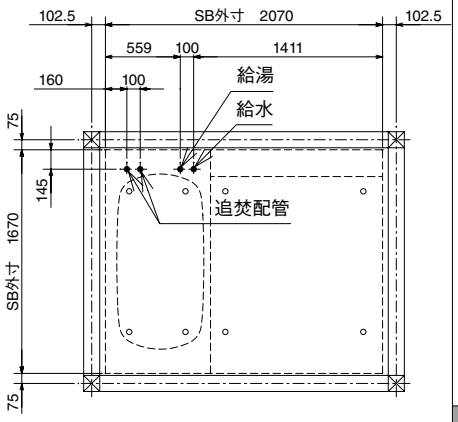

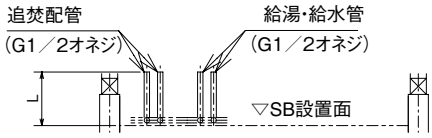

	標準仕様	高脚仕様	低脚仕様
L	440	540	300

脚位置図（CL／SL）標準仕様・高脚仕様

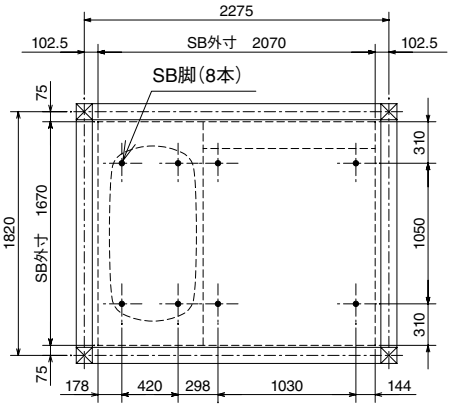

脚位置図（CL／SL）低脚仕様

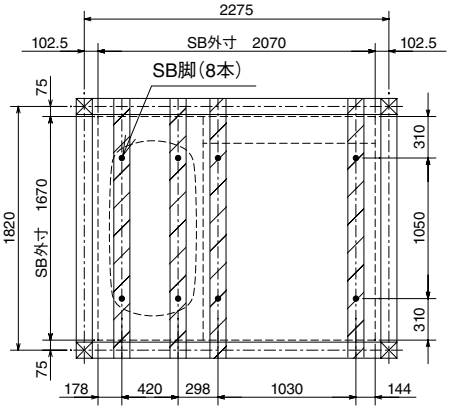

排水管（CL／SL）標準仕様・高脚仕様

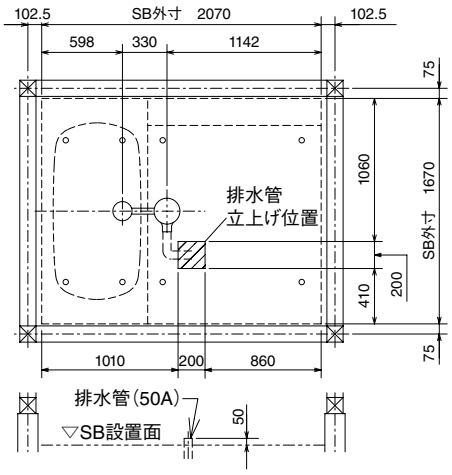

排水管（CL／SL）低脚仕様

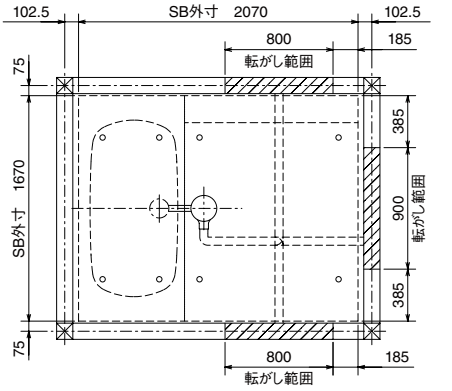

Tプラン

※浴槽またぎ高さ:455
※[　]内は高脚仕様の場合
※ボルト脚調節範囲
標準仕様:−15〜+30
高脚仕様:−10〜+30
低脚仕様:−10〜+30

■平面図

☒ 柱は120角

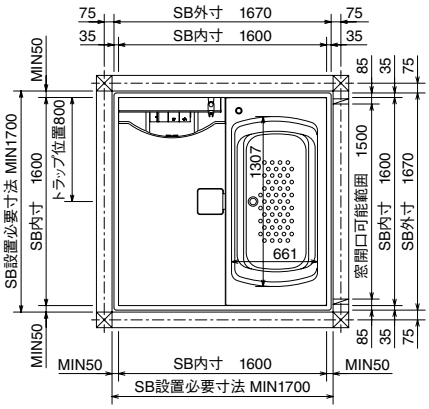

■標準仕様・高脚仕様立面図

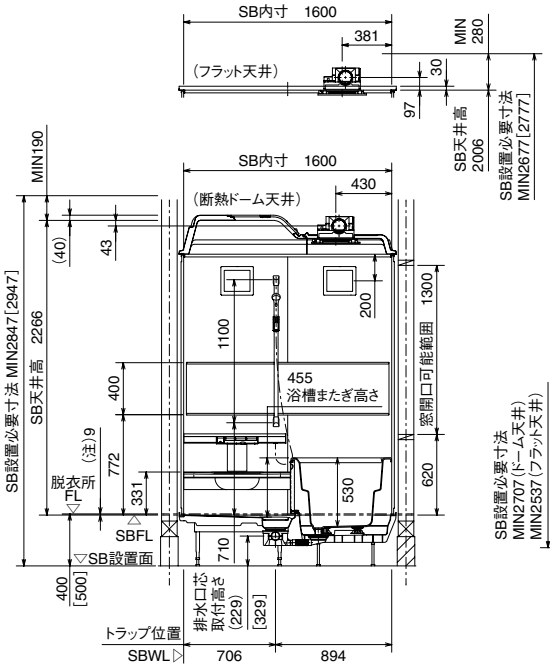

■低脚仕様立面図

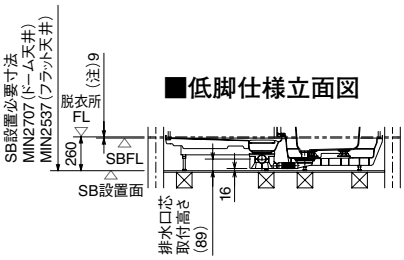

※SBFLから脱衣所FLの高さ寸法(本図は(注)9[中折ドアの場合])は、
ドアにより異なりますので、ドア寸法図(P124)を参照してください。

Kプラン

※浴槽またぎ高さ:455
※[　]内は高脚仕様の場合
※ボルト脚調節範囲
標準仕様:−15〜+30
高脚仕様:−10〜+30
低脚仕様:−10〜+30

■平面図

☒ 柱は120角

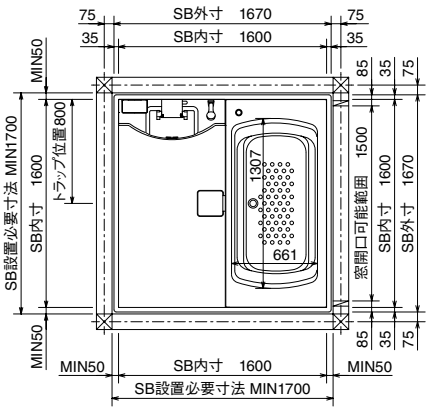

■標準仕様・高脚仕様立面図

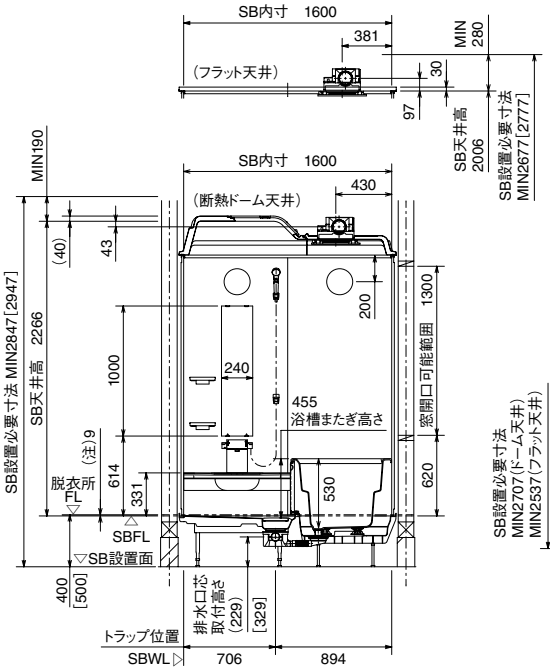

■低脚仕様立面図

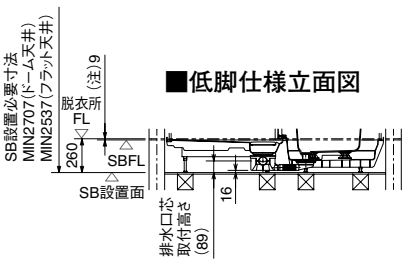

※SBFLから脱衣所FLの高さ寸法(本図は(注)9[中折ドアの場合])は、
ドアにより異なりますので、ドア寸法図(P124)を参照してください。

給水管・給湯管／追焚配管（CR／SR）

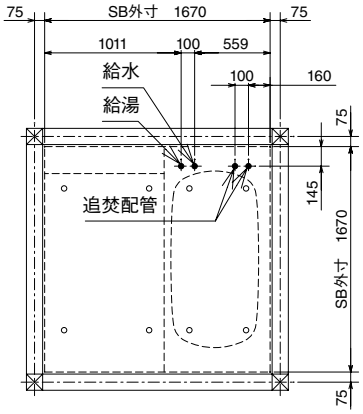

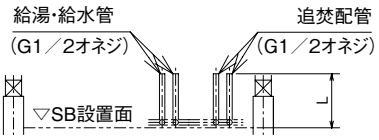

	標準仕様	高脚仕様	低脚仕様
L	440	540	300

脚位置図（CR／SR）標準仕様・高脚仕様

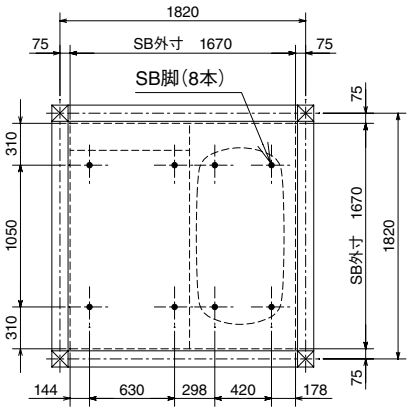

排水管（CR／SR）標準仕様・高脚仕様

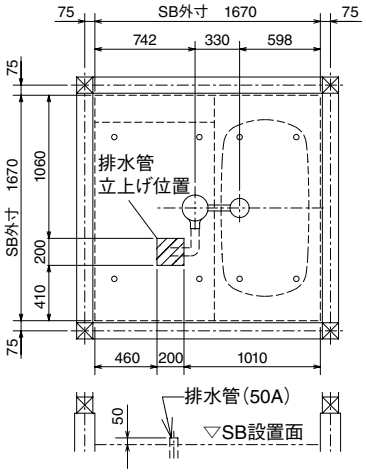

脚位置図（CR／SR）低脚仕様

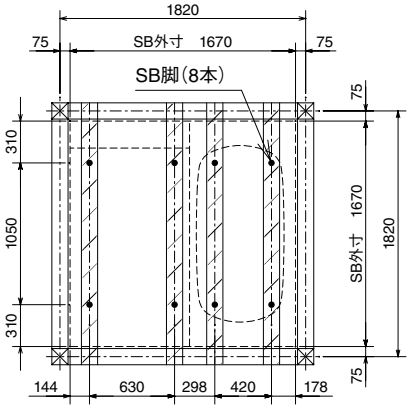

排水管（CR／SR）低脚仕様

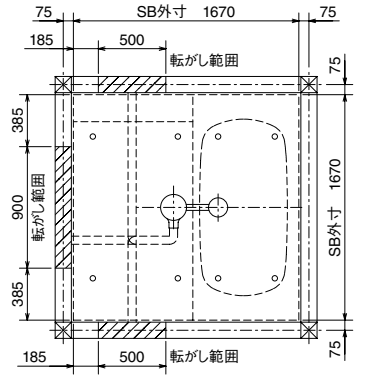

給水管・給湯管／追焚配管（CL／SL）

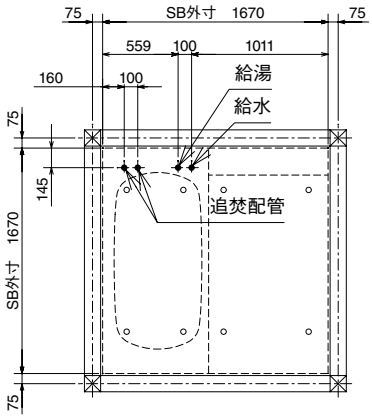

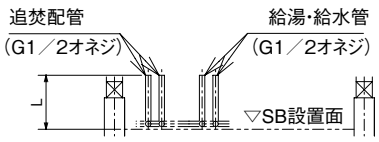

	標準仕様	高脚仕様	低脚仕様
L	440	540	300

脚位置図（CL／SL）標準仕様・高脚仕様

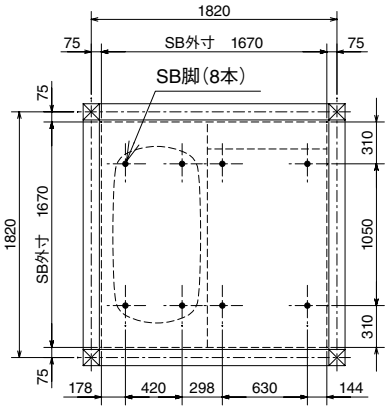

排水管（CL／SL）標準仕様・高脚仕様

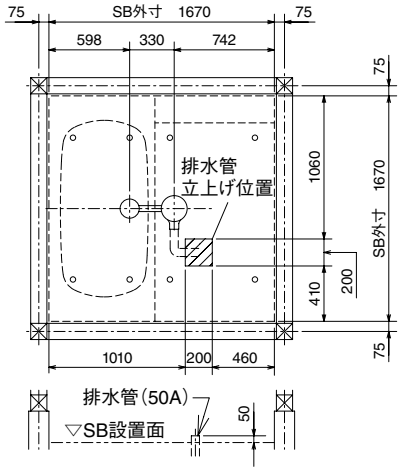

脚位置図（CL／SL）低脚仕様

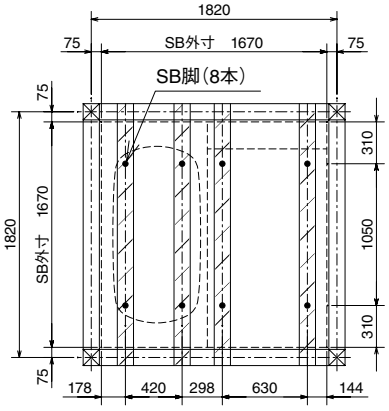

排水管（CL／SL）低脚仕様

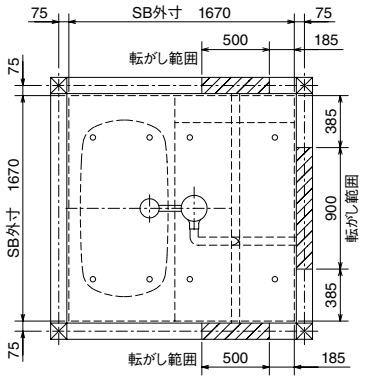

Tプラン

※浴槽またぎ高さ:425
※[　]内は高脚仕様の場合
※ボルト脚調節範囲
標準仕様:−15〜+25
高脚仕様:−10〜+25
低脚仕様:−10〜+30

■平面図
☒ 柱は120角

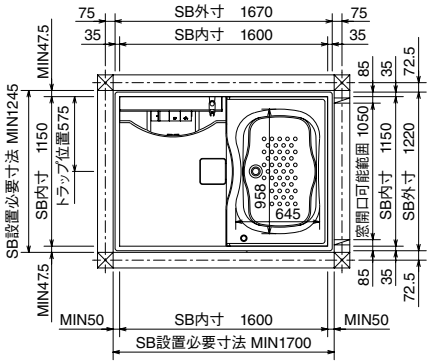

■標準仕様・高脚仕様立面図

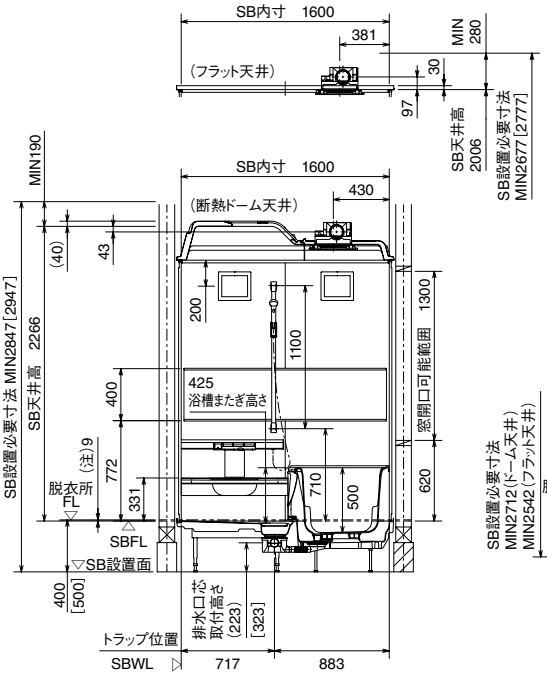

■低脚仕様立面図

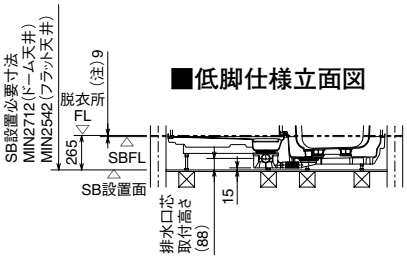

※SBFLから脱衣所FLの高さ寸法(本図は(注)9[中折ドアの場合])は、
ドアにより異なりますので、ドア寸法図(P124)を参照してください。

Kプラン

※浴槽またぎ高さ:425
※[　]内は高脚仕様の場合
※ボルト脚調節範囲
標準仕様:−15〜+25
高脚仕様:−10〜+25
低脚仕様:−10〜+30

■平面図
☒ 柱は120角

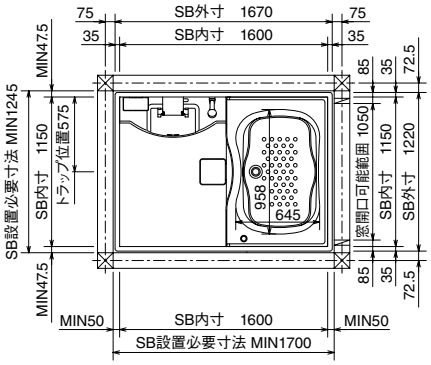

■標準仕様・高脚仕様立面図

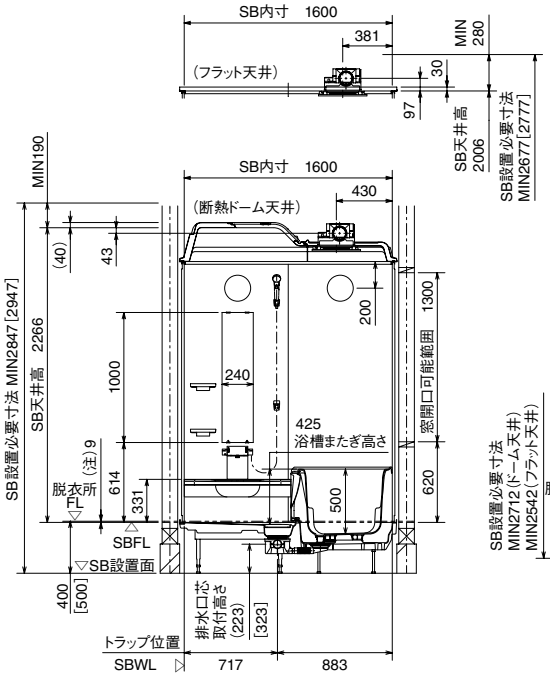

■低脚仕様立面図

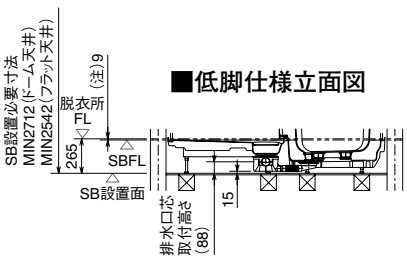

※SBFLから脱衣所FLの高さ寸法(本図は(注)9[中折ドアの場合])は、
ドアにより異なりますので、ドア寸法図(P124)を参照してください。

給水管・給湯管／追焚配管（CR／SR）

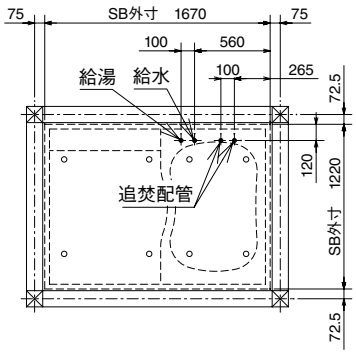

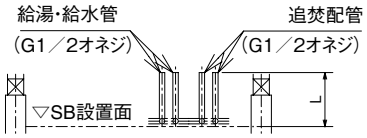

	標準仕様	高脚仕様	低脚仕様
L	440	540	305

脚位置図（CR／SR）標準仕様・高脚仕様

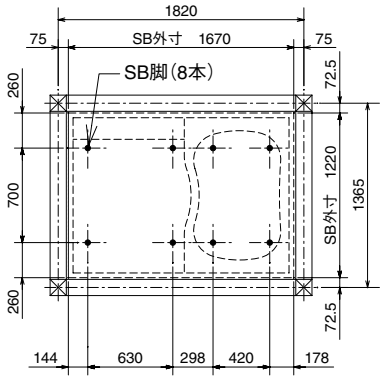

脚位置図（CR／SR）低脚仕様

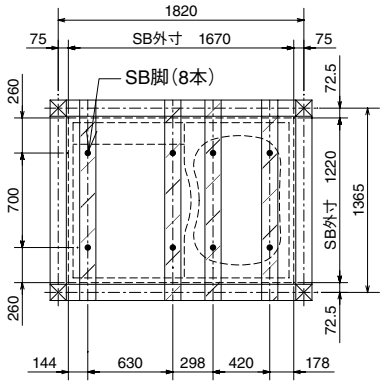

排水管（CR／SR）標準仕様・高脚仕様

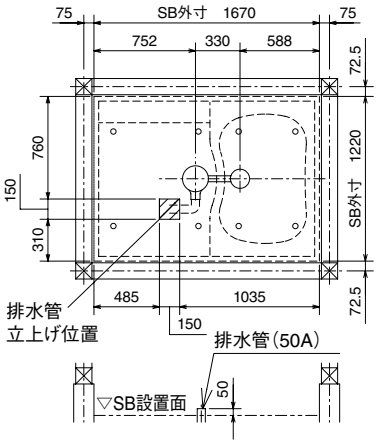

排水管（CR／SR）低脚仕様

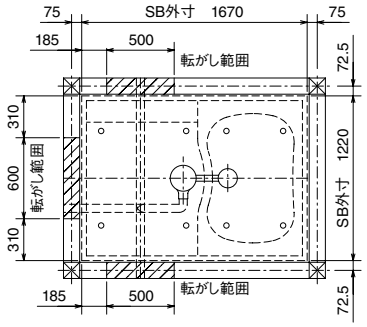

給水管・給湯管／追焚配管（CL／SL）

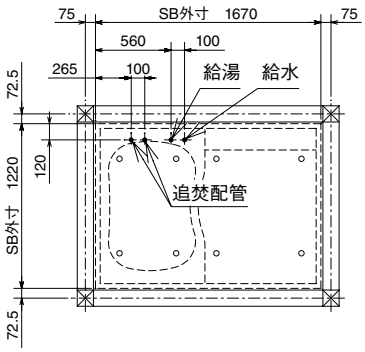

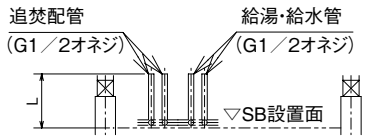

	標準仕様	高脚仕様	低脚仕様
L	440	540	305

脚位置図（CL／SL）標準仕様・高脚仕様

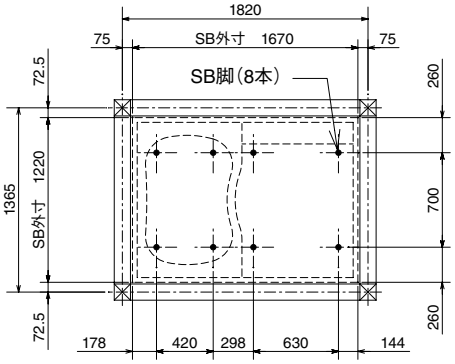

脚位置図（CL／SL）低脚仕様

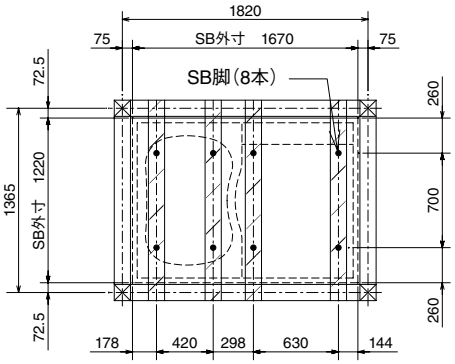

排水管（CL／SL）標準仕様・高脚仕様

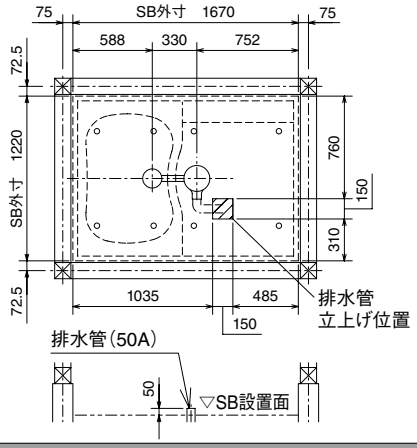

排水管（CL／SL）低脚仕様

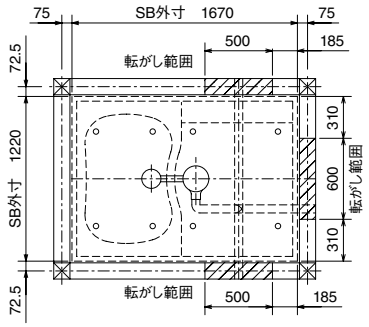

Cプラン

※浴槽またぎ高さ:425
※[　]内は高脚仕様の場合
※ボルト脚調節範囲
　標準仕様:−15〜+30
　高脚仕様:−10〜+30
　低脚仕様:−10〜+30
※壁裏配管部はSB外寸より6mmはり出します。

■平面図

☒ 柱は120角

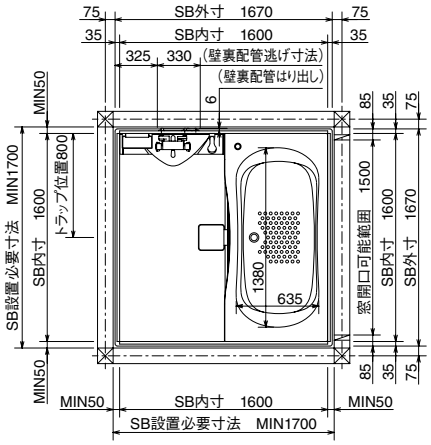

■標準仕様・高脚仕様立面図

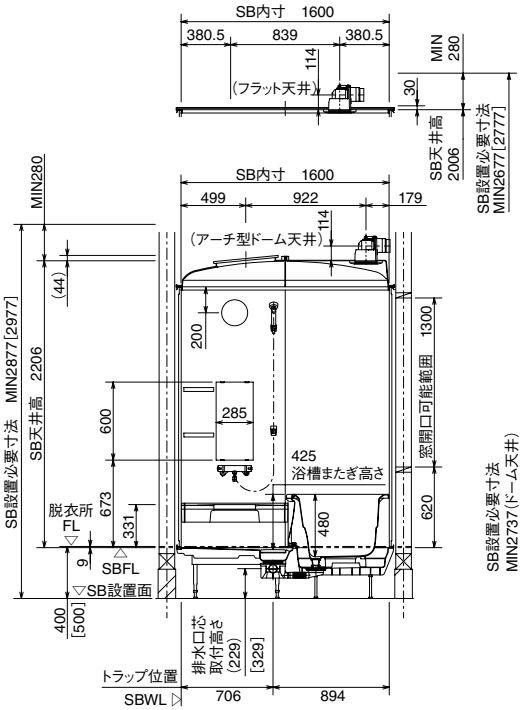

■低脚仕様立面図

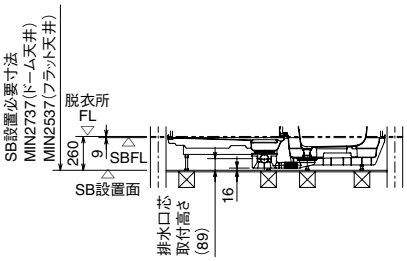

Eプラン

※浴槽またぎ高さ:425
※[　]内は高脚仕様の場合
※ボルト脚調節範囲
　標準仕様:−15〜+30
　高脚仕様:−10〜+30
　低脚仕様:−10〜+30

■平面図

☒ 柱は120角

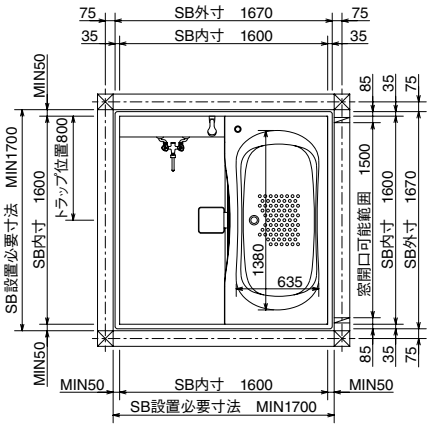

■標準仕様・高脚仕様立面図

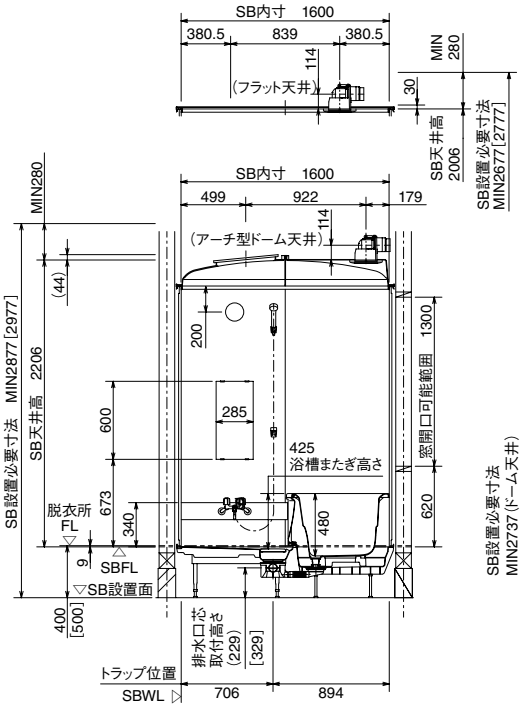

■低脚仕様立面図

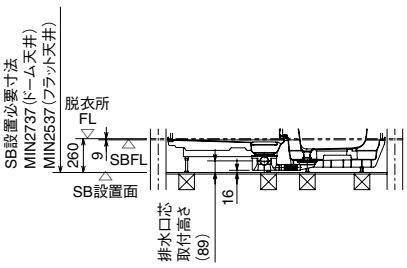

給水管・給湯管／追焚配管（CR／SR）

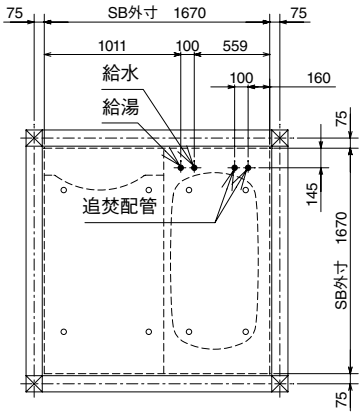

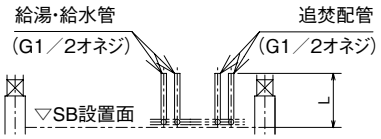

	標準仕様	高脚仕様	低脚仕様
L	440	540	300

脚位置図（CR／SR）標準仕様・高脚仕様

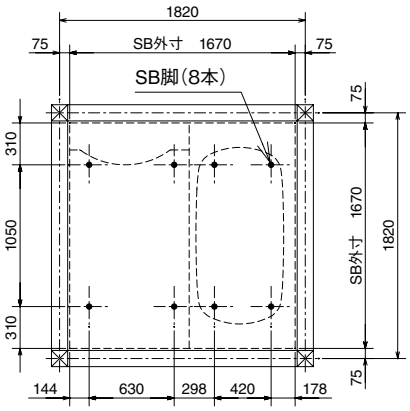

脚位置図（CR／SR）低脚仕様

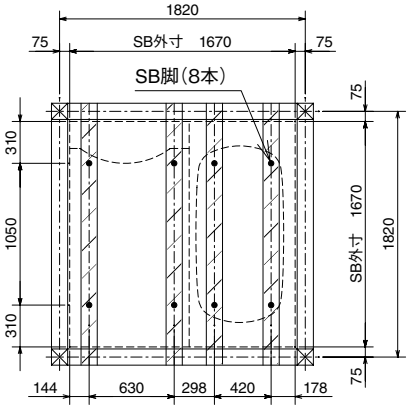

排水管（CR／SR）標準仕様・高脚仕様

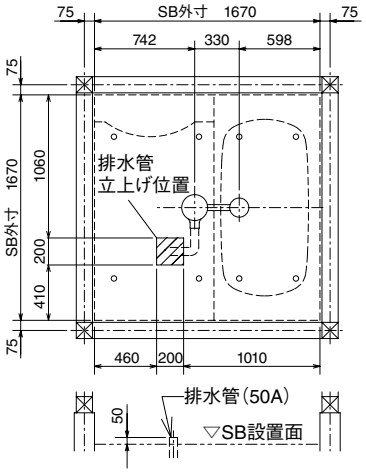

排水管（CR／SR）低脚仕様

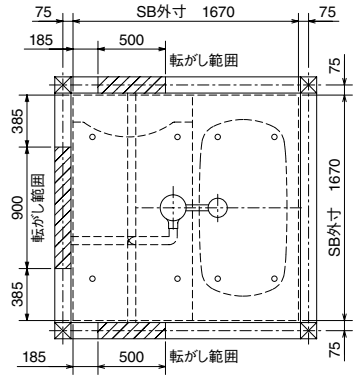

給水管・給湯管／追焚配管（CL／SL）

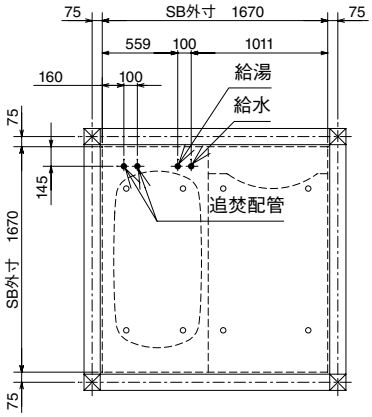

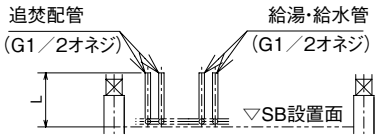

	標準仕様	高脚仕様	低脚仕様
L	440	540	300

脚位置図（CL／SL）標準仕様・高脚仕様

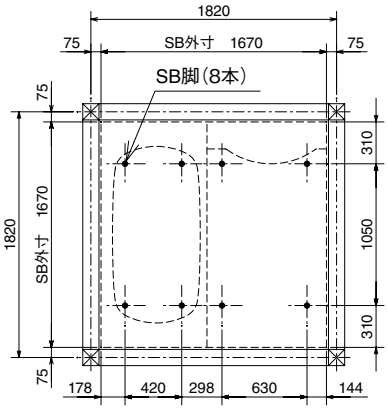

脚位置図（CL／SL）低脚仕様

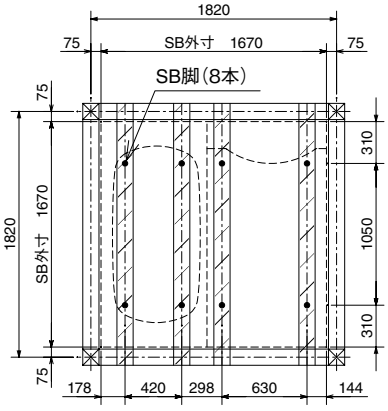

排水管（CL／SL）標準仕様・高脚仕様

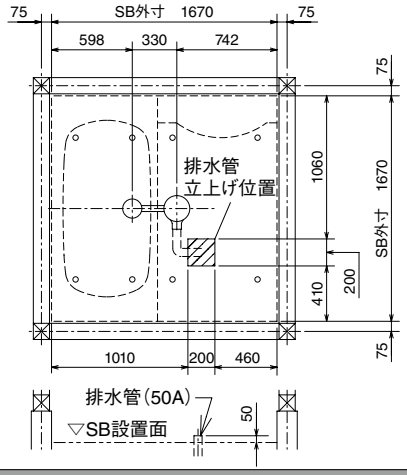

排水管（CL／SL）低脚仕様

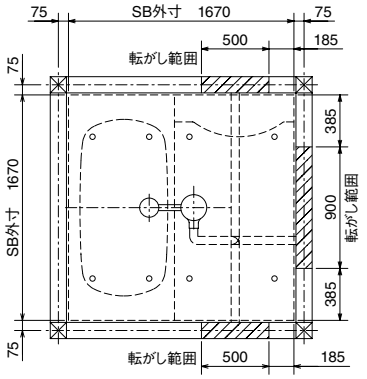

Cプラン

※浴槽またぎ高さ:425
※[　]内は高脚仕様の場合
※ボルト脚調節範囲
　標準仕様:−15〜+25
　高脚仕様:−10〜+25
　低脚仕様:−10〜+30
※壁裏配管部はSB外寸より6mmはり出します。

■平面図

☒柱は120角

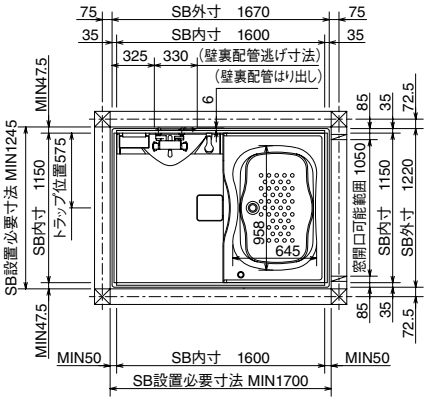

■標準仕様・高脚仕様立面図

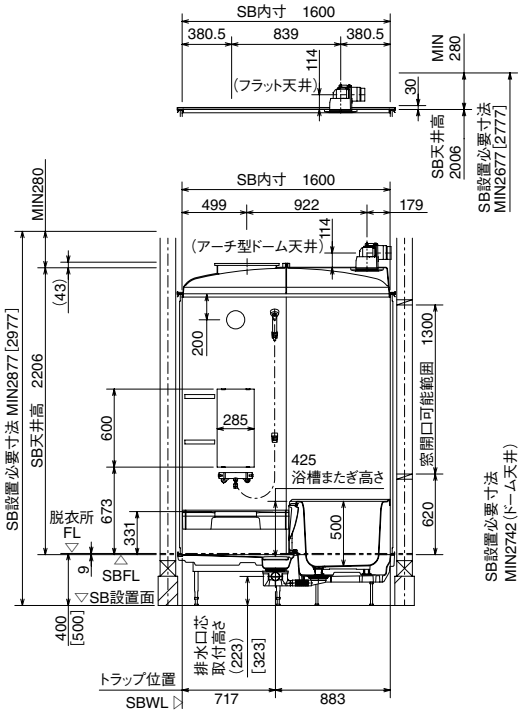

■低脚仕様立面図

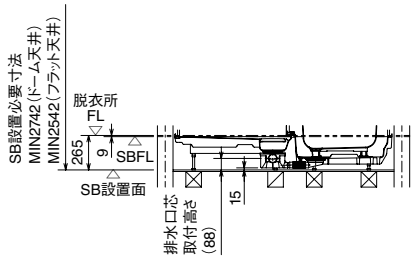

給水管・給湯管／追焚配管（CR／SR）

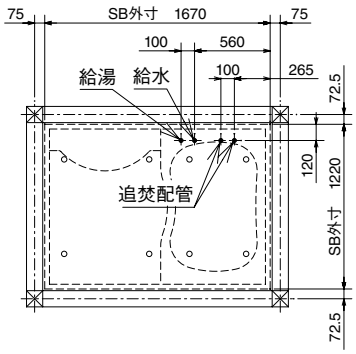

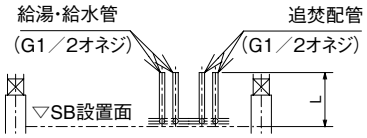

	標準仕様	高脚仕様	低脚仕様
L	440	540	305

脚位置図（CR／SR）標準仕様・高脚仕様

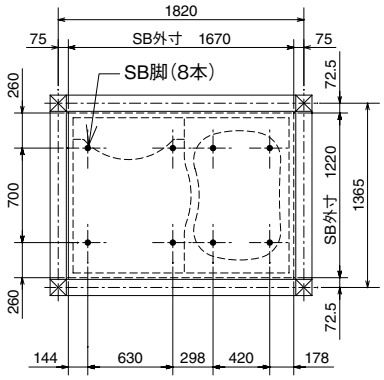

脚位置図（CR／SR）低脚仕様

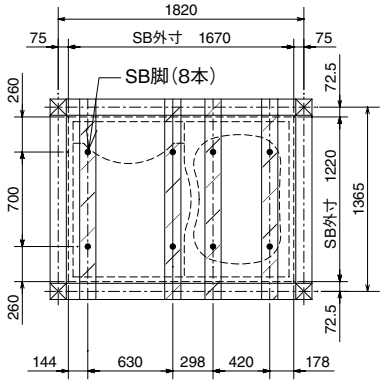

排水管（CR／SR）標準仕様・高脚仕様

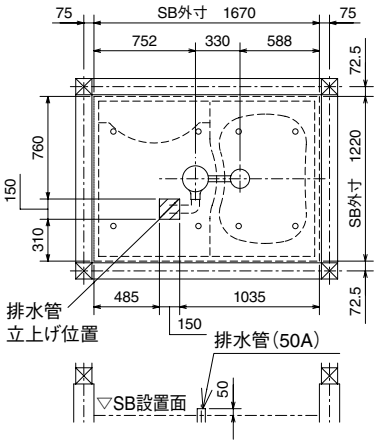

排水管（CR／SR）低脚仕様

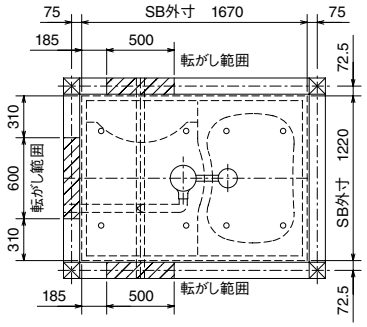

給水管・給湯管／追焚配管（CL／SL）

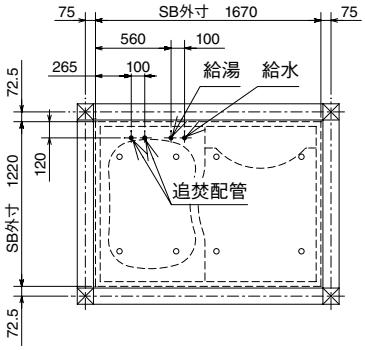

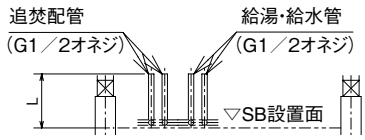

	標準仕様	高脚仕様	低脚仕様
L	440	540	305

脚位置図（CL／SL）標準仕様・高脚仕様

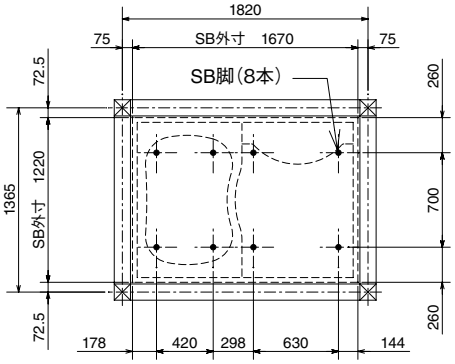

脚位置図（CL／SL）低脚仕様

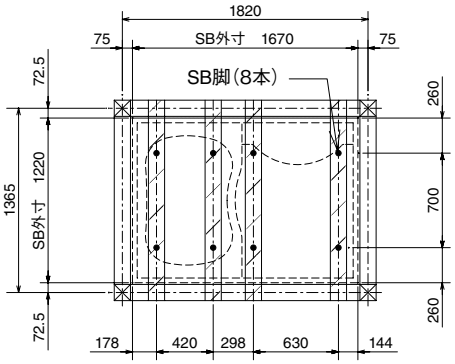

排水管（CL／SL）標準仕様・高脚仕様

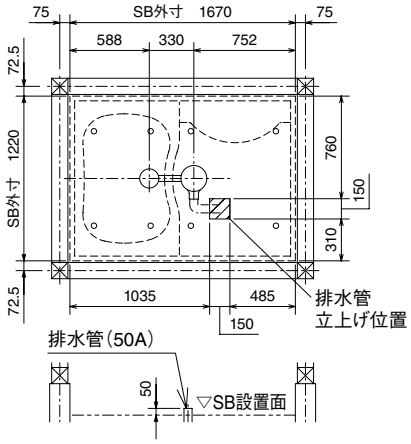

排水管（CL／SL）低脚仕様

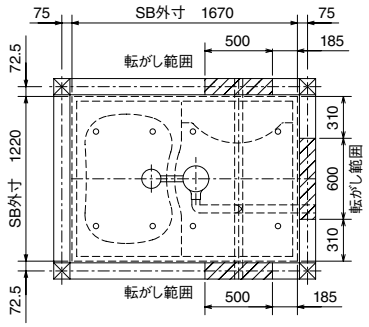

浴槽寸法図（BHW）

1652人造大理石浴槽

浴槽満水量:328L

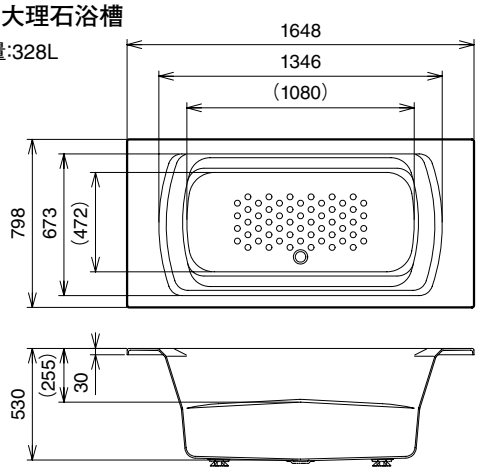

1652人造大理石ベンチ付浴槽

浴槽満水量:286L

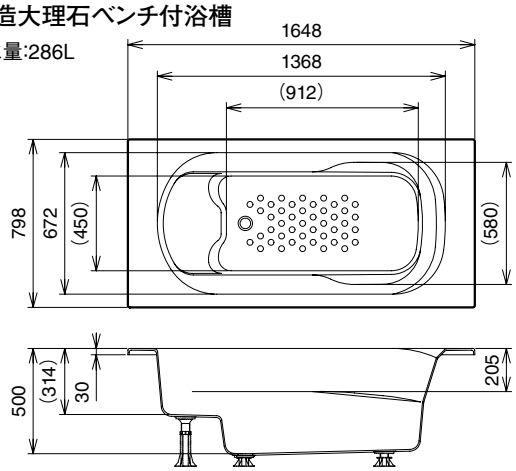

1650FRP浴槽

浴槽満水量:300L

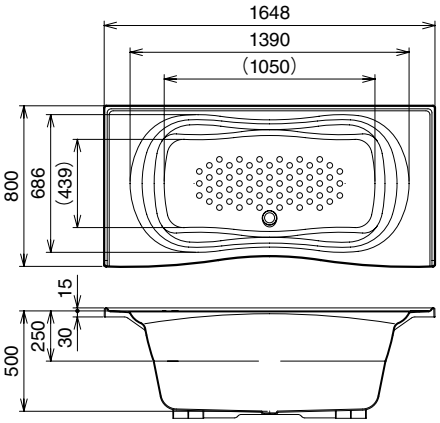

1200人造大理石浴槽

浴槽満水量:240L

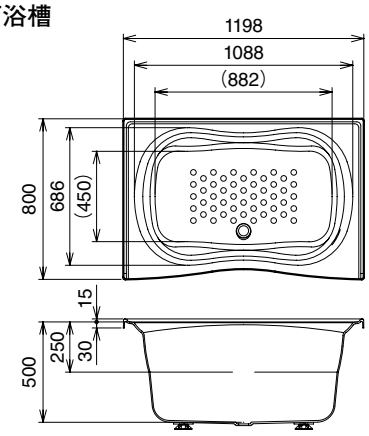

1200FRP浴槽

浴槽満水量:240L

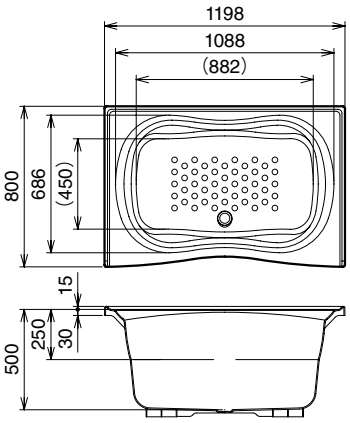

浴槽寸法図（BHK/GBK）

1603・1602人造大理石浴槽

浴槽満水量:310L

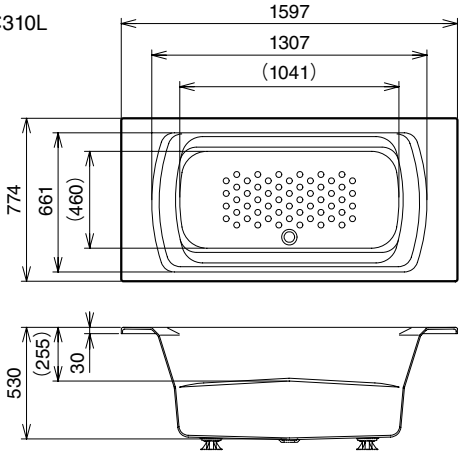

1603・1602人造大理石ベンチ付浴槽

浴槽満水量:273L

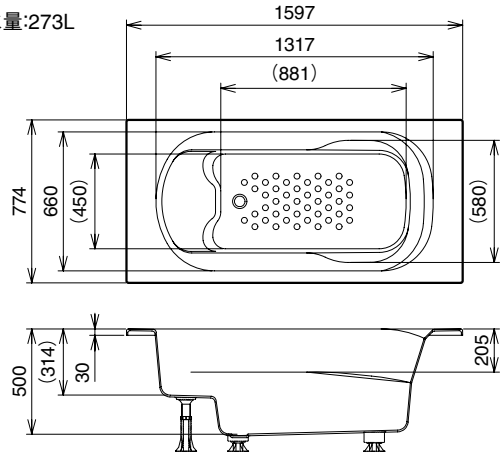

1601FRPベンチ付浴槽（L）

浴槽満水量:320L

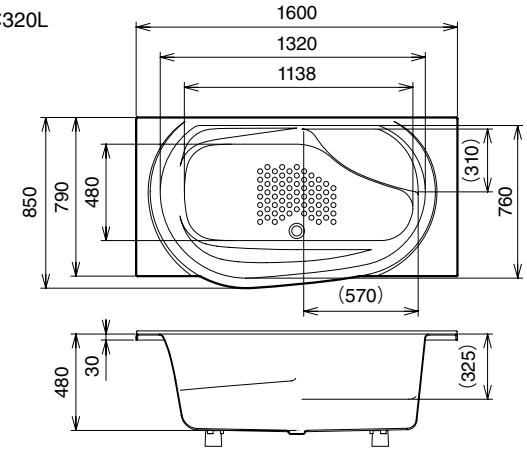

1601FRPベンチ付浴槽（R）

浴槽満水量:320L

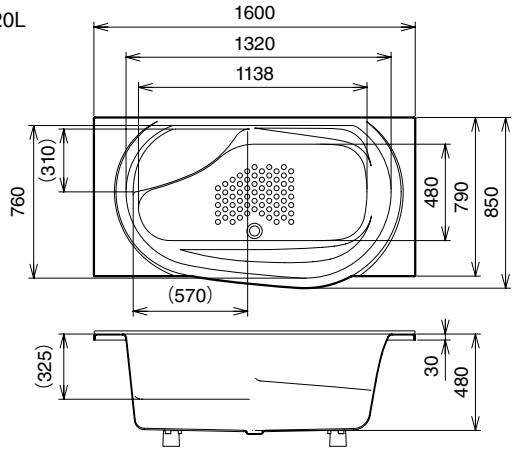

1602FRPベンチ付浴槽（L）

浴槽満水量:300L

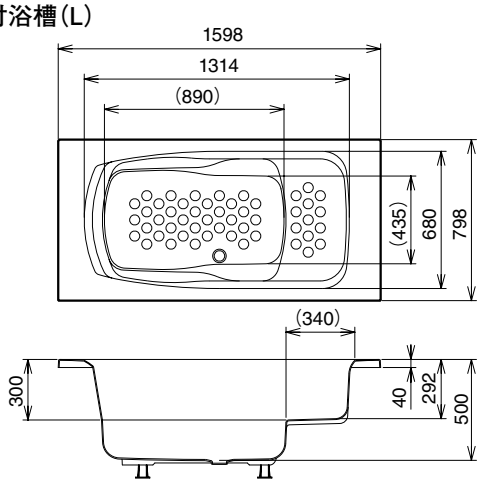

1602FRPベンチ付浴槽（R）

浴槽満水量:300L

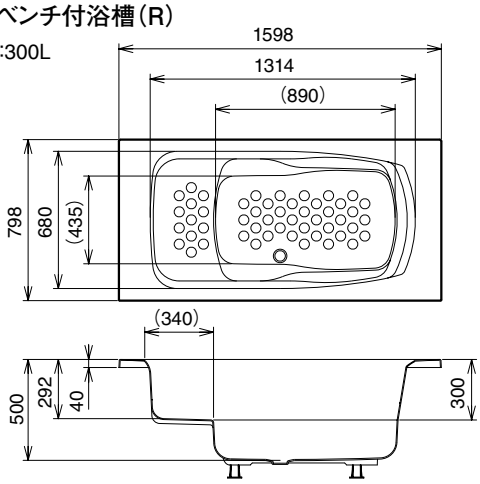

1601FRP浴槽

浴槽満水量:295L

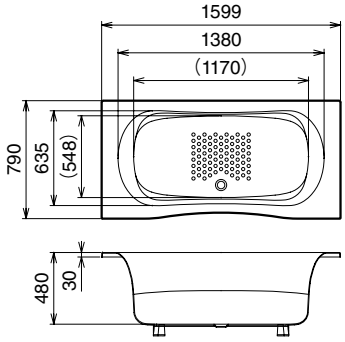

1153・1150人造大理石浴槽

浴槽満水量:230L

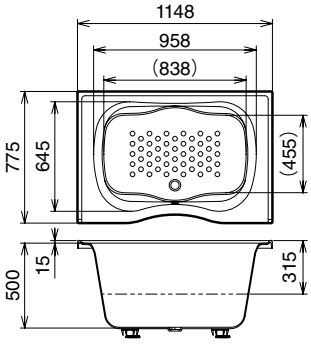

1150FRP浴槽

浴槽満水量:230L

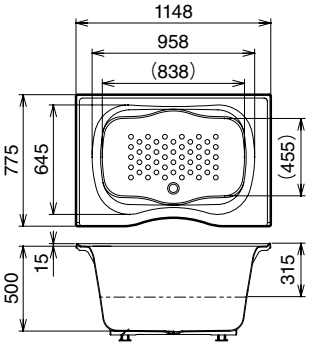

窓納まり図 ※H寸法（SBFL～窓台上端までの寸法）は、参考値です。

引違い窓

■外形図

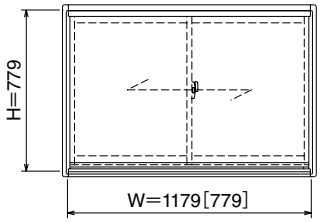

■横断面図

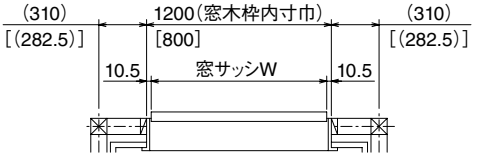

[　]内は800×800サイズの場合

■縦断面図

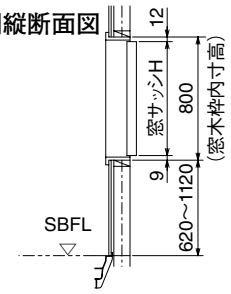

全幅引違い窓

■外形図

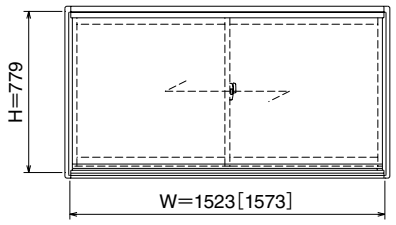

■横断面図

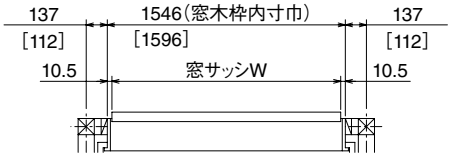

[　]内は1650×800サイズの場合

■縦断面図

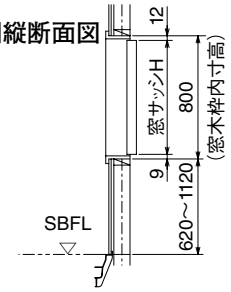

小窓

■外形図

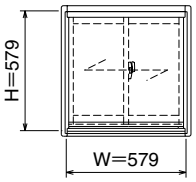

■横断面図

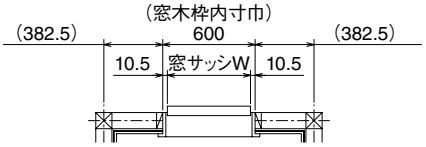

■縦断面図

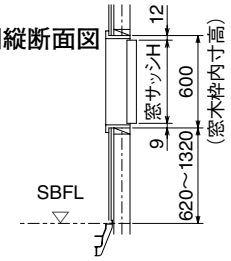

出窓

■外形図

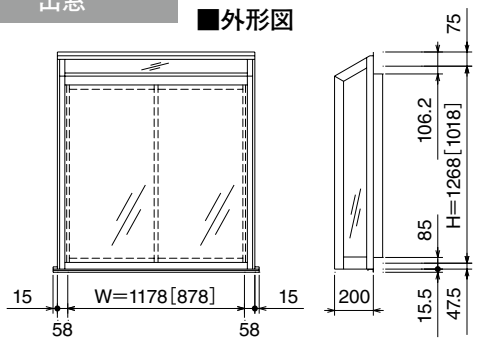

■横断面図

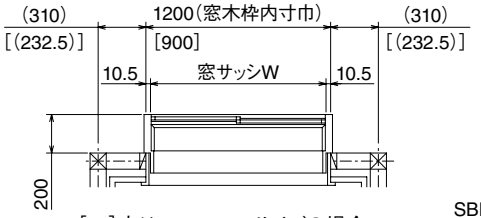

[　]内は900×1000サイズの場合

■縦断面図

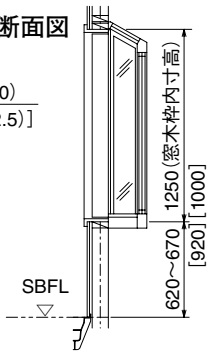

台形引違い出窓

■外形図

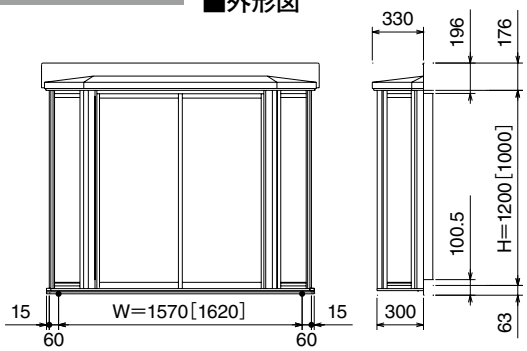

■横断面図

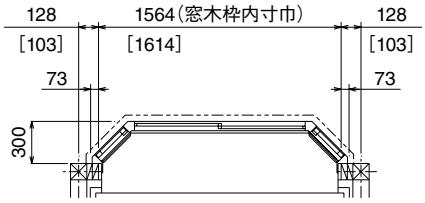

[　]内は1650×1000サイズの場合

■縦断面図

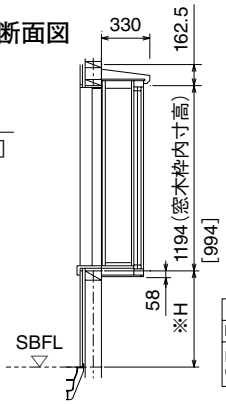

シリーズ	※H寸法
BHWシリーズ	620～926
BHKシリーズ GBKシリーズ	620～726

ルーバー窓／段窓

■外形図

ルーバー窓

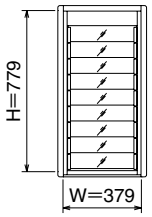

段窓

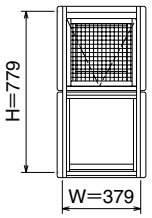

■横断面図

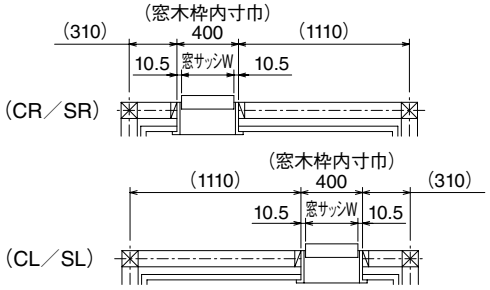

■縦断面図

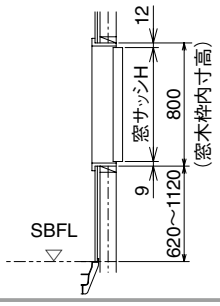

ドア寸法図（BHW）

中折ドア

・本図はドア位置CR／SLの場合を示します。

●SB設置面からの高さ寸法調整可能範囲（ボルト脚調節範囲）は、基本仕様図（P104～）を参照してください。

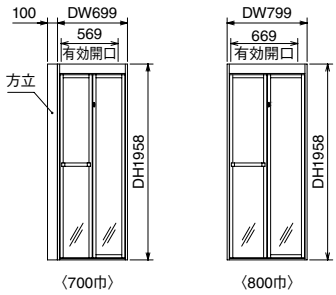

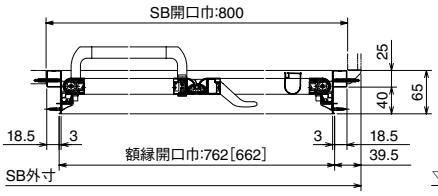

※［　］寸法は700巾仕様を示します。
※出入口段差5mm以内

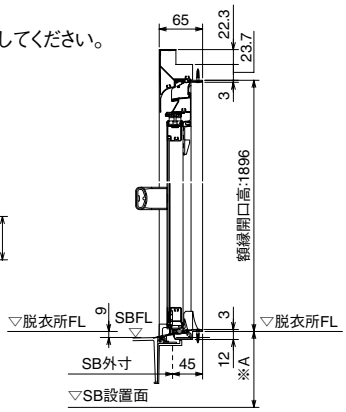

脚セット	※A寸法
標準仕様	400
高脚仕様	500
低脚仕様	245

開きドア／開きドア（デラックスタイプ）

・本図はドア位置CR／SLの場合を示します。

●SB設置面からの高さ寸法調整可能範囲（ボルト脚調節範囲）は、基本仕様図（P104～）を参照してください。

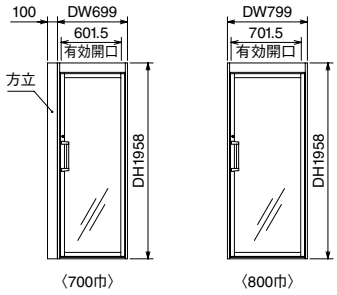

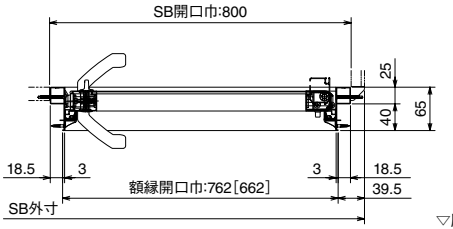

※［　］寸法は700巾仕様を示します。
※出入口段差5mm以内

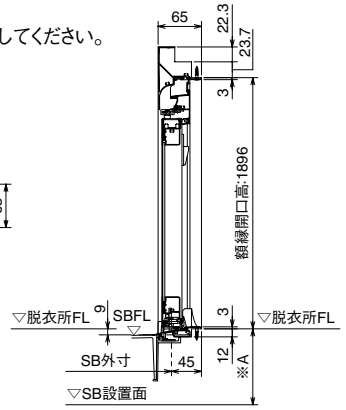

脚セット	※A寸法
標準仕様	400
高脚仕様	500
低脚仕様	245

片引き戸/片引き戸（デラックスタイプ）

・本図はドア位置CR／SLの場合を示します。

●SB設置面からの高さ寸法調整可能範囲（ボルト脚調節範囲）は、基本仕様図（P104～）を参照してください。

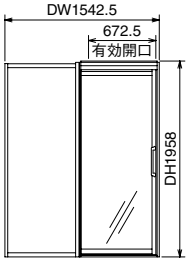

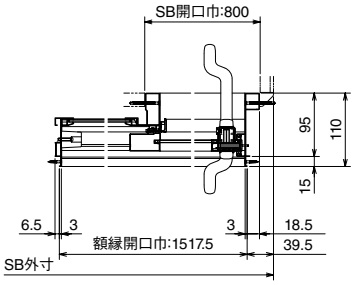

※出入口段差5mm以内

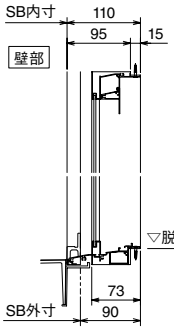

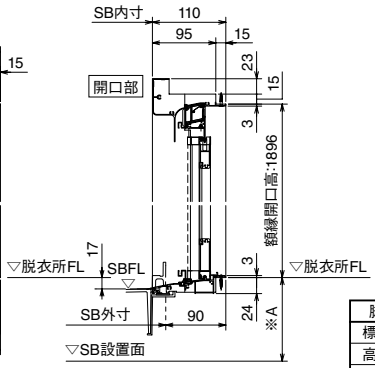

脚セット	※A寸法
標準仕様	400
高脚仕様	500
低脚仕様	245

3枚引き戸

・本図はドア位置CRの場合を示します。

●SB設置面からの高さ寸法調整可能範囲（ボルト脚調節範囲）は、基本仕様図（P104～）を参照してください。

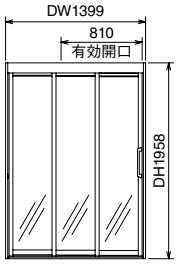

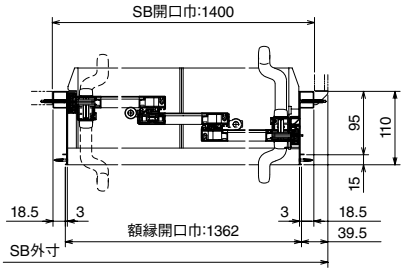

※出入口段差5mm以内

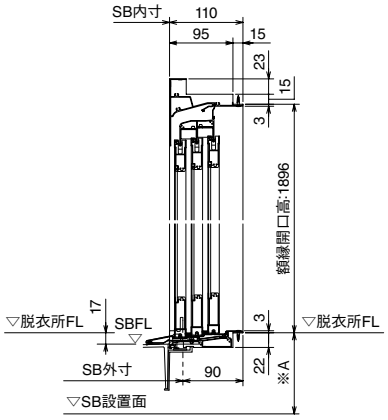

脚セット	※A寸法
標準仕様	400
高脚仕様	500
低脚仕様	245

ドア寸法図（BHK）

中折ドア

・本図はドア位置CR／SLの場合を示します。

●SB設置面からの高さ寸法調整可能範囲（ボルト脚調節範囲）は、基本仕様図（P110～）を参照してください。

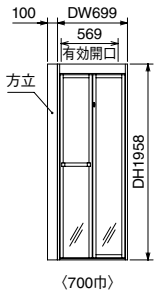

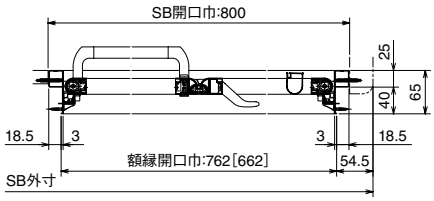

※［　］寸法は700巾仕様を示します。
※出入口段差5mm以内

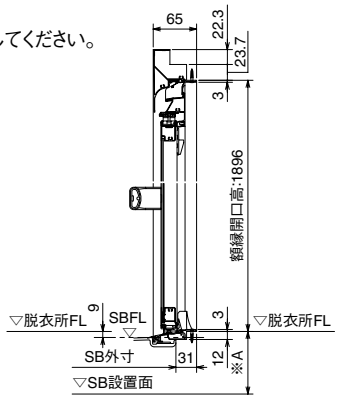

脚セット	※A寸法
標準仕様	400
高脚仕様	500
低脚仕様	260（265）

※（　　）寸法は1216の場合。

開きドア／開きドア（デラックスタイプ）

・本図はドア位置CR／SLの場合を示します。

●SB設置面からの高さ寸法調整可能範囲（ボルト脚調節範囲）は、基本仕様図（P110～）を参照してください。

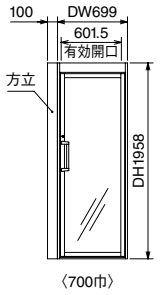

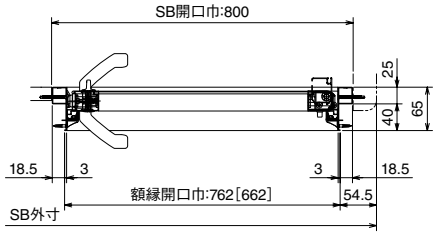

※［　］寸法は700巾仕様を示します。
※出入口段差5mm以内

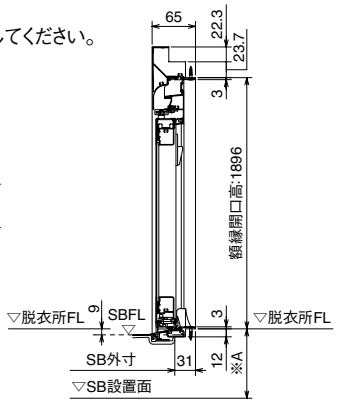

脚セット	※A寸法
標準仕様	400
高脚仕様	500
低脚仕様	260（265）

※（　　）寸法は1216の場合。

片引き戸/片引き戸（デラックスタイプ）

・本図はドア位置CR／SLの場合を示します。

●SB設置面からの高さ寸法調整可能範囲（ボルト脚調節範囲）は、基本仕様図（P110～）を参照してください。

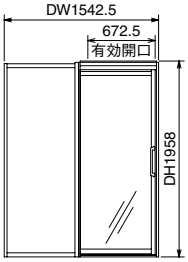

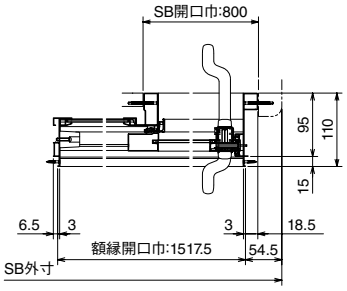

※出入口段差5mm以内

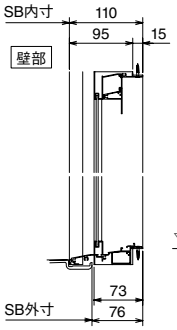

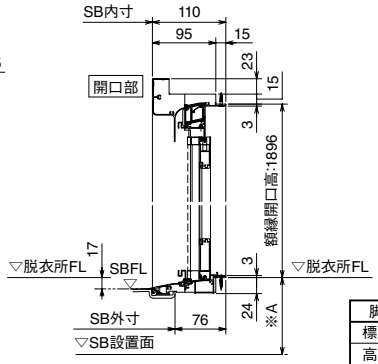

脚セット	※A寸法
標準仕様	400
高脚仕様	500
低脚仕様	260（265）

※（　　）寸法は1216の場合。

3枚引き戸

・本図はドア位置CRの場合を示します。

●SB設置面からの高さ寸法調整可能範囲（ボルト脚調節範囲）は、基本仕様図（P110～）を参照してください。

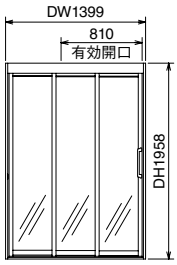

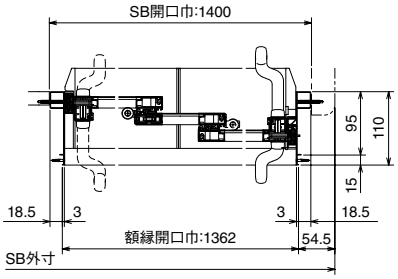

※出入口段差5mm以内

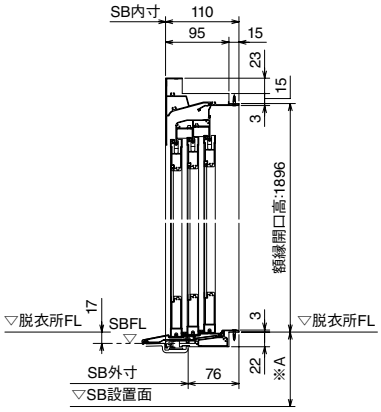

脚セット	※A寸法
標準仕様	400
高脚仕様	500
低脚仕様	260

ドア寸法図（GBK）

中折ドア

・本図はドア位置CR／SLの場合を示します。

●SB設置面からの高さ寸法調整可能範囲（ボルト脚調節範囲）は、基本仕様図（P116～）を参照してください。

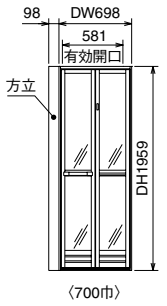

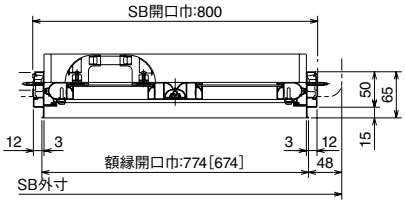

※［　］寸法は700巾仕様を示します。
※出入口段差5mm以内

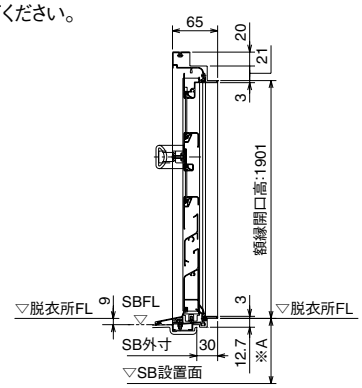

脚セット	※A寸法
標準仕様	400
高脚仕様	500
低脚仕様	260（265）

※（　　）寸法は1216の場合。

開きドア

・本図はドア位置CR／SLの場合を示します。

●SB設置面からの高さ寸法調整可能範囲（ボルト脚調節範囲）は、基本仕様図（P116～）を参照してください。

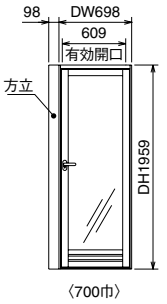

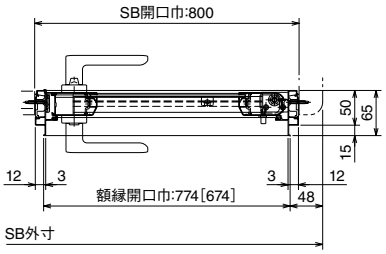

※［　］寸法は700巾仕様を示します。
※出入口段差5mm以内

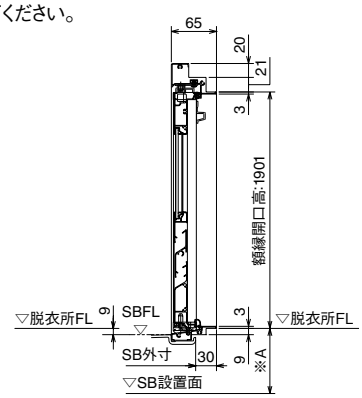

脚セット	※A寸法
標準仕様	400
高脚仕様	500
低脚仕様	260（265）

※（　　）寸法は1216の場合。

片引き戸

・本図はドア位置CR／SLの場合を示します。

●SB設置面からの高さ寸法調整可能範囲（ボルト脚調節範囲）は、基本仕様図（P116～）を参照してください。

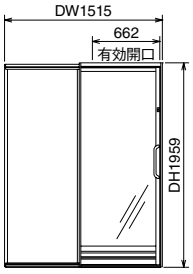

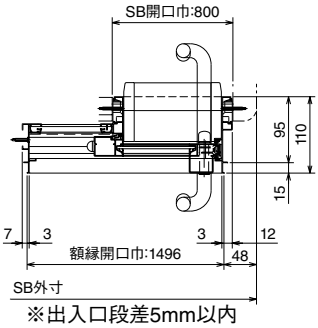

※出入口段差5mm以内

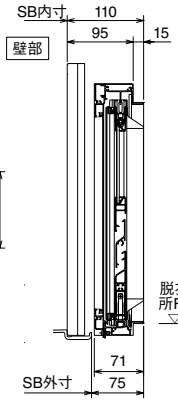

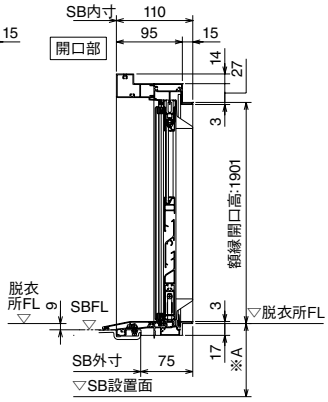

脚セット	※A寸法
標準仕様	400
高脚仕様	500
低脚仕様	260（265）

※（　　）寸法は1216の場合。

3枚引き戸

・本図はドア位置CRの場合を示します。

●SB設置面からの高さ寸法調整可能範囲（ボルト脚調節範囲）は、基本仕様図（P116～）を参照してください。

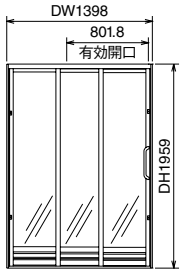

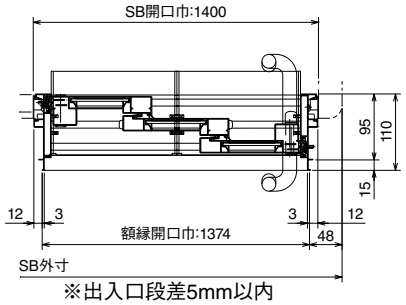

※出入口段差5mm以内

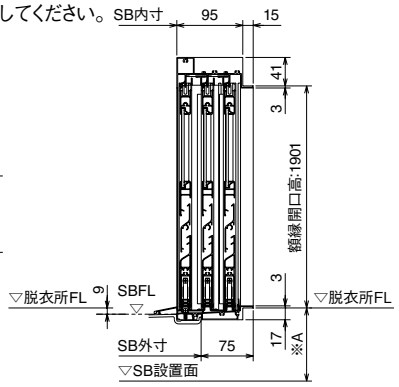

脚セット	※A寸法
標準仕様	400
高脚仕様	500
階上設置用［低脚仕様］	260

吊架台詳細図（BHW）

TKS-1620C（BHW-1721用）

BHW-1721設置

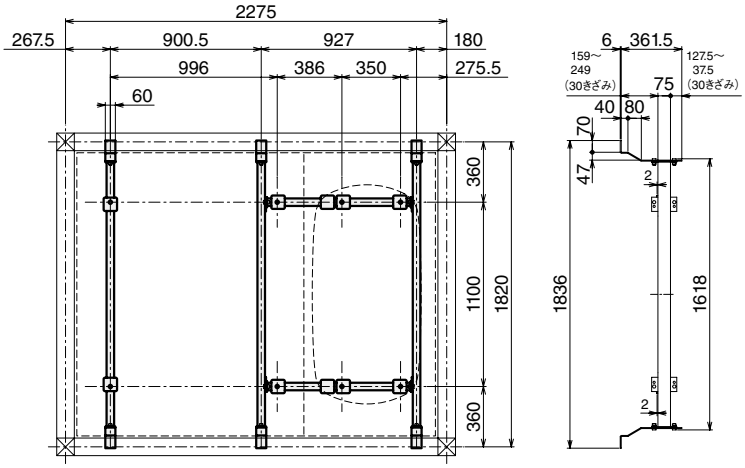

TKS-1717B（1717･1217用）

1717設置

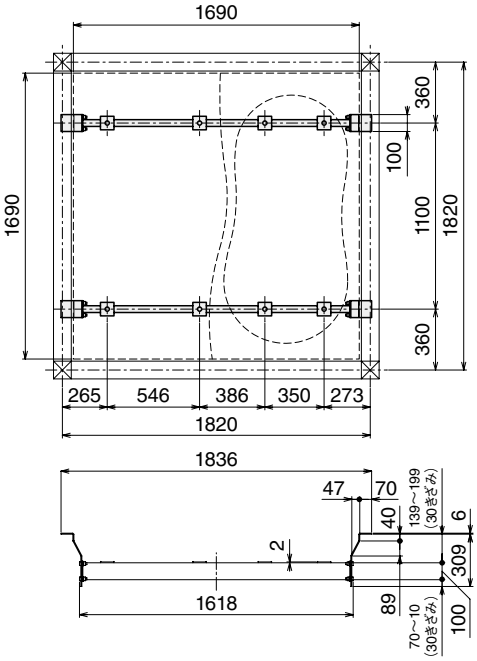

1217設置

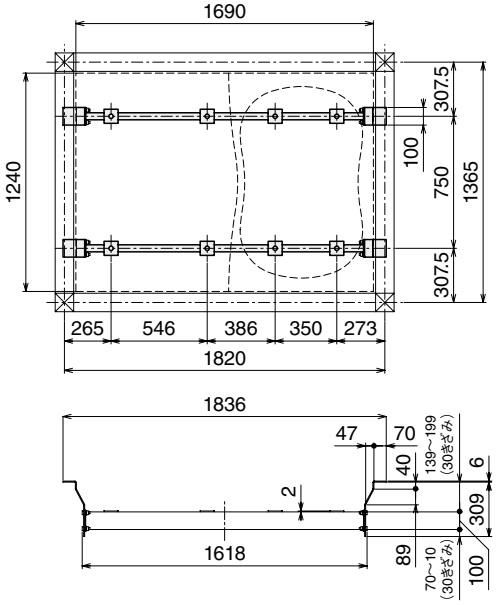

吊架台詳細図（BHK/GBK）

TKS-1620C（BHK-1620用）

BHK-1620設置

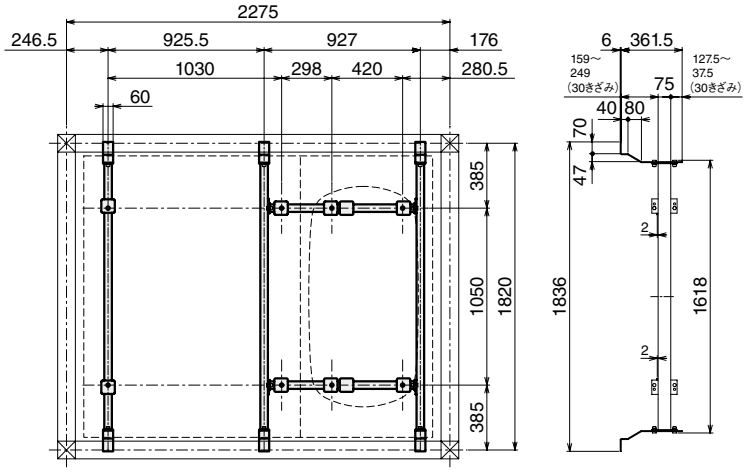

TKS-1616C（1616・1216用）

1616設置

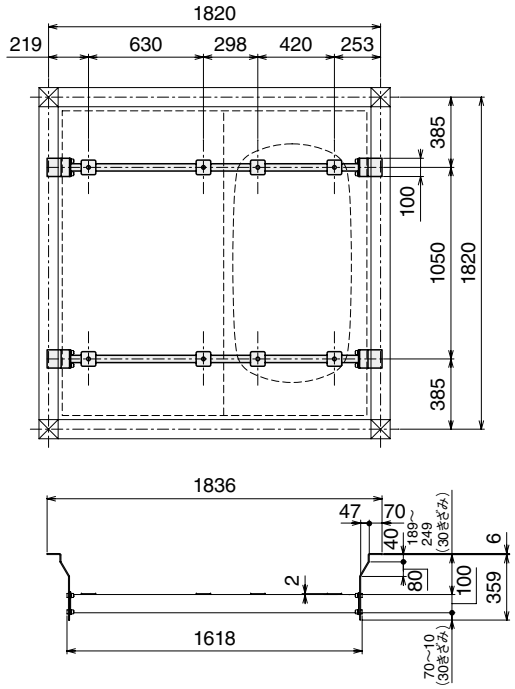

1216設置

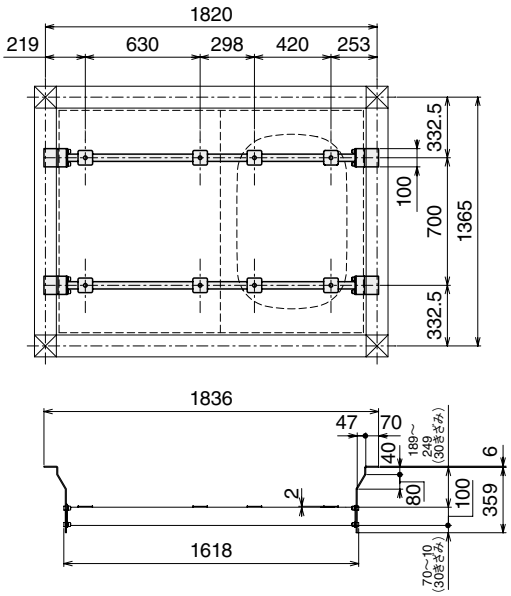

吊架台セット設置可能寸法

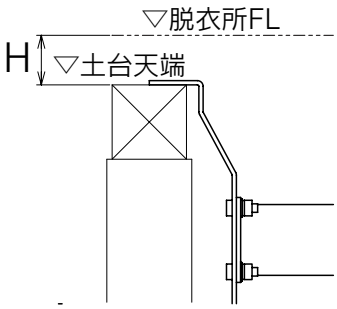

機種	H（設置可能寸法）
BHW-1721	40～ 87
BHW-1717・1217	40～107
BHK-1620	40～ 93
BHK-1616・GBK-1616	40～ 93
BHK-1216・GBK-1216	40～ 98

換気扇仕様寸法図

V-141BZ-CF　換気暖房乾燥機（電気式・天井埋込式）

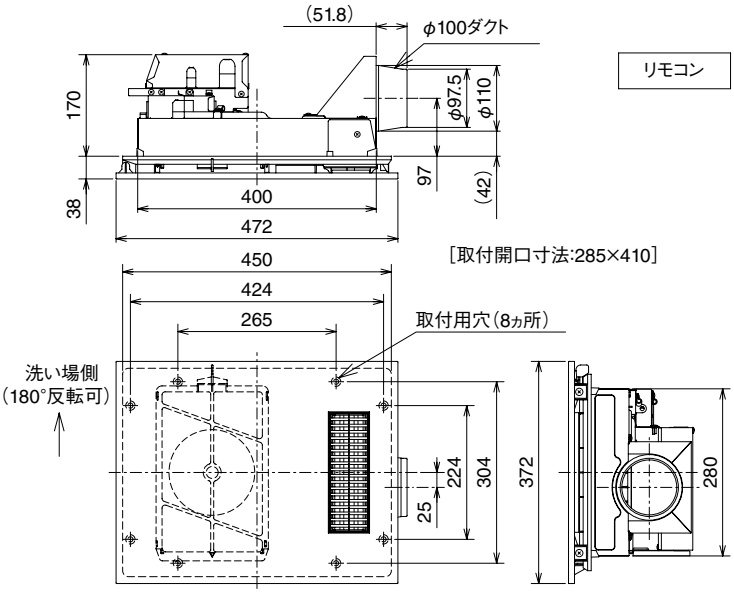

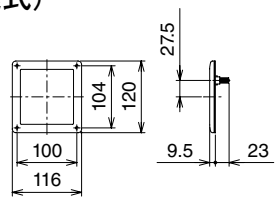

※特性は、JIS C 9603に基づく。
※周囲温度30℃時の特性です。
※周囲温度により特性は異なります。

機能	運転モード	消費電力（W）	定格電流（A）	風量（m³／h） 循環風量	風量（m³／h） 排気風量	騒音（dB（A））
暖房	強	1250/1250	12.5/12.5	175/165	—	43/43
	弱	1100/1100	11.0/11.0	100/90	—	30/28
乾燥	強	1200/1200	12.0/12.0	145/140	50/45	43/43
	弱	680/680	6.8/6.8	145/140	50/45	43/43
	風乾燥	26/28	0.26/0.28	185（循環＋換気）/180（循環＋換気）		41/40
換気	強	26/28	0.26/0.28	—	170/160	41/40
	弱	19/19	0.19/0.19	—	100/95	27/25
質量（kg）		5.1				
定格電圧　周波数		AC100V　50／60Hz				
安全装置		過熱防止用:サーミスタ、温度ヒューズ　　過電流防止用:電流ヒューズ				
電動機型式:コンデンサー永久分相形単相誘導電動機　4極						

※消費電力、騒音値は開放（0Pa）時のものです。風量は配管状態により変化します。
※この製品は24時間換気機能を搭載しています。（換気「弱」風量で運転します。）
・24時間換気をする場合は、リモコン「24時間換気」ボタンを押してください。
・24時間換気を解除したい場合は、リモコン「停止」ボタンを3秒以上押してください。
・入浴時など、24時間換気を一時停止させたい場合は「24時間換気」ボタンで、24時間換気を1時間停止できます。

V-241BZ-CF　換気暖房乾燥機（電気式・天井埋込式）

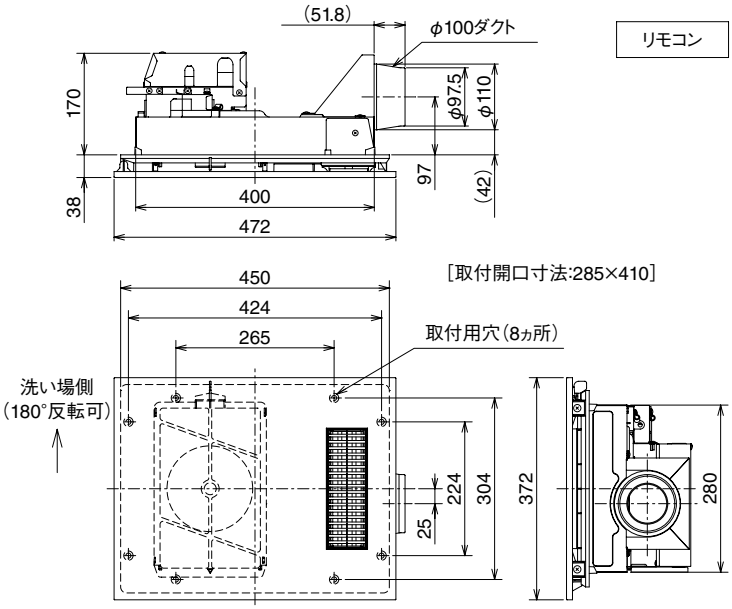

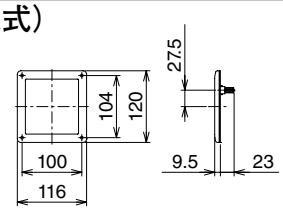

※特性は、JIS C 9603に基づく。
※周囲温度30℃時の特性です。
※周囲温度により特性は異なります。

機能	運転モード	消費電力（W）	定格電流（A）	風量（m³／h） 循環風量	風量（m³／h） 排気風量	騒音（dB（A））
暖房	強	2000/2050	10.1/10.4	195/210	—	47/49
	弱	1400/1400	7.3/7.2	105/105	—	35/33
乾燥	強	2000/2000	10.0/10.0	175/185	50/55	48/49
	弱	850/900	4.4/4.5	175/185	50/55	48/49
	風乾燥	35/40	0.17/0.21	225（循環＋換気）/235（循環＋換気）		47/48
換気	強	35/40	0.16/0.20	—	170/185	46/48
	弱／24時間換気	12/14	0.11/0.13	—	100/100	33/31
質量（kg）		5.7				
定格電圧　周波数		AC200V　50／60Hz				
安全装置		過熱防止用:サーミスタ、温度ヒューズ　　過電流防止用:電流ヒューズ				
電動機型式:コンデンサー永久分相形単相誘導電動機　4極						

※消費電力、騒音値は開放（0Pa）時のものです。風量は配管状態により変化します。
※この製品は24時間換気機能を搭載しています。（換気「弱」風量で運転します。）
・24時間換気をする場合は、リモコン「24時間換気」ボタンを押してください。
・24時間換気を解除したい場合は、リモコン「停止」ボタンを3秒以上押してください。
・入浴時など、24時間換気を一時停止させたい場合は「24時間換気」ボタンで、24時間換気を1時間停止できます。

VD-10ZUC-CHF　天井用換気扇

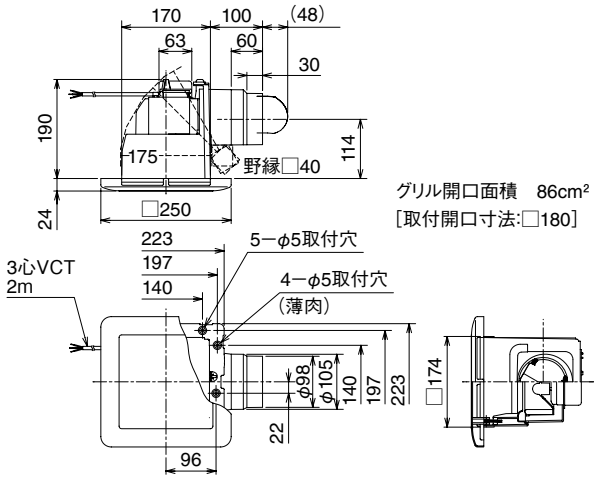

消費電力（W）	定格電流（A）	風量（m³／h）	騒音（dB（A））	質量（kg）	定格電圧 周波数
8.8/11	0.088/0.110	85/85	29/29	1.35	AC100V 50／60Hz
電動機型式:コンデンサー永久分相形単相誘導電動機　2極					

※特性は、JIS C 9603に基づく。
※周囲温度20℃時の特性です。
※周囲温度により特性は異なります。

KKS-150　壁付換気扇

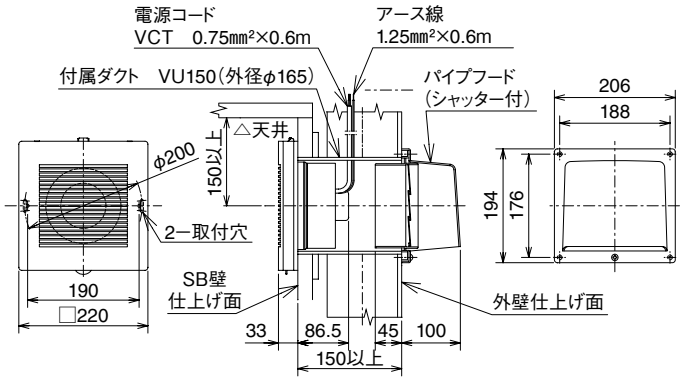

消費電力（W）	定格電流（A）	風量（m³／h）	騒音（dB（A））	質量（kg）	定格電圧 周波数
6.7/8.5	0.069/0.085	115/115	34/34	0.91	AC100V 50／60Hz
電動機型式:2極開放形コンデンサー誘導電動機					

※特性は、JIS C 9603に基づく。

換気扇仕様寸法図

YDK-332T　換気暖房乾燥機（温水式・天井埋込式）

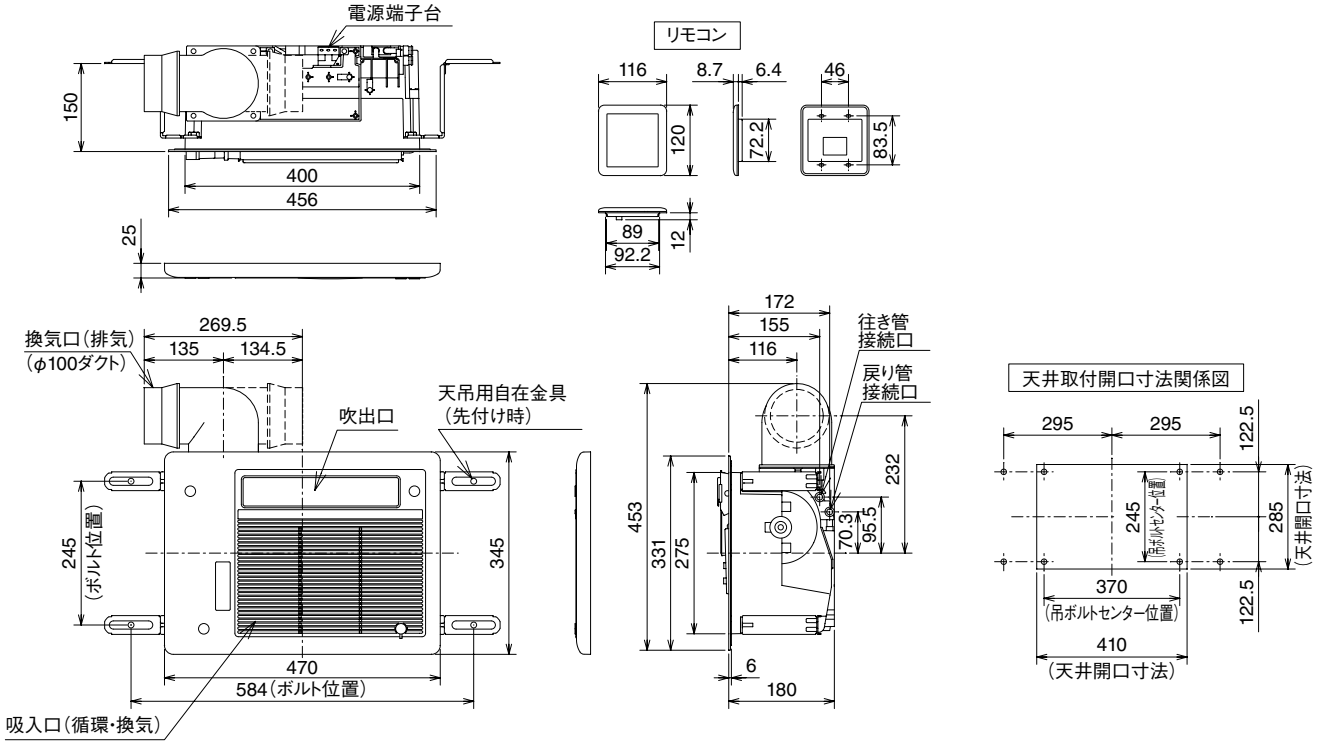

機能		消費電力（W）	風量（m³／min）	騒音（dB(A)）	定格熱出力（kW【kcal／h】）	質量（kg）	熱源	定格電圧 周波数	安全装置
暖房	強	32/37	循環:4.5	42	3.3【2,800】	7.0	暖房用温水（80℃、2.0L／min）	AC100V 50／60Hz	凍結予防装置 過熱防止装置
	弱	23/25	循環:3.5	35					
乾燥		47/54	循環:4.5 換気:1.5（80Pa時）	44					
涼風	強	37/45	循環:4.5 換気:0.9（0Pa時）	43					
	弱	30/35	循環:3.5 換気:0.9（0Pa時）	37					
換気	強	18/20	1.5（80Pa時）	40					
	弱	10/12	0.9（0Pa時）	30					

接続	電気	VVFφ1.6mm（2心クイック接続）
	アース	VVFφ1.6mm（1心クイック接続）
	リモコン	DC12V　3心5m　両端コネクタ接続
	温水	5／8−18UNF
	熱源機発停	DC24V　2心　E−CON対応（赤・白）

YDK-414K　換気暖房乾燥機（温水式・壁掛式）

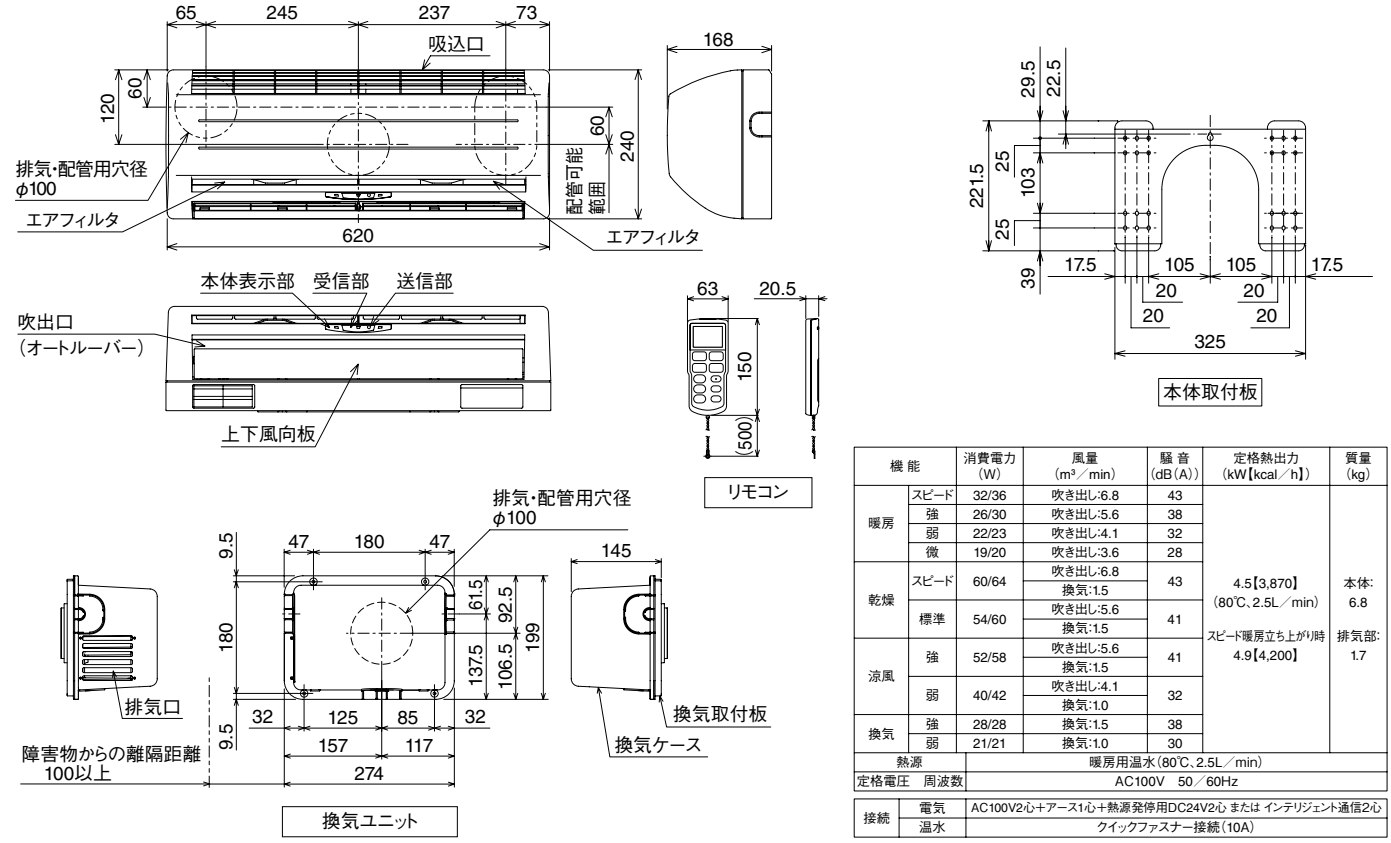

機能		消費電力（W）	風量（m³／min）	騒音（dB(A)）	定格熱出力（kW【kcal／h】）	質量（kg）
暖房	スピード	32/36	吹き出し:6.8	43	4.5【3,870】（80℃、2.5L／min） スピード暖房立ち上がり時 4.9【4,200】	本体: 6.8 排気部: 1.7
	強	26/30	吹き出し:5.6	38		
	弱	22/23	吹き出し:4.1	32		
	微	19/20	吹き出し:3.6	28		
乾燥	スピード	60/64	吹き出し:6.8 換気:1.5	43		
	標準	54/60	吹き出し:5.6 換気:1.5	41		
涼風	強	52/58	吹き出し:5.6 換気:1.5	41		
	弱	40/42	吹き出し:4.1 換気:1.0	32		
換気	強	28/28	換気:1.5	38		
	弱	21/21	換気:1.0	30		
熱源		暖房用温水（80℃、2.5L／min）				
定格電圧　周波数		AC100V　50／60Hz				

接続	電気	AC100V2心+アース1心+熱源発停用DC24V2心 または インテリジェント通信2心
	温水	クイックファスナー接続（10A）

オプション仕様寸法図

シャワ暖プラスAg

リモコン（CMR-2906）

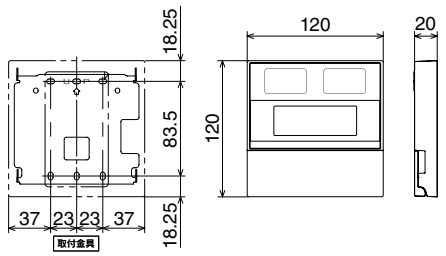

制御基板ボックス

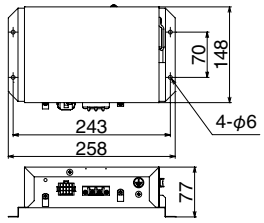

設置場所	システムバス洗面器置きカウンター内蔵
外形寸法	ノズル部:高さ62mm　幅229mm　奥行72mm 制御基板ボックス:高さ77mm　幅258mm　奥行148mm リモコン:高さ120mm　幅120mm　奥行20mm
質量	本体（制御基板ボックス・別梱品除く）:3.0kg　制御基板ボックス:1.0kg
電源	AC100V 50/60Hz（浴室内:DC24V）
定格消費電力（散水時）	6W/6W
待機時消費電力	1.2W
給湯接続口径	R1/2(15A)
室温調節範囲	約18～40℃
必要給湯温度	40～50℃
噴霧流量	約5.6L／分（減圧弁設定圧力170kPaの給湯器使用時）
使用圧力範囲	100～780kPa（1.02～7.96kgf/cm²）
電流ヒューズ	3A
電磁弁ヒューズ	0.3A
水電磁弁ヒューズ	0.3A
安全装置	電流ヒューズ・電磁弁ヒューズ・水電磁弁ヒューズ 連続運転防止装置（オートオフ機能）・高温散水防止装置

ジェット（2穴／4穴）

リモコン

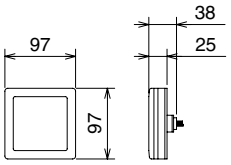

項目		仕様（ポンプ1台当り）
形式		非自吸式横型遠心ポンプ
噴出流量		強:45L／min 弱:35L／min 微弱:10L／min
最高使用水温		45℃
電源・周波数		単相100V・50／60Hz
消費電力		強:200W 弱: 90W 微弱: 15W
待機時消費電力		3W（2穴）／ 5W（4穴）
運転電流		強:3.3A 弱: 1.5A 微弱:0.3A
電動機	形式	ブラシレス直流電動機
	定格出力	100W
	回転数	強:4000rpm 弱:3000rpm 微弱:1400rpm
	定格時間	15min
ポンプ質量		1.3kg
制御部質量		2.2kg（2穴）／ 2.7kg（4穴）

地上デジタル浴室テレビ

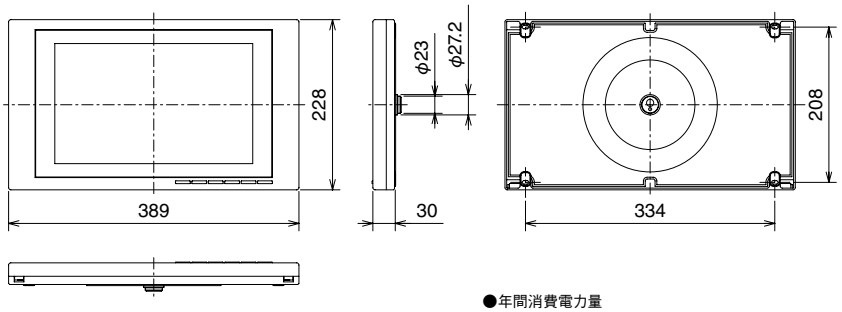

付属リモコン
DTR－02

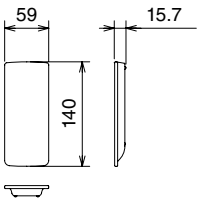

●年間消費電力量
「エネルギーの使用の合理化に関する法律（省エネ法）」に基づいて、一般家庭での平均視聴時間（4.5時間）を基準に算出した、1年間に使用する電力量です。

●区分名
省エネ法では、テレビの画素数、表示素子、動画表示及び付加機能の有無等に基づいた区分を行っています。その区分名称です。

●受信機型サイズ
テレビの「12V型」は、有効画面の対角寸法を基準とした大きさのめやすです。

外形寸法	テレビ本体　W389×H228×D30mm リモコン　W59×H140×D15.7mm 電源ボックス　W240×H69.4×D160mm
質量	テレビ本体　1.8kg　電源ボックス　1.1kg
使用温度範囲	0℃～50℃
定格入力	テレビ本体　AC100V±10%（50／60Hz） リモコン　DC3Vリチウム電池（CR2032）×1個
消費電力	定格消費電力　19W 年間消費電力量　30kWh/年（スタンダード時） 待機時消費電力　0.4W（電源ランプ消灯時） 省エネ基準達成率　146% 区分名　DI（FHD以外、液晶ノーマル、付加機能なし） 受信機型 サイズ　12V型
受信感度	受信周波数　000～999ch（CATVバススルー対応） 実用感度　－50～－30dBm（59～79dBμV）（C／N25dB）
表示部	表示方式　透過型TFT液晶パネル 有効表示サイズ　W261.1×H156.7mm 画素数　水平1280×垂直768 視野角範囲　上65°　下80°、左右各80° 駆動方式　アクティブマトリックス方式 バックライト　白色LED
スピーカー	φ40mm×2、実用最大出力0.5W+0.5W
アンテナ部	屋外外部アンテナ（F型接栓接続）
外部入力	映像　RCAピン（コンポジット信号） 音声　RCAピン（入力インピーダンス約50kΩ）
外部音声出力	RCAピン、音声出力レベル固定 約0.5Vrms（基準）出力、出力インピーダンス約2kΩ
Ir出力	φ3.5ミニジャック端子

浴室サウンドシステム

リモコン

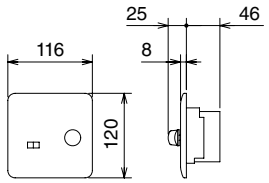

スピーカー

外形寸法	本体:φ127×奥行50（mm）
	グリル:φ135×奥行18（mm）
定格入力	10W×2
再生周波数	90Hz～18kHz（偏差 20dB MAX）
インピーダンス	6Ω×2
出力音圧レベル	80dB（1W／1m）
質量	540g×2

リモコン

外形寸法	幅116×奥行71×高120（mm） （音量調節ツマミを含む）
電源電圧及び周波数	AC100V　50／60Hz
定格出力	5W
入力感度	ジャック入力:55mV／47Ω
	ライン入力:55mV／10kΩ（プリセットVR内蔵）
周波数特性	70Hz～24kHz
定格消費電力	5W
質量	260g
安全装置	電流ヒューズ
	出力保護回路

鏡くもり止めヒーターセット

鏡くもり止めヒーターセットは、鏡の裏面にヒーターパネルを貼り、ヒーターの熱で鏡のくもりをとります。ヒーターと電源装置のセットになり、鏡やスイッチは付属しません。

・スイッチは必ずバスルーム外の操作に便利な場所に設けてください。
バスルーム内の照明と連動させますと未使用時の消し忘れを防ぐことができます。

・スイッチは、「ON／OFFの確認ができるパイロットランプ付のもの」または、スイッチ切り忘れタイマー付のもの」にしてください。

・通電後10～15分でくもりがほぼとれます。（気温5℃の場合）

構成部品（付属品）		ヒーター・電源装置（固定用木片、ネジ含む）
電源装置	電源電圧	入力:AC100V　50／60Hz　出力:DC24V 3A
	定格消費電力	25W
	安全装置	過電流保護ヒューズ（4A）
	質量	2.8kg
	外装	アルミケース
	ケーブル（ヒーター～電源装置）	VCTFK0.75mm²　電源装置へコネクタ 接続　L=3.5m
	ケーブル（電源装置～電源）	VCT0.75mm²　切り放し　L=2m
ヒーター	電源電圧	DC24V
	ヒーター型式	面状ヒーター
	外形寸法	240×500mm
	発熱部寸法	200×425mm
	発熱温度	中央部:室温＋18～22℃

オプション仕様寸法図

ミストシャワーサウナ

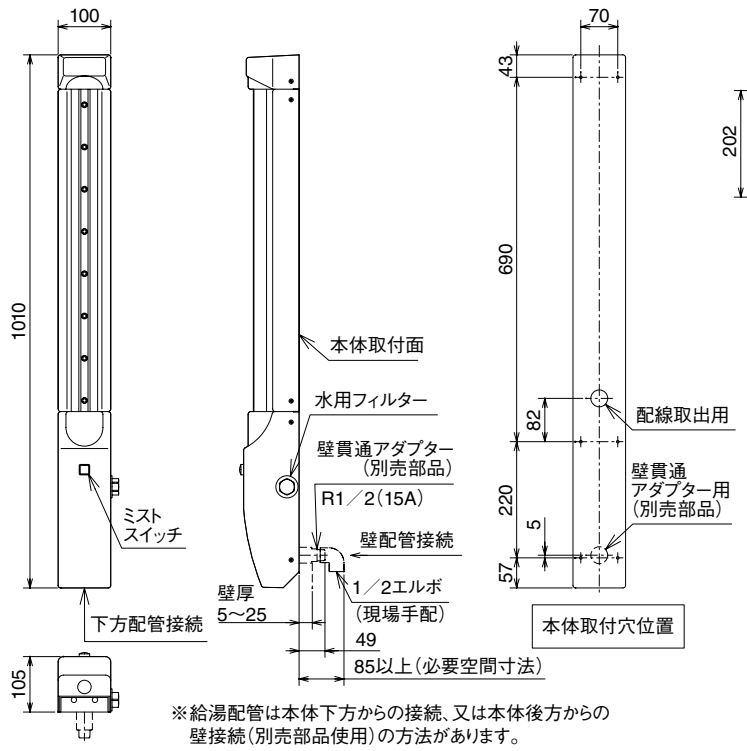

※給湯配管は本体下方からの接続、又は本体後方からの壁接続（別売部品使用）の方法があります。

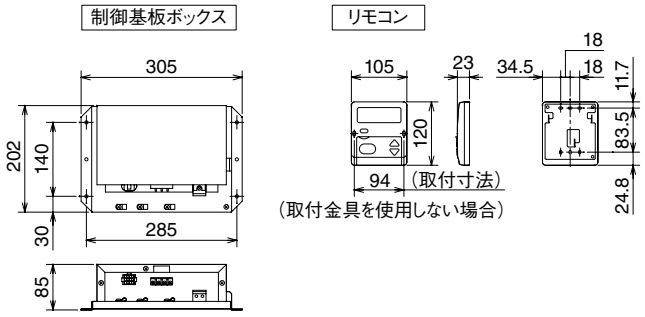

室温調節範囲		約35～45℃
必要給湯温度		60～65℃
給湯量		約2.5L／min（※1） （減圧弁設定圧力80kPa又は170kPaの給湯器使用時）
昇温能力のめやす （システムバス1616（1坪）タイプの場合）		浴室の周囲温度（※2）＋約30℃ （65℃給湯の場合）
使用圧力範囲（本体入口動水圧）		60～780kPa（0.61～7.96kgf／cm²）
外形寸法	本体	高1010×幅100×奥行105（mm）
	制御基板ボックス	高85×幅305×奥行202（mm）
質量	本体	4.4kg
	制御基板ボックス	2.0kg
電源電圧及び周波数		AC100V　50／60Hz　（浴室内:DC24V）
定格消費電力		13／13W
給湯接続口		R1／2（15A）
設置場所		システムバス壁面設置
電流ヒューズ		3A
安全装置		連続運転防止装置（※3）、水温異常防止装置

（※1）水道直圧式給湯器使用時は、本体入口部動水圧200kPaにおいて、約5L／minの給湯量になります。
（※2）浴室の周囲温度とは、システムバスが設置されている建築躯体内の雰囲気温度であり、いわゆる外気温ではなく、壁パネル裏側、天井上側などのシステムバスを取り囲む周辺温度を指しています。
（※3）ミスト運転を開始してから30分または60分経過すると自動停止します。工場出荷時の初期設定は30分ですが、60分に切替できます。

床下空間範囲（BHW）□部分が床まわりとの干渉がない範囲です。

1721

標準仕様

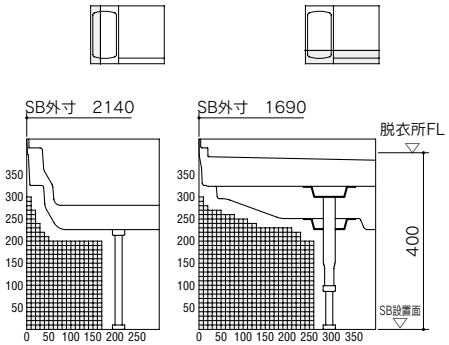

高脚仕様

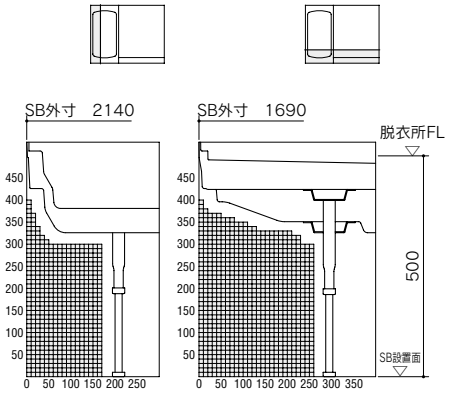

低脚仕様

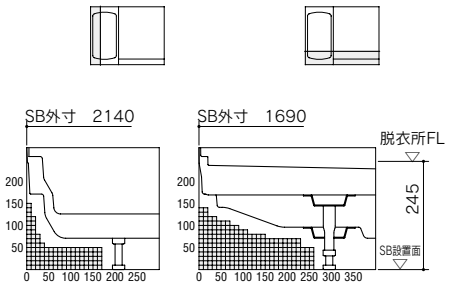

吊架台仕様

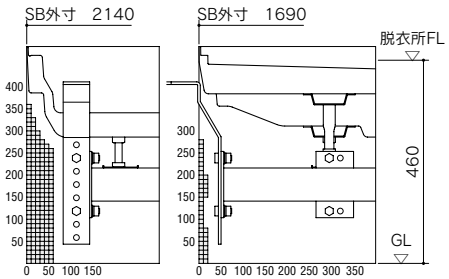

1717

標準仕様

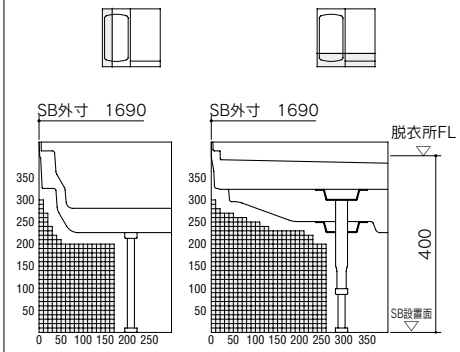

高脚仕様

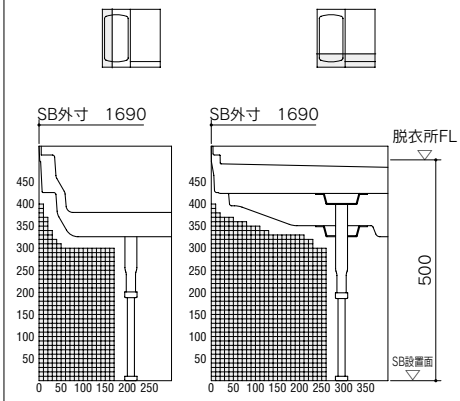

低脚仕様

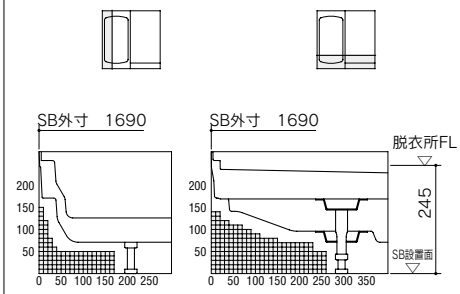

吊架台仕様

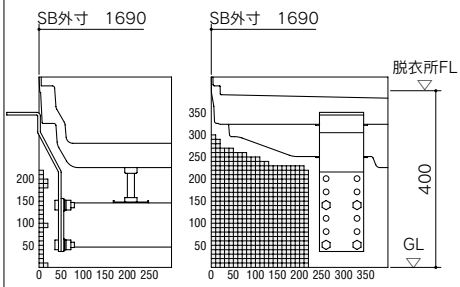

1217

標準仕様

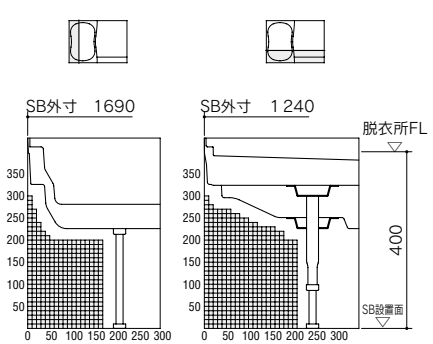

高脚仕様

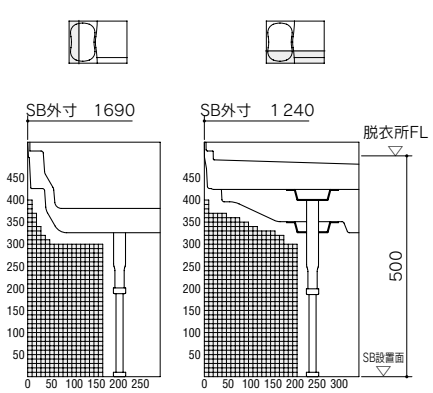

低脚仕様

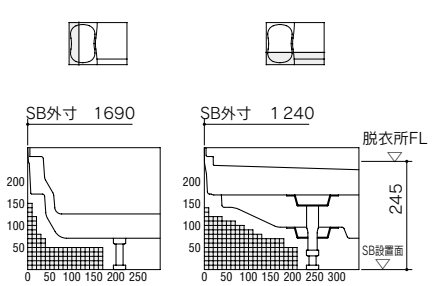

吊架台仕様

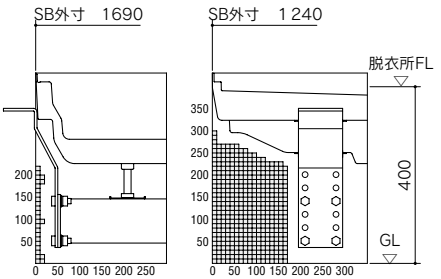

床下空間範囲（BHK/GBK）□部分が床まわりとの干渉がない範囲です。

1620

標準仕様

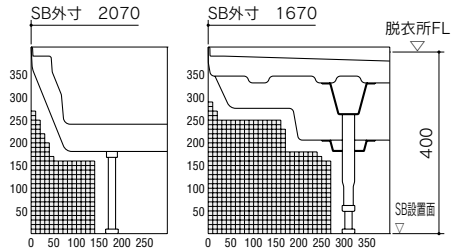

高脚仕様

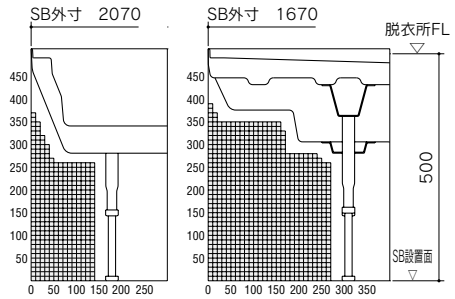

低脚仕様

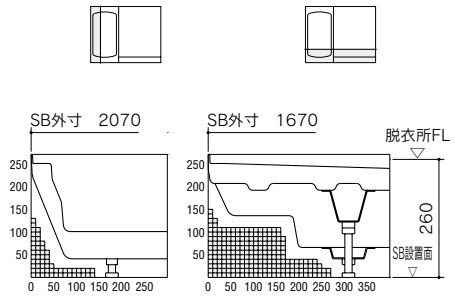

吊架台仕様

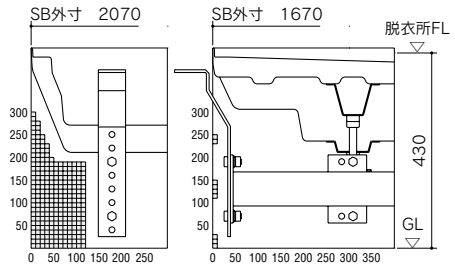

1616

標準仕様

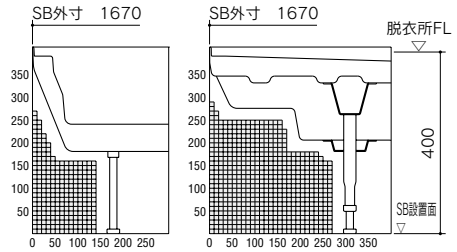

高脚仕様

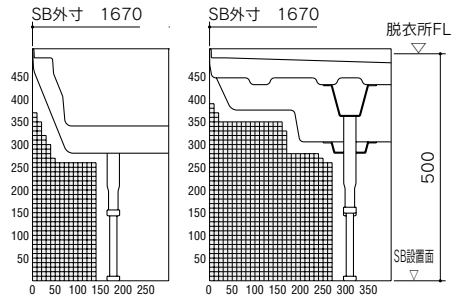

低脚仕様

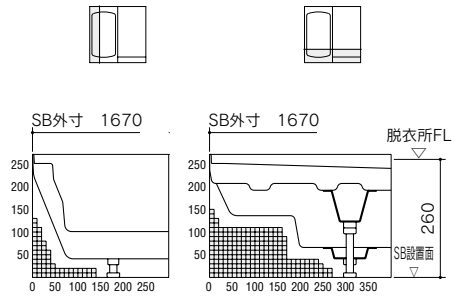

吊架台仕様

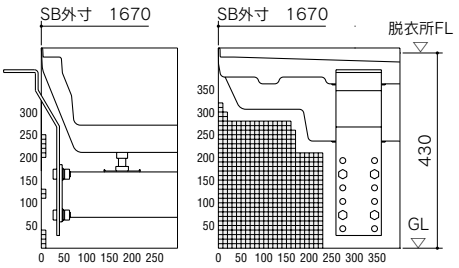

1216

標準仕様

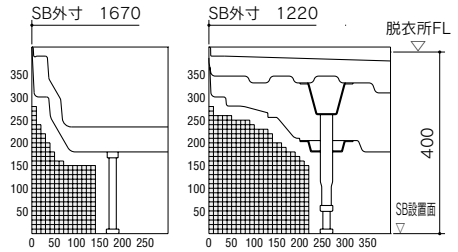

高脚仕様

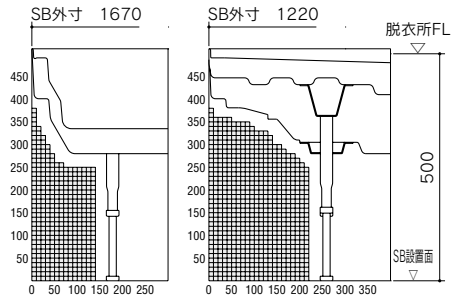

低脚仕様

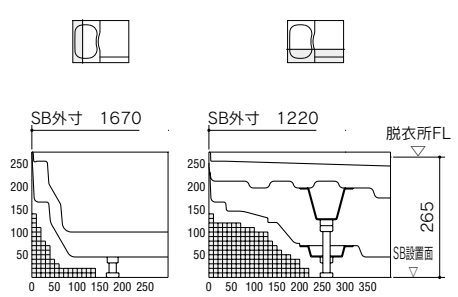

吊架台仕様

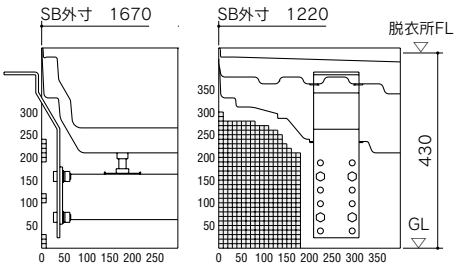

搬入について

システムバスの搬入経路及び開口は、右記の通りです。
設置される場所までの寸法を確認してください。

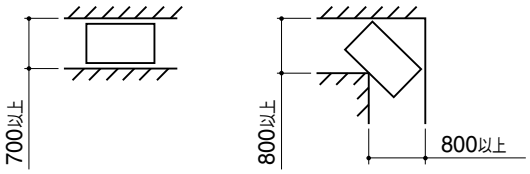

設置スペース

システムバスの外寸法を確認の上、設置場所の確認をしてください。　改装工事等では組立できないことがあります。

BHWシリーズ

1721

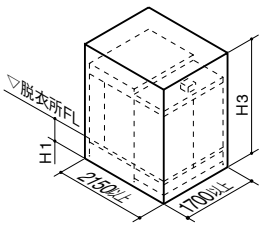

1717

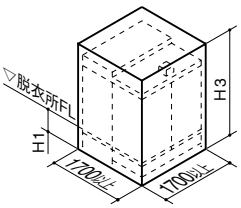

1217

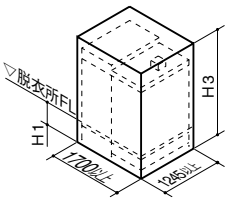

		標準仕様	高脚仕様	低脚仕様
H1		400	500	245
H3	断熱ドーム天井	2867以上	2967以上	2712以上
	フラット天井	2697以上	2797以上	2542以上

BHKシリーズ

1620

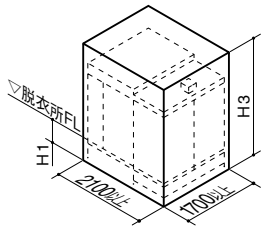

1616

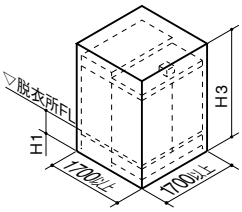

1216

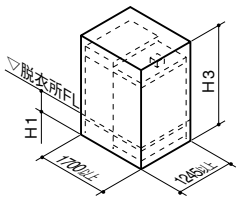

		標準仕様	高脚仕様	低脚仕様	
				1620.1616	1216
H1		400	500	260	265
H3	断熱ドーム天井	2847以上	2947以上	2707以上	2712以上
	フラット天井	2677以上	2777以上	2537以上	2542以上

GBKシリーズ

1616

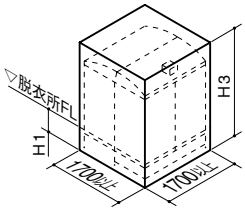

1216

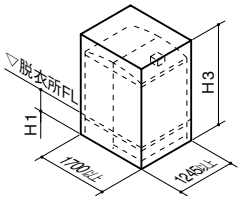

		標準仕様	高脚仕様	低脚仕様	
				1616	1216
H1		400	500	260	265
H3	アーチ型ドーム天井	2877以上	2977以上	2737以上	2742以上
	フラット天井	2677以上	2777以上	2537以上	2542以上

基礎工事

システムバスの重量（使用時）は、1721・1620は約900kg、1717は約800kg、1616・1217・1216は約750kgとなります。
地耐力に充分な基礎工事の配慮をお願いします。
●SB設置面からの高さ寸法調整可能範囲（ボルト脚調整範囲）は、基本仕様図（P104～）を参照してください。
●3枚引き戸は、1217・1216には取付不可。

BHWシリーズ

1721・1717・1217

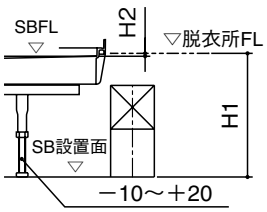

	標準仕様	高脚仕様	低脚仕様
H1	400	500	245
H2	9	9	9

BHK/GBKシリーズ

1620・1616・1216

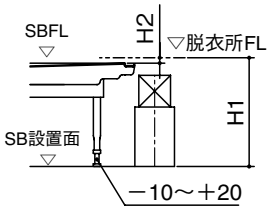

	標準仕様	高脚仕様	低脚仕様	
			1620.1616	1216
H1	400	500	260	265
H2	9	9	9	9

基礎寸法

システムバスのドア位置を確認の上、ドア位置下の基礎に排水接続及びメンテナンス用開口部の設置をお願いします。

ドア位置：CR

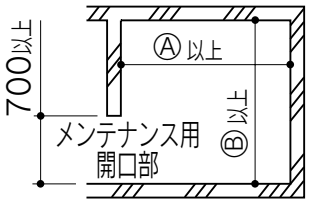

ドア位置：CL

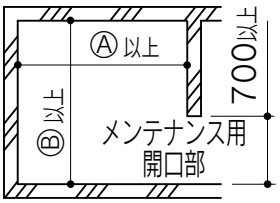

ドア位置：SR

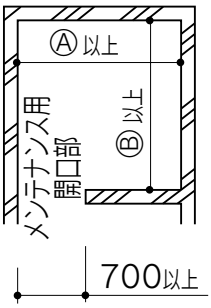

ドア位置：SL

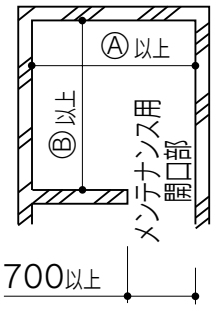

	Ⓐ	Ⓑ
1721	2150	1700
1620	2100	1700
1717	1700	1700
1616	1700	1700
1217	1700	1245
1216	1700	1245

※脚位置図は各商品の基本仕様図をご覧ください。（P104～）

システムバスの保証について

●保証期間

本体	お引渡日から2年間
防水性能(※)	お引渡日から5年間
関連機器・電気製品	付属の保証書に準ずる(記載のないものは1年間)

※ 防水性能とは、浴室外部へ漏水しないことをいいます。ドアガラリからのはね水、ドアへの集中散水による脱衣場へのあふれ水は防水性能の対象にはなりません。

●免責事項

次の場合は保証期間内でも有料修理になります。

(1)住宅用途以外で使用した場合の不具合
(2)使用者が適切な使用、維持管理等を行わなかったことに起因する不具合
(3)一般家庭用以外(業務用)に使用されたことに起因する不具合
(4)専門業者以外による修理、改造に起因する不具合
(5)弊社が定める指定業者や組立説明書等に基づかない組立、専門業者以外による移動・分解等に起因する不具合
(6)建築躯体の変形等、住宅部品本体以外の不具合に起因する当該住宅部品の不具合、塗装の色あせ等の経年変化、または、使用に伴う磨耗等により生じる外観上の現象
(7)海岸付近、温泉地等の地域における腐食性の空気環境に起因する不具合
(8)犬、猫、ねずみ、昆虫等の動物の行為、及び植物の侵入等に起因する不具合
(9)火災・爆発・凍結等の事故、台風・落雷・地震・噴火・洪水・津波等の天変地異による不具合
(10)戦争・暴動等の破壊行為または犯罪等の不法行為による不具合
(11)自然現象や住環境に起因する結露・染み・かび等の現象
(12)消耗部品(電球・ヒューズ・乾電池・日常のお手入れ箇所のOリング・ゴム栓・排水栓のパッキン等)の消耗に起因する不具合
(13)給水・給湯・ふろ・暖房配管等の錆等異物流入に起因する不具合
(14)地下水、温泉水、井戸水等を給水したことに起因する不具合
(15)公害・ガス害(硫化水素ガス、塩素ガス等)・塩害による不具合
(16)電気・水・燃料等の供給トラブル等に起因する不具合
(17)指定規格以外の電気・燃料・熱媒等を使用したことに起因する不具合
(18)寒冷地仕様でない製品の場合の凍結に起因する不具合
(19)樹脂・金属に対して影響を与える洗剤・薬剤を使用したことに起因する不具合
(20)建物完成後、入居までの間の管理等の不備による不具合
(21)契約時、実用化されていた技術では予防することが不可能な事象、またはこれらが原因で生じた事故による不具合
(22)保証期間経過後に申し出があったもの、または保証該当事項の発生後、速やかに申し出がなかった不具合

システムバス補修用性能部品の保有期間について

補修用性能部品の保有期間は製造打ち切り後、下記の通りとなります。

商品名	保有期間
換気暖房乾燥機(電気式)	11年
水栓、ミストシャワーサウナ、シャワ暖プラスAg、換気暖房乾燥機(温水式)	10年
浴室テレビ	8年
照明、天井用換気扇、壁付換気扇	6年

⚠ 安全に関するご注意

●商品ご購入のときには、システムバスおよび付帯する設備機器の説明書を必ず受取り、ご使用の前によくお読みのうえ、正しくお使いください。

●システムバスおよび付帯する設備機器の設置には専門の技術が必要です。ご購入先または専門業者にご相談ください。
設置に不備があると、感電や器具の落下・水もれなどの原因になることがあります。

●電気工事は、関連する法令・法規にしたがって、必ず「有資格者」が行ってください。アースを必要とする電気器具は、必ずアース工事を行ってください。
誤った工事を行うと、故障や漏電のときに感電するおそれがあります。

●人造大理石及びFRP浴槽を廃棄処分する場合は許可を受けている処理業者に処理を依頼してください。

●自然循環風呂釜等の取付は不適です。ご注意ください。

セレクトガイド（商品確認書）

商品確認・発注書・見積り依頼

確認日　　年　　月　　日

物件名 様 邸

販 売 店 様	コード [　　] 様
ご担当者様	様
工務店様 等	様

WHW・WHKシリーズ（本カタログではBHW・BHKシリーズで掲載）

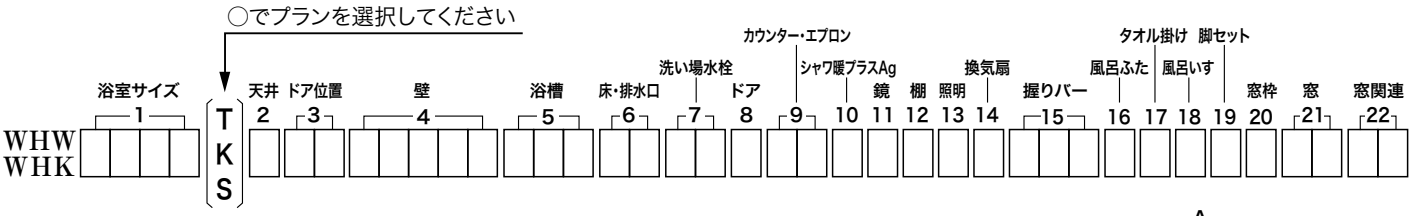

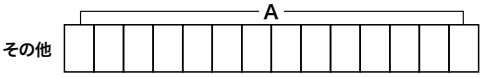

1～22・Aの□に適合する英数字を入れてください。

※条件により対応できない場合がありますのでカタログのセレクトガイド（BHWシリーズ[P70～81]、BHKシリーズ[P82～93]）でご確認ください。

WBKシリーズ（本カタログではGBKシリーズで掲載）

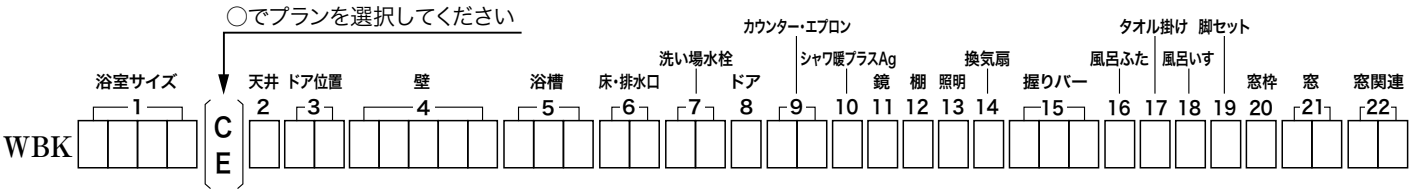

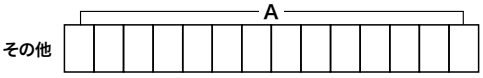

1～22・Aの□に適合する英数字を入れてください。

※条件により対応できない場合がありますのでカタログのセレクトガイド（GBKシリーズ[P94～102]）でご確認ください。

同時出荷品

商品名	数	商品名	数

※取付費・工事費は、含まれておりません。

WOODONE

安全に関するご注意

●商品ご購入のときには、システムバスおよび付帯する設備機器の説明書を必ず受取り、ご使用の前によくお読みのうえ、正しくお使いください。
●システムバスおよび付帯する設備機器の設置には専門の技術が必要です。ご購入先または専門業者にご相談ください。
設置に不備があると、感電や器具の落下・水もれなどの原因になることがあります。
●電気工事は、関連する法令・法規にしたがって、必ず「有資格者」が行ってください。アースを必要とする電気器具は、必ずアース工事を行ってください。
誤った工事を行うと、故障や漏電のときに感電する恐れがあります。
●人造大理石及びFRP浴槽を廃棄処分する場合は許可を受けている処理業者に処理を依頼してください。
●自然循環風呂釜等の取付は不適です。ご注意ください。

●製品の仕様は2016年1月現在のものです。
●本カタログに掲載の価格には配送費、搬入取付費は含まれておりません。
●掲載の写真は印刷のため実物と多少、色・柄が異なることがあります。面材サンプルなどでお確かめください。
●掲載の内容・製品の仕様は、改良や資材の都合により、変更する場合があります。
●カタログ中の写真はイメージであり、実際の使用状況とは異なります。
●いずれも受注生産のため、多少納期をいただく場合があります。詳細は、担当者とご相談ください。

販売店・工務店・建設会社様へのお願い

弊社では、商品を安全に正しくご使用いただく為、保守事項、お願い事項などの重要な内容を記載、添付した取扱い説明書を用意している商品があります。お施主様や建物を管理されている方に渡される際は、内容ご説明の上、お渡しいただきますようお願いします。

ZCSG325 第1版 `16.01WT

株式会社ウッドワン
〒738-8502 広島県廿日市市木材港南1-1 TEL:(0829)32-3330 FAX:(0829)32-5524

修理のご用命は
株式会社ベルキッチン
フリーダイヤル 0120-641-265
[受付時間] 平日／10:00～12:00、13:00～17:00 [休日] 土日・祝日
ホームページURL http://www.woodone.co.jp/