WOODONE

WOOD EXTERIOR

2012.11 ウッドエクステリア

庭をもう一つのリビングに。

ガーデンリビングは庭だけを考えるのでなく、
庭とリビングを一つの空間として捉えることが大切です。
リビングやダイニングに繋がったセカンドリビングとして、
キッチンに繋がった食事・パーティスペースとして、
新しい暮らしの期待と共に広がります。

暮らしが広がるエクステリアライフ。
あなたはどんな暮らしを思い浮かべますか。

木製内窓「MOKUサッシ」のカタログをご用意しています。
最寄りの営業所へお問い合わせください。

INDEX

[商品ラインナップ]

ウッドデッキ P17

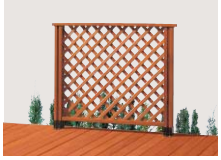

デッキ用フェンス P19

〈ウッドデッキ対応〉木製扉 P21

デッキ用ハイフェンス P23

楽ラクデッキ P27

2013年6月末 生産終了予定

GL埋込み用木製フェンス P29

ブロック埋込み用木製フェンス P31

GL埋込み用木製フェンス扉 P32

ウッドタイル3P/4P P33

[商品体系]

ウッドデッキ

- ■フリープランタイプ
  - デッキ本体部材
  - デッキ用フェンス H830／H1,130 タイプ
  - デッキ用ハイフェンス H1,830 タイプ
  - 〈ウッドデッキ対応〉木製扉 H800／H1,100 タイプ
- ■楽ラクデッキ
  - デッキパネルユニット
  - フェンスパネルユニット

埋込み用フェンス・ゲート

- ■GL埋込み用木製フェンス ……H1,100／H1,800／H2,200 タイプ
- ■ブロック埋込み用木製フェンス ……H800／H1,100／H1,800 タイプ
- ■GL埋込み用木製フェンス扉 ……H1,100 タイプ

ベランダ・バルコニー部材

- ■ウッドタイル ……3Pタイプ／4Pタイプ

「森を育てること」からはじめる、ウッドワンのものづくり。

苗木から育て、伐採するまでに 30 年。
長い歳月を掛けて自分たちで木を育てるところから始め、
木の魅力を活かし、余すところなくつかいきる。
その営みの原点にあるのは、価値ある木の製品をお届けしたい、という強い思いです。
それが、木のプロフェッショナル・ウッドワンの限りない木へのこだわりです。

無垢のガーデンリビング

ふたつとない意匠だから。

無垢ならではの味わい。
幹が太く芯がしっかりと締まり、
均一に整った伸びやかな木目模様。
それは世の中に、ひとつとして
同じもののない、意匠です。

自然の営みから生み出された、
本物だけが持つその木の表情こそが、
古くから人々を魅了し続けています。

無垢の木は使い込むほどに
温かみのある風合いが増します。
それは、見る人に和みの印象を与え、
日々の暮らしに安らぎを感じさせてくれます。

無垢のガーデンリビング

丁寧に
育てるから。

基材のニュージーパイン®は
温暖で生育条件の整った
ニュージーランドの広大なロハスの森で
大切に育てられています。
また、厳しい品質管理基準を設け、
育てた無垢の木の高い品質を管理しています。

長い月日をかけて丁寧に育てることで、
気品あふれる希少な逸品が生まれているのです。

Pine

ウッドデッキの基材には、
反りや狂いの少ない乾燥無垢材
【ニュージーパイン®】を使用しています。

※ニュージーパイン®…ウッドワンがニュージーランドで計画的に植林、育林したラジアータパインの登録商標です。

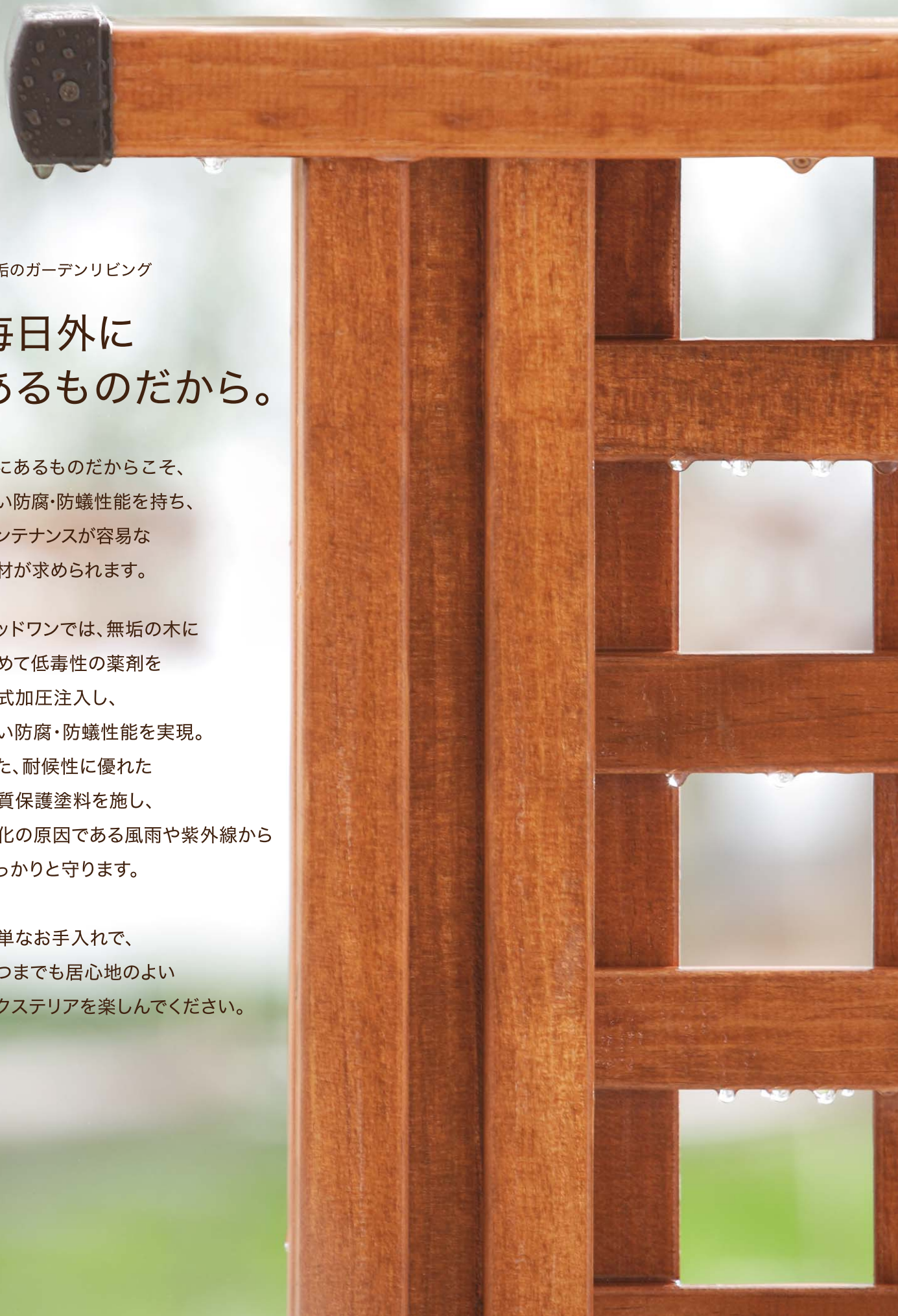

無垢のガーデンリビング

毎日外に
あるものだから。

外にあるものだからこそ、
高い防腐・防蟻性能を持ち、
メンテナンスが容易な
素材が求められます。

ウッドワンでは、無垢の木に
極めて低毒性の薬剤を
乾式加圧注入し、
高い防腐・防蟻性能を実現。
また、耐候性に優れた
木質保護塗料を施し、
劣化の原因である風雨や紫外線から
しっかりと守ります。

簡単なお手入れで、
いつまでも居心地のよい
エクステリアを楽しんでください。

無垢のガーデンリビング

自由自在に、
あっという間に。

ウッドワンのエクステリアは、
様々な敷地形状に対応できるので、
庭のライフスペースの幅を広げ、
アウトドアリビングを美しく演出します。

組立てには、専用工具不用のものもあり
驚くほどスピーディに施工ができます。

家族と一緒に素敵なガーデンプランを
考えてみましょう。

ガーデンリビングを楽しむ暮らし。

無垢の木、花の香り、やさしい日射しに包まれ、
あなたの暮らしを彩るガーデンリビング。
憧れのライフスタイルに合わせて楽しさが広がります。

休日に庭でブランチ。家族で過ごす楽しみが広がります。

ウッドデッキでブランチを楽しむ。
笑顔が絶えないにぎやかなガーデンスタイル。

季節を感じる花や緑に囲まれた癒しのひととき。

一人の時間でものんびり読書を楽しむ。
忙しい毎日に癒しを与えてくれるガーデンスタイル。

DIY を家族で楽しむ。ホームメイド感覚の休日スタイル。

子供と一緒に庭づくりを楽しむ。
創意工夫で遊べるガーデンスタイル。

シンプルに気分で選ぶすっきりガーデン。

いつものバルコニーだって気分に合わせて
自由自在。スマートなガーデンスタイル。

ウッドデッキ＆フェンス Wood Deck & Fence

エクステリアを
もっとわが家らしく。

選べるカラーと多彩なデザインから、
ご家族にぴったりの商品を見つけてください。

3種のカラーバリエーション
住まいのスタイルに合わせて選べるウッドカラー Wood Deck

［ハニーブラウン色］
和洋どちらのスタイルにも自然になじみます。

［センターブラウン色］
レンガなどの外装材の色にもよく合います。

［ダークブラウン色］
深い色合いが落ち着いた雰囲気を演出します。

※床板にリブ加工を施しています。

P17～

ラチスタイプやルーバータイプなど、
使い方に合わせて選べるフェンスデザイン

Fence

ラチス・格子タイプは、ハンギングなどが楽しめるスタンダードなデザインです。

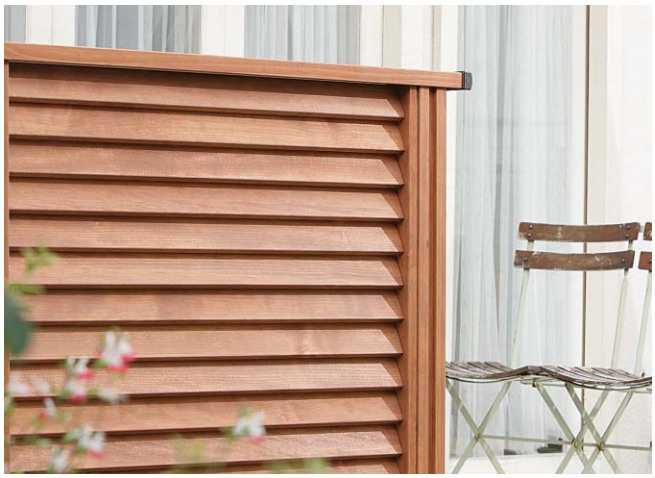

ルーバータイプは、部屋の目隠しに最適です。

クロスバータイプは、広々とした空間作りに最適です。

あらゆる敷地に対応できます。

規格型プランはもちろん、お庭の広さや形状に合わせて
自由にウッドデッキが施工できるフリープランまで、
幅広くご用意しています。

フェンス Fence

フェンスデザイン

［ラチスタイプ］

［格子タイプ］

［クロスバータイプ］

［ルーバータイプ］

設置場所別 取り付けタイプ

デッキ用フェンス

※格子タイプ・ルーバータイプもございます。

P19

［ラチスタイプ］H830・H1,130

［クロスバータイプ］H830・H1,130

デッキ用ハイフェンス

※ラチスタイプもございます。

P23

［格子タイプ］H1,830

［ルーバータイプ］H1,830

〈ウッドデッキ対応〉木製扉

P21

［ラチスタイプ］H800・H1,100

ブロック埋込み用フェンス

P31

［ラチスタイプ］H800・H1,100・H1,800

［ルーバータイプ］H800・H1,100・H1,800

GL埋込み用フェンス

P29

［ラチスタイプ］H1,100・H1,800・H2,200

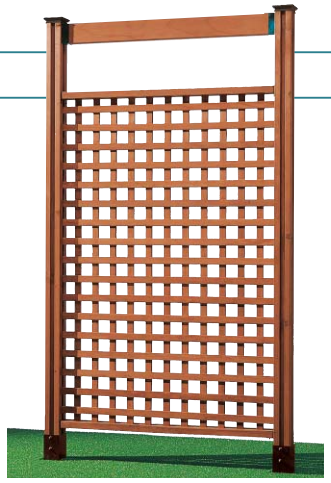

［格子タイプ］H1,100・H1,800・H2,200

WOODONEのこだわり

安全面に配慮し、フェンス1本1本まで
2Rの面取りを施しています。

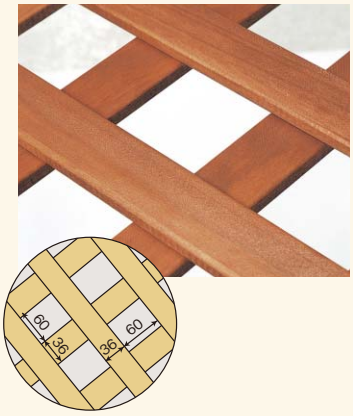

楽ラクデッキ Raku-Raku Deck

2013年6月末 生産終了予定

簡単施工で仕上がりは本格的、大きさも自由自在に。

組み合わせるだけだから、楽しみながら簡単に組み立てられ、
色々なスペースに対応できます。

主要部材をユニット化、組み立ても“楽ラク”です。
あっという間に、ウッドデッキが仕上がります。

Raku-Raku Deck

主要部分がユニット化されているので、組み立て時間が従来の半分で完了します。ご家族でも組み立てが楽しめます。

※施工については 46 ページ～をご覧ください。

セット内容

［床パネル受け］

［床パネル］
※床パネルはリブ加工を施しておりません。

［フェンスユニット］
※フェンスパネルデザインは２タイプをご用意！

P27～

before&after

施工前

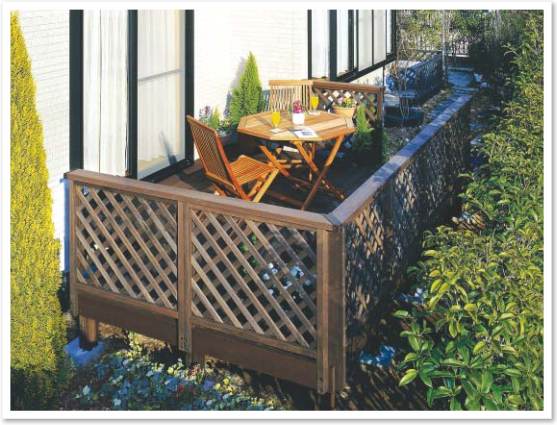

施工後

安心の丈夫で長持ち、そして仕上りが綺麗。

部材はすべてフリープラン型ウッドデッキと同じ仕様なので、安心の丈夫で長持ち！
更にデッキ面や手摺部分には、ビス頭や金具がほとんど見えないので綺麗に仕上がります。

ぜひ、ご自身やご家族と一緒にお試しください。

ご存知ですか?
ウッドデッキのお手入れは、実は、比較的カンタンに行うことができます。

無垢の木のお手入れは、面倒くさいと思われがちです。
劣化原因である風雨や紫外線からも守る優れた木質保護塗料を使用していますが、定期的(1年に1度程度)にお手入れをするだけで、長くキレイにウッドデッキをお楽しみいただけます。
(環境や設置場所によって異なりますが、色合いが薄れた時がお手入れのタイミングです。)

※詳しくは55ページをご覧ください。

お手入れの3ステップ

1 道具を準備する

お手入れに必要な用具は、ホームセンター等で調達することができます。

2 下地を処理する

木材の表面を硬めのブラシで、ブラッシングしてゴミやほこりなどを取り除いておきます。

3 塗装をする

塗装は、ハケやローラーまたは雑巾を使用し、木目によく染み込むように塗ります。
乾燥させて、作業終了です!

ウッドデッキ本体 フリープランタイプ

様々な敷地形状に対応するフリープラン対応のウッドデッキで、
庭のライフスペースの幅が広がります。

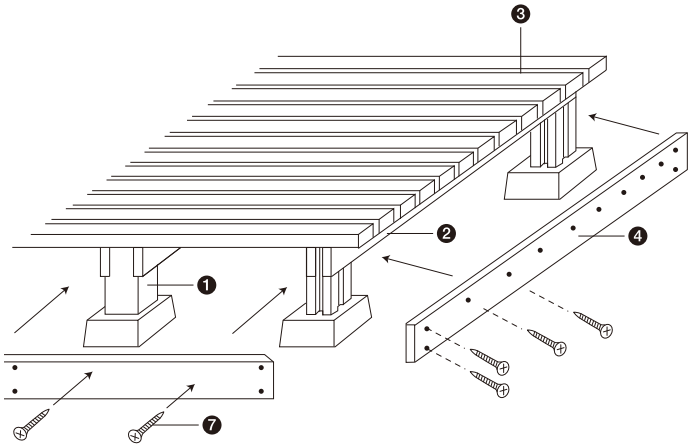

● 床板

ラジアータパイン®の無垢材を基調とした床板です。エクステリアで無垢材をお楽しみいただけます。
※長さ方向にジョイントが入る事があります。

デッキ本体部材

部材名		サイズ	品番	設計価格
❶ 束柱	L280	280× 85× 85	WESH70-□	¥1,470（ ¥1,400）
	L500	500× 85× 85	WESH71-□	¥1,995（ ¥1,900）
	L800	800× 85× 85	WESH72-□	¥3,675（ ¥3,500）
❷ 大引き	L1,450	1,450× 90× 36	WESN11-□	¥2,625（ ¥2,500）
	L1,800	1,800× 90× 36	WESN14-□	¥3,570（ ¥3,400）
	L2,400	2,400× 90× 36	WESN15-□	¥4,305（ ¥4,100）
	L2,700	2,700× 90× 36	WESN16-□	¥5,040（ ¥4,800）
❸ 床板	L1,000	1,000×105× 36	WESY70-□	¥2,100（ ¥2,000）
	L1,370	1,370×105× 36	WESY71-□	¥3,045（ ¥2,900）
	L1,800	1,800×105× 36	WESY72-□	¥3,885（ ¥3,700）
	L2,100	2,100×105× 36	WESY74-□	¥4,620（ ¥4,400）
	L2,700	2,700×105× 36	WESY73-□	¥5,880（ ¥5,600）
❹ 幕板	L1,900	1,900×136× 36	WESM11-□	¥5,250（ ¥5,000）
	L2,800	2,800×136× 36	WESM12-□	¥7,665（ ¥7,300）
❺ ステップセット（リブ加工／2段）		800×572×667	WESS21-□	¥18,060（¥17,200）
❻ 束固定金具（4個入）		―	WEKK10	¥1,890（ ¥1,800）
❼ 専用ビス		200本入り	WEKB21	¥6,720（ ¥6,400）

品名	内容量	品番	設計価格
❽ 木材保護塗料	0.7L入り	WEKT11-□	¥3,675（ ¥3,500）
	4.0L入り	WEKT12-□	¥15,855（¥15,100）

※大引き、幕板材は床材としては使用できません。
※床板L=2,700（センターブラウン色・ダークブラウン色のみ）は長手方向にフィンガージョイントが入ります。
※資源の有効利用のため、部材の一部に集成材を使用しています。

ステップセット（リブ加工／2段）

束固定金具

※床伏せ図で外周になる束柱にご使用ください。

木材保護塗料

デッキ面対応高さの範囲

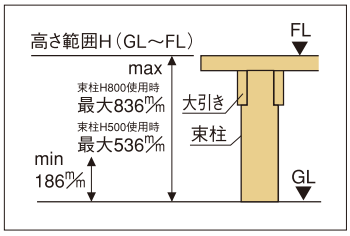

ホームページ http://www.woodone.co.jp/
本カタログ掲載の商品写真・施工例写真等を提案資料などにご利用いただけます。
ホームページ→デジタルデータ→画像データダウンロード

設計施工上の注意▶P.37へ
安全上のご注意・メンテナンス▶P.53へ

カラー記号選択　品番の□にカラー記号をお入れください。

T ハニーブラウン色　F センターブラウン色　D ダークブラウン色

■寸法単位：mm

■プラン明細一覧

プラン1

1.5坪　1,800×2,700タイプ

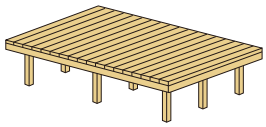

プラン合計価格
¥186,270（¥177,400）

プラン明細

束柱	WESH71-□	¥1,995× 9	（¥1,900× 9）
大引き	WESN16-□	¥5,040× 6	（¥4,800× 6）
床板	WESY72-□	¥3,885×25	（¥3,700×25）
幕板	WESM11-□	¥5,250× 2	（¥5,000× 2）
幕板	WESM12-□	¥7,665	（¥7,300）
専用ビス	WEKB21-□	¥6,720× 2	（¥6,400× 2）
束固定金具	WEKK10	¥1,890× 3	（¥1,800× 3）
木材保護塗料	WEKT11-□	¥3,675	（¥3,500）

伏せ図

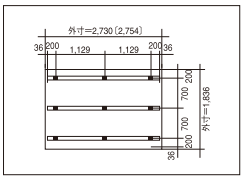

プラン2

2坪　1,800×3,600タイプ

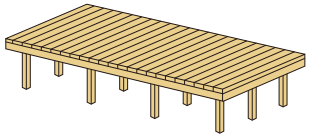

プラン合計価格
¥239,925（¥228,500）

プラン明細

束柱	WESH71-□	¥1,995×12	（¥1,900×12）
大引き	WESN11-□	¥2,625× 6	（¥2,500× 6）
大引き	WESN15-□	¥4,305× 6	（¥4,100× 6）
床板	WESY72-□	¥3,885×33	（¥3,700×33）
幕板	WESM11-□	¥5,250× 3	（¥5,000× 3）
幕板	WESM12-□	¥7,665	（¥7,300）
専用ビス	WEKB21	¥6,720× 2	（¥6,400× 2）
束固定金具	WEKK10-□	¥1,890× 3	（¥1,800× 3）
木材保護塗料	WEKT11-□	¥3,675	（¥3,500）

伏せ図

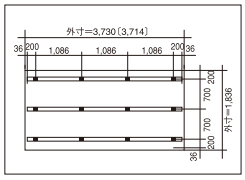

プラン3

2.2坪　2,700×2,700タイプ

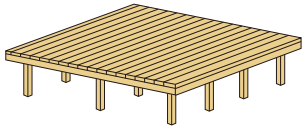

プラン合計価格
¥263,760（¥251,200）

プラン明細

束柱	WESH71-□	¥1,995×12	（¥1,900×12）
大引き	WESN16-□	¥5,040× 8	（¥4,800× 8）
床板	WESY73-□	¥5,880×25	（¥5,600×25）
幕板	WESM12-□	¥7,665× 3	（¥7,300× 3）
専用ビス	WEKB21	¥6,720× 3	（¥6,400× 3）
束固定金具	WEKK10	¥1,890× 3	（¥1,800× 3）
木材保護塗料	WEKT11-□	¥3,675	（¥3,500）

伏せ図

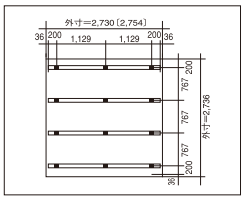

プラン4

3坪　2,700×3,600タイプ

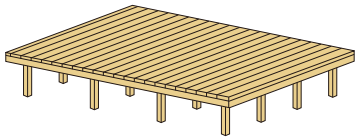

プラン合計価格
¥341,040（¥324,800）

プラン明細

束柱	WESH71-□	¥1,995×16	（¥1,900×16）
大引き	WESN11-□	¥2,625× 8	（¥2,500× 8）
大引き	WESN15-□	¥4,305× 8	（¥4,100× 8）
床板	WESY73-□	¥5,880×33	（¥5,600×33）
幕板	WESM11-□	¥5,250	（¥5,000）
幕板	WESM12-□	¥7,665× 3	（¥7,300× 3）
専用ビス	WEKB21	¥6,720× 3	（¥6,400× 3）
束固定金具	WEKK10	¥1,890× 4	（¥1,800× 4）
木材保護塗料	WEKT11-□	¥3,675	（¥3,500）

伏せ図

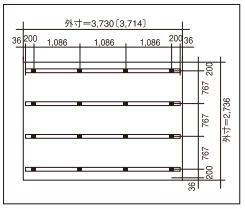

プラン5

4坪　3,600×3,600タイプ

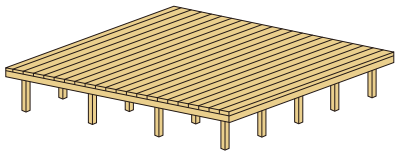

プラン合計価格
¥446,040（¥424,800）

プラン明細

束柱	WESH71-□	¥1,995×20	（¥1,900×20）
大引き	WESN11-□	¥2,625×10	（¥2,500×10）
大引き	WESN15-□	¥4,305×10	（¥4,100×10）
床板	WESY70-□	¥2,100×33	（¥2,000×33）
床板	WESY73-□	¥5,880×33	（¥5,600×33）
幕板	WESM11-□	¥5,250× 2	（¥5,000× 2）
幕板	WESM12-□	¥7,665× 3	（¥7,300× 3）
専用ビス	WEKB21	¥6,720× 4	（¥6,400× 4）
束固定金具	WEKK10	¥1,890× 5	（¥1,800× 5）
木材保護塗料	WEKT11-□	¥3,675	（¥3,500）

伏せ図

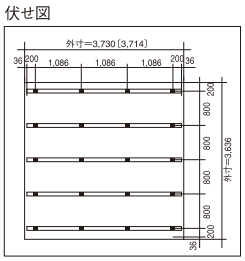

●表示価格は税込価格で（　　）内は税抜き価格です。●表示価格には工事費は含まれておりません。
●印刷のため実物と多少、色・柄が異なることがあります。面材サンプルなどでお確かめください。

デッキ用フェンス H830タイプ H1,130タイプ

ウッドデッキと組合せて、
アウトドアリビングを美しく演出できます。

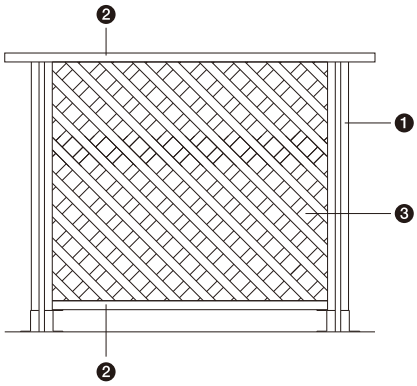

ラチスタイプ

格子タイプ

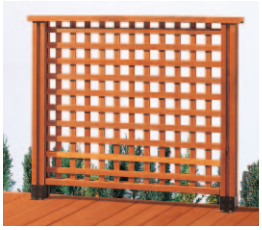

クロスバータイプ

ルーバータイプ

デッキ用フェンス部材

部材名			サイズ	品番	設計価格
❶ デッキ用柱		H830用	800× 85×85	WESH11-□	¥5,145（ ¥4,900）
		H1,130用	1,100× 85×85	WESH12-□	¥7,035（ ¥6,700）
※❷ 手摺／下桟木セット		L1,370	1,370×105×36	WEST11-□	¥8,400（ ¥8,000）
❸ フェンス	ラチス	H830用	1,136×692×20	WESA11-□	¥9,660（ ¥9,200）
		H1,130用	1,136×992×20	WESA13-□	¥14,385（¥13,700）
	格子	H830用	1,136×692×20	WESC11-□	¥9,660（ ¥9,200）
		H1,130用	1,136×992×20	WESC13-□	¥14,385（¥13,700）
	クロスバー	H830用	1,296×105×36	WESB11-□	¥7,560（ ¥7,200）
		H1,130用	1,473×105×36	WESB13-□	¥8,400（ ¥8,000）
	ルーバー	H830用	1,136×667×79	WESE11-□	¥15,750（¥15,000）
		H1,130用	1,136×967×79	WESE13-□	¥23,100（¥22,000）
❹ 柱固定金具			—	WEKK21	¥2,520（ ¥2,400）
❺ 手摺エンドキャップ		樹脂製	—	WEKW11	¥557（ ¥530）
❻ 手摺連結キャップ		樹脂製	—	WEKW12	¥494（ ¥470）
❼ 手摺90°コーナーキャップ		樹脂製	—	WEKW13	¥557（ ¥530）

※❷手摺 L=1,370／下桟木 L=1,111（取付金具同梱）

品名	内容量	品番	設計価格
木材保護塗料	0.7L入り	WEKT11-□	¥3,675（ ¥3,500）
	4.0L入り	WEKT12-□	¥15,855（¥15,100）

柱固定金具には、オリジナルの専用ボルトを使用してください。

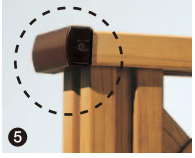

手摺
エンドキャップ
（樹脂製）

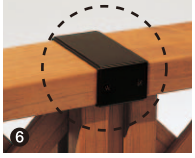

手摺連結
キャップ
（樹脂製）

手摺90°
コーナーキャップ
（樹脂製）

ホームページ http://www.woodone.co.jp/
本カタログ掲載の商品写真・施工例写真等を提案資料などにご利用いただけます。
ホームページ→デジタルデータ→画像データダウンロード

設計施工上の注意▶P.37へ
安全上のご注意・メンテナンス▶P.53へ

カラー記号選択　品番の□にカラー記号をお入れください。

T ハニーブラウン色　F センターブラウン色　D ダークブラウン色

■寸法単位：mm

■プラン明細一覧

プラン1

H830×W1,200タイプ

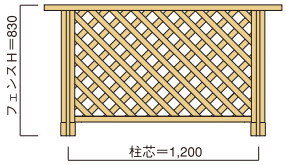

プラン合計価格（ラチスフェンス）

¥34,503（¥32,860）

フェンスのデザインを変更した場合
格子フェンス…… ¥34,503（¥32,860）
クロスバーフェンス…… ¥32,403（¥30,860）
ルーバーフェンス…… ¥40,593（¥38,660）

プラン明細

デッキ用柱 H830用	WESH11-□	¥5,145×2	（¥4,900×2）
手摺／下桟木セット	WEST11-□	¥8,400	（¥8,000）
ラチスフェンス H830用	WESⒶ11-□	¥9,660	（¥9,200）
柱固定金具	WEKK21	¥2,520×2	（¥2,400×2）
手摺エンドキャップ	WEKW11	¥557×2	（ ¥530×2）

※フェンス品番○には、A:ラチス／C:格子／B:クロスバー／E:ルーバーが入ります。

プラン2

H1,130×W2,400（W1,200×2）タイプ

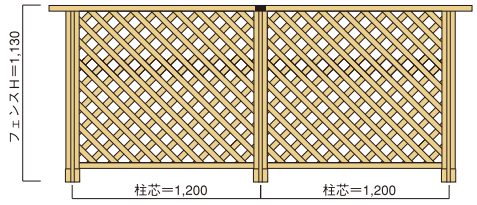

プラン合計価格（ラチスフェンス）

¥75,842（¥72,230）

フェンスのデザインを変更した場合
格子フェンス…… ¥75,842（¥72,230）
クロスバーフェンス…… ¥63,872（¥60,830）
ルーバーフェンス…… ¥93,272（¥88,830）

プラン明細

デッキ用柱 H1130用	WESH12-□	¥7,035×3	（ ¥6,700×3）
手摺／下桟木セット	WEST11-□	¥8,400×2	（ ¥8,000×2）
ラチスフェンス H1130用	WESⒶ13-□	¥14,385×2	（¥13,700×2）
柱固定金具	WEKK21	¥2,520×3	（ ¥2,400×3）
手摺エンドキャップ	WEKW11	¥557×2	（ ¥530×2）
手摺連結キャップ	WEKW12	¥494	（ ¥470）

※フェンス品番○には、A:ラチス／C:格子／B:クロスバー／E:ルーバーが入ります。

寸法図

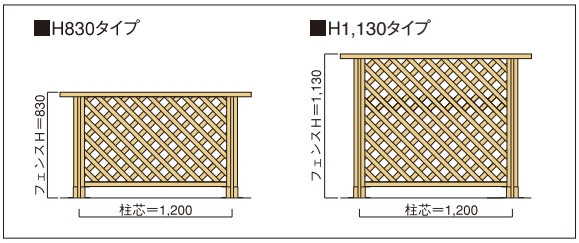

柱2本立て
フェンス取付け角度が90°か180°以外の場合、柱を2本立ててフェンスを取付けてください。

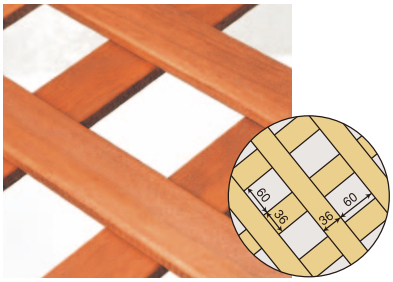

安全面に配慮し、フェンス1本まで2Rの面取りを施しています。

●表示価格は税込価格で（　　）内は税抜き価格です。●表示価格には工事費は含まれておりません。
●印刷のため実物と多少、色・柄が異なることがあります。面材サンプルなどでお確かめください。

〈ウッドデッキ対応〉木製扉 H800タイプ H1,100タイプ

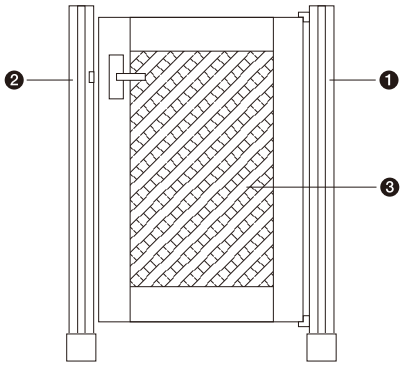

ラチスタイプ

格子タイプ

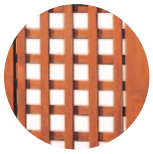

※取り付けの際には柱固定金具が必要です。

デッキ用フェンス扉部材　片開きタイプ

部材名			サイズ	品番	設計価格
❶ フェンス扉用柱（吊り元側用）		H800用	800× 85×85	WESH11-T-□	¥5,145（ ¥4,900）
		H1,100用	1,100× 85×85	WESH12-T-□	¥7,035（ ¥6,700）
❷ デッキ用柱		H800用	800× 85×85	WESH11-□	¥5,145（ ¥4,900）
		H1,100用	1,100× 85×85	WESH12-□	¥7,035（ ¥6,700）
❸ フェンス扉	ラチス	H800用	640×650×36	WESG31-□	¥36,225（¥34,500）
		H1,100用	940×650×36	WESG11-□	¥48,300（¥46,000）
	格子	H800用	640×650×36	WESG32-□	¥36,225（¥34,500）
		H1,100用	940×650×36	WESG12-□	¥48,300（¥46,000）

■プラン明細一覧表

プラン1

H800タイプ

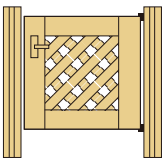

プラン合計価格（ラチスフェンス）
¥52,668（¥50,160）
※格子フェンス扉も同価格となります。

プラン明細

フェンス扉用柱	WESH11-T-□	¥5,145	（ ¥4,900）
デッキ用柱	WESH11-□	¥5,145	（ ¥4,900）
フェンス扉	WESG3①-□	¥36,225	（¥34,500）
柱固定金具	WEKK21	¥2,520×2	（ ¥2,400×2）
手摺エンドキャップ（樹脂製）	WEKW11	¥557×2	（ ¥530×2）

※フェンス品番○には、1:ラチス／2:格子が入ります。

プラン2

H1,100タイプ

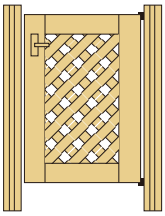

プラン合計価格（ラチスフェンス）
¥68,532（¥65,260）
※格子フェンス扉も同価格となります。

プラン明細

フェンス扉用柱	WESH12-T-□	¥7,035	（ ¥6,700）
デッキ用柱	WESH12-□	¥7,035	（ ¥6,700）
フェンス扉	WESG1①-□	¥48,300	（¥46,000）
柱固定金具	WEKK21	¥2,520×2	（ ¥2,400×2）
手摺エンドキャップ（樹脂製）	WEKW11	¥557×2	（ ¥530×2）

※フェンス品番○には、1:ラチス／2:格子が入ります。

寸法図

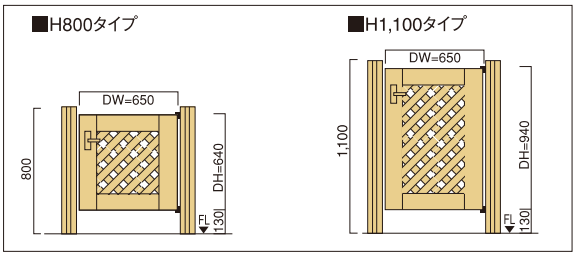

ホームページ http://www.woodone.co.jp/
本カタログ掲載の商品写真・施工例写真等を提案資料などにご利用いただけます。
ホームページ→デジタルデータ→画像データダウンロード

設計施工上の注意▶P.50へ
安全上のご注意・メンテナンス▶P.53へ

カラー記号選択　品番の□にカラー記号をお入れください。

T ハニーブラウン色　F センターブラウン色　D ダークブラウン色

■寸法単位：㎜

■フェンス扉特注対応

●フェンス扉幅特注範囲
扉幅500㎜～700㎜までの特注を承ります。
扉幅700㎜を超える場合は営業所へお問い合わせください。

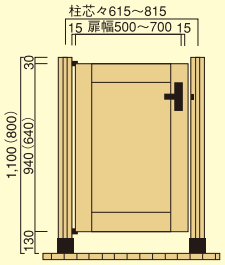

部　材	サイズ	数量
扉特注	940 (640) × (500～700) ×36	1
フェンス扉用柱	ー	1
デッキ扉用柱	ー	1
※1 フェンス扉用金具セット	ー	1
柱固定金具	ー	2

※1 フェンス扉用金具セット	品番	WEKK19
	設計価格	¥14,385 (¥13,700)

扉幅	≪H800タイプ≫ 扉高さ 640mm ラチスタイプ・格子タイプ 設計価格	≪H1,100タイプ≫ 扉高さ 940mm ラチスタイプ・格子タイプ 設計価格
500 ～ 549	¥33,810 (¥32,200)	¥45,150 (¥43,000)
550 ～ 599	¥36,015 (¥34,300)	¥47,985 (¥45,700)
600 ～ 649	¥36,225 (¥34,500)	¥48,300 (¥46,000)
651 ～ 700	¥39,900 (¥38,000)	¥53,235 (¥50,700)

※1 特注デッキ用フェンス扉には金具セットが含まれていません。
別途左表の金具セットをご発注ください。

〈親子ドアに変更の場合〉親側の扉はレギュラー扉で対応

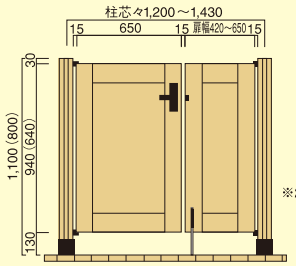

部　材	サイズ	数量
親扉（レギュラー）	940 (640) ×650×36	1
子扉（特注・鍵穴加工なし）	940 (640) × (420～650) ×36	1
フェンス扉用柱	ー	2
※2 フェンス扉用両開き金具セット	ー	1
柱固定金具	ー	2

※2 フェンス扉用両開き金具セット	品番	WEKK20
	設計価格	¥24,045 (¥22,900)

■子ドア側特注価格表

扉幅	≪H800タイプ≫ 扉高さ 640mm ラチスタイプ・格子タイプ 設計価格	≪H1,100タイプ≫ 扉高さ 940mm ラチスタイプ・格子タイプ 設計価格
420 ～ 449	¥29,400 (¥28,000)	¥39,165 (¥37,300)
450 ～ 499	¥30,555 (¥29,100)	¥40,950 (¥39,000)
500 ～ 549	¥33,705 (¥32,100)	¥47,880 (¥45,600)
550 ～ 599	¥35,910 (¥34,200)	¥48,195 (¥45,900)
600 ～ 650	¥39,795 (¥37,900)	¥53,130 (¥50,600)

※2 特注デッキ用フェンス扉には金具セットが含まれていません。
別途左表の金具セットをご発注ください。

●表示価格は税込価格で（　　）内は税抜き価格です。●表示価格には工事費は含まれておりません。
●印刷のため実物と多少、色・柄が異なることがあります。面材サンプルなどでお確かめください。

デッキ用ハイフェンス H1,830タイプ

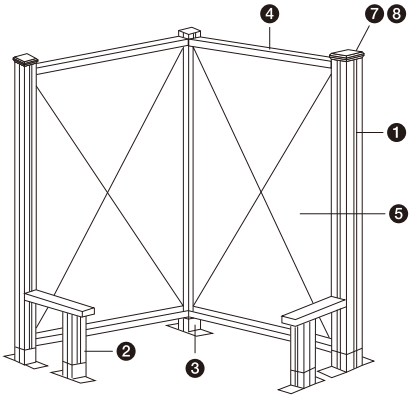

ラチスフェンス

格子フェンス

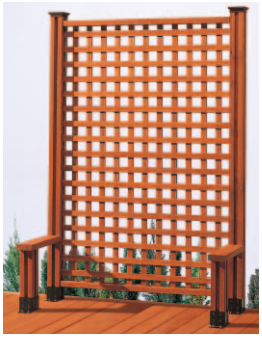

ルーバーフェンス

デッキ用ハイフェンス部材

部材名		サイズ	品番	設計価格
❶ デッキ用柱		1,830×　85×85	WESH13-□	¥11,970（¥11,400）
❷ 控え柱セット（直用）		378×　85×85	WESH61-□	¥4,305（ ¥4,100）
❸ 控え柱セット（コーナー用）		378×　85×85	WESH62-□	¥5,145（ ¥4,900）
❹ 上桟／下桟木セット		1,111×　79×36	WESJ11-□	¥7,875（ ¥7,500）
❺ フェンス	ラチス	1,136×1,662×20	WESA14-□	¥24,045（¥22,900）
	格子	1,136×1,662×20	WESC14-□	¥24,045（¥22,900）
	ルーバー	1,136×1,637×79	WESE14-□	¥40,530（¥38,600）
❻ 柱固定金具		―	WEKK21	¥2,520（ ¥2,400）
❼ 柱キャップ（樹脂製）		―	WEKW14	¥431（ ¥410）
❽ 柱キャップ（木製）		102×　102×36	WESW12-□	¥977（ ¥930）

※控え柱の設計・施工についてはP.45をご覧ください。

品名	内容量	品番	設計価格
木材保護塗料	0.7L入り	WEKT11-□	¥3,675（ ¥3,500）
	4.0L入り	WEKT12-□	¥15,855（¥15,100）

❻ **柱固定金具**
オリジナルの専用ボルトをご使用ください。

❼ **柱キャップ（樹脂製）**

❽ **柱キャップ（木製）**

柱には必ず柱キャップ（樹脂製）か（木製）をご使用ください。

寸法図

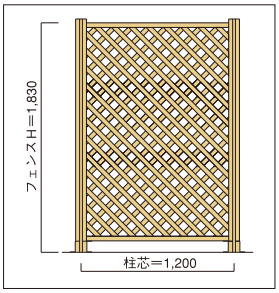

ホームページ http://www.woodone.co.jp/
本カタログ掲載の商品写真・施工例写真等を提案資料などにご利用いただけます。
ホームページ→デジタルデータ→画像データダウンロード

設計施工上の注意▶P.44へ
安全上のご注意・メンテナンス▶P.53へ

カラー記号選択　品番の□にカラー記号をお入れください。

T ハニーブラウン色　F センターブラウン色　D ダークブラウン色

■寸法単位：㎜

■プラン明細一覧

プラン1

デッキ用ハイフェンスコーナー90°タイプ

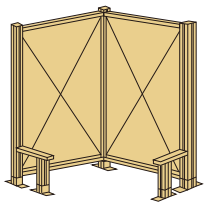

プラン合計価格（ラチスフェンス）

¥122,252（¥116,430）

フェンスのデザインを変更した場合
格子フェンス…… ¥122,252（¥116,430）
ルーバーフェンス…… ¥155,222（¥147,830）

プラン明細

デッキ用柱	WESH13-□	¥11,970×3	（¥11,400×3）
控え柱セット（直用）	WESH61-□	¥4,305×2	（ ¥4,100×2）
上桟／下桟木セット	WESJ11-□	¥7,875×2	（ ¥7,500×2）
ラチスフェンス	WESⒶ14-□	¥24,045×2	（¥22,900×2）
柱固定金具	WEKK21	¥2,520×5	（ ¥2,400×5）
柱キャップ（樹脂製）	WEKW14	¥431×3	（ ¥410×3）

※フェンス品番◯には、A:ラチス／C:格子／E:ルーバーが入ります。
※ベンチとしてご利用の場合は、別途控え柱（コーナー用）と床板が必要になります。

● 控え柱を利用して、ベンチがつくれます。
（ハイフェンスには必ず控え柱をご使用ください）

控え柱を利用してのベンチ

控え柱を利用してのコーナーベンチ

※コーナーには控え柱コーナー用をご使用ください。
※実際の床材はリブ加工となります。

安全面に配慮し、フェンス1本まで
2Rの面取りを施しています。

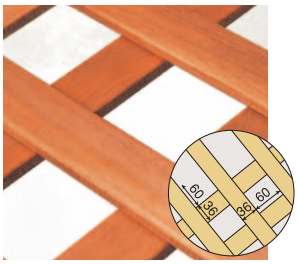

⚠ 注意
- ハイフェンスには必ず「控え柱」をご使用ください。
- デッキ上フェンスを直線での施工はさけてください。

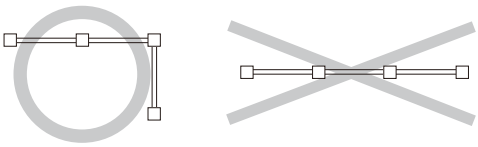

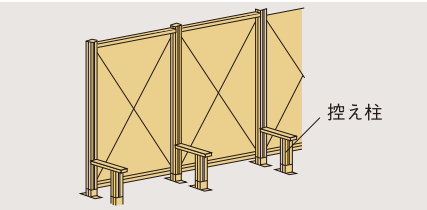

本体＋フェンスの組合せプラン例

敷地の広さに合わせてご希望のプランをお選びください。

プラン1

1.5坪　1,800×2,700タイプ

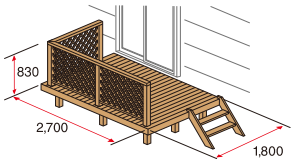

プラン合計価格（デッキ＋フェンス）

¥273,959（¥273,960）

※フェンスのデザインにより価格が異なります。

プラン明細

デッキ本体

束柱	WESH71-□	¥1,995× 9	（¥1,900× 9）
大引き	WESN16-□	¥5,040× 6	（¥4,800× 6）
床板	WESY72-□	¥3,885×25	（¥3,700×25）
幕板	WESM11-□	¥5,250× 2	（¥5,000× 2）
幕板	WESM12-□	¥7,665	（¥7,300）
ステップセット	WESS21-□	¥18,060	（¥17,200）
専用ビス	WEKB21	¥6,720× 2	（¥6,400× 2）
束固定金具	WEKK10	1,890× 3	（¥1,800× 3）

デッキ本体合計価格

¥200,655（¥191,100）

フェンス部材

デッキ用柱	WESH11-□	¥5,145×4	（¥4,900×4）
手すり/下桟木セット	WEST11-□	¥8,400×3	（¥8,000×3）
ラチスフェンス	WESⒶ11-□	¥9,660×3	（¥9,200×3）
柱固定金具	WEKK21	¥2,520×4	（¥2,400×4）
手摺エンドキャップ	WEKW11	¥557×2	（¥530×2）
手摺連結キャップ	WEKW12	¥494	（¥470）
手摺90°コーナーキャップ	WEKW13	¥557	（¥530）

フェンス合計価格（ラチスフェンス）

¥87,003（¥82,860）

フェンスのデザインを変更した場合
格子フェンス……¥87,003（¥82,860）
クロスバーフェンス……¥80,703（¥76,860）
ルーバーフェンス……¥105,273（¥100,260）

※フェンス品番○には、A:ラチス／B:クロスバー／C:格子／E:ルーバーが入ります。

プラン2

2坪　1,800×3,600タイプ

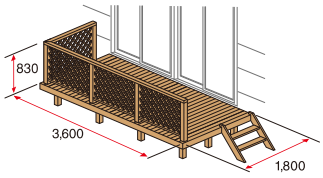

プラン合計価格（デッキ＋フェンス）

¥367,532（¥350,030）

※フェンスのデザインにより価格が異なります。

プラン明細

デッキ本体

束柱	WESH71-□	¥1,995×12	（¥1,900×12）
大引き	WESN11-□	¥2,625× 6	（¥2,500× 6）
大引き	WESN15-□	¥4,305× 6	（¥4,100× 6）
床板	WESY72-□	¥3,885×33	（¥3,700×33）
幕板	WESM11-□	¥5,250× 3	（¥5,000× 3）
幕板	WESM12-□	¥7,665	（¥7,300）
ステップセット	WESS21-□	¥18,060	（¥17,200）
専用ビス	WEKB21	¥6,720× 2	（¥6,400× 2）
束固定金具	WEKK10	¥1,890× 3	（¥1,800× 3）

デッキ本体合計価格

¥254,310（¥242,200）

フェンス部材

デッキ用柱	WESH11-□	¥5,145×5	（¥4,900×5）
手すり/下桟木セット	WEST11-□	¥8,400×4	（¥8,000×4）
ラチスフェンス	WESⒶ11-□	¥9,660×4	（¥9,200×4）
柱固定金具	WEKK21	¥2,520×5	（¥2,400×5）
手摺エンドキャップ	WEKW11	¥557×2	（¥530×2）
手摺連結キャップ	WEKW12	¥494×2	（¥470×2）
手摺90°コーナーキャップ	WEKW13	¥557	（¥530）

フェンス合計価格（ラチスフェンス）

¥113,222（¥107,830）

フェンスのデザインを変更した場合
格子フェンス……¥113,222（¥107,830）
クロスバーフェンス……¥104,822（¥99,830）
ルーバーフェンス……¥137,582（¥131,030）

※フェンス品番○には、A:ラチス／B:クロスバー／C:格子／E:ルーバーが入ります。

プラン3

2.2坪　2,700×2,700タイプ

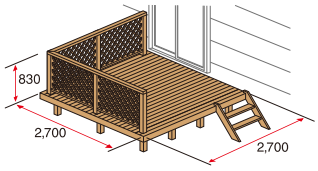

プラン合計価格（デッキ＋フェンス）

¥391,367（¥372,730）

※フェンスのデザインにより価格が異なります。

プラン明細

デッキ本体

束柱	WESH71-□	¥1,995×12	（¥1,900×12）
大引き	WESN16-□	¥5,040× 8	（¥4,800× 8）
床板	WESY73-□	¥5,880×25	（¥5,600×25）
幕板	WESM12-□	¥7,665× 3	（¥7,300× 3）
ステップセット	WESS21-□	¥18,060	（¥17,200）
専用ビス	WEKB21	¥6,720× 3	（¥6,400× 3）
束固定金具	WEKK10	¥1,890× 3	（¥1,800× 3）

デッキ本体合計価格

¥278,145（¥264,900）

フェンス部材

デッキ用柱	WESH11-□	¥5,145×5	（¥4,900×5）
手すり/下桟木セット	WEST11-□	¥8,400×4	（¥8,000×4）
ラチスフェンス	WESⒶ11-□	¥9,660×4	（¥9,200×4）
柱固定金具	WEKK21	¥2,520×5	（¥2,400×5）
手摺エンドキャップ	WEKW11	¥557×2	（¥530×2）
手摺連結キャップ	WEKW12	¥494×2	（¥470×2）
手摺90°コーナーキャップ	WEKW13	¥557	（¥530）

フェンス合計価格（ラチスフェンス）

¥113,222（¥107,830）

フェンスのデザインを変更した場合
格子フェンス……¥113,222（¥107,830）
クロスバーフェンス……¥104,822（¥99,830）
ルーバーフェンス……¥137,582（¥131,030）

※フェンス品番○には、A:ラチス／B:クロスバー／C:格子／E:ルーバーが入ります。

ホームページ http://www.woodone.co.jp/
本カタログ掲載の商品写真・施工例写真等を提案資料などにご利用いただけます。
ホームページ→デジタルデータ→画像データダウンロード

設計施工上の注意▶P.37へ
安全上のご注意・メンテナンス▶P.53へ

カラー記号選択　品番の□にカラー記号をお入れください。

T ハニーブラウン色　F センターブラウン色　D ダークブラウン色

■寸法単位：㎜

プラン4

3坪　2,700×3,600タイプ

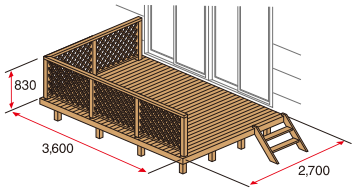

プラン合計価格（デッキ＋フェンス）

¥494,865（¥471,300）

※フェンスのデザインにより価格が異なります。

プラン明細

デッキ本体

束柱	WESH71-□	¥1,995×16	（¥1,900×16）
大引き	WESN11-□	¥2,625× 8	（¥2,500× 8）
大引き	WESN15-□	¥4,305× 8	（¥4,100× 8）
床板	WESY73-□	¥5,880×33	（¥5,600×33）
幕板	WESM11-□	¥5,250	（¥5,000）
幕板	WESM12-□	¥7,665× 3	（¥7,300× 3）
ステップセット	WESS21-□	¥18,060	（¥17,200）
専用ビス	WEKB21	¥6,720× 3	（¥6,400× 3）
束固定金具	WEKK10	¥1,890× 4	（¥1,800× 4）

デッキ本体合計価格

¥355,425（¥338,500）

フェンス部材

デッキ用柱	WESH11-□	¥5,145×6	（¥4,900×6）
手すり/下桟木セット	WEST11-□	¥8,400×5	（¥8,000×5）
ラチスフェンス	WESⒶ11-□	¥9,660×5	（¥9,200×5）
柱固定金具	WEKK21	¥2,520×6	（¥2,400×6）
手摺エンドキャップ	WEKW11	¥557×2	（¥530×2）
手摺連結キャップ	WEKW12	¥494×3	（¥470×3）
手摺90°コーナーキャップ	WEKW13	¥557	（¥530）

フェンス合計価格（ラチスフェンス）

¥139,440（¥132,800）

フェンスのデザインを変更した場合
格子フェンス……¥139,440（¥132,800）
クロスバーフェンス……¥128,940（¥122,800）
ルーバーフェンス……¥169,890（¥161,800）

※フェンス品番○には、A:ラチス／B:クロスバー／C:格子／E:ルーバーが入ります。

プラン5

4坪　3,600×3,600タイプ

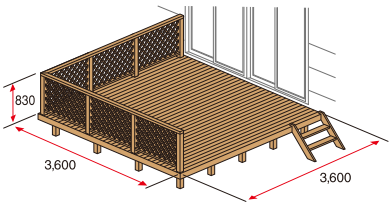

プラン合計価格（デッキ＋フェンス）

¥626,084（¥596,270）

※フェンスのデザインにより価格が異なります。

プラン明細

デッキ本体

束柱	WESH71-□	¥1,995×20	（¥1,900×20）
大引き	WESN11-□	¥2,625×10	（¥2,500×10）
大引き	WESN15-□	¥4,305×10	（¥4,100×10）
床板	WESY70-□	¥2,100×33	（¥2,000×33）
床板	WESY73-□	¥5,880×33	（¥5,600×33）
幕板	WESM11-□	¥5,250× 2	（¥5,000× 2）
幕板	WESM12-□	¥7,665× 3	（¥7,300× 3）
ステップセット	WESS21-□	¥18,060	（¥17,200）
専用ビス	WEKB21	¥6,720× 4	（¥6,400× 4）
束固定金具	WEKK10	¥1,890× 5	（¥1,800× 5）

デッキ本体合計価格

¥460,425（¥438,500）

フェンス部材

デッキ用柱	WESH11-□	¥5,145×7	（¥4,900×7）
手すり/下桟木セット	WEST11-□	¥8,400×6	（¥8,000×6）
ラチスフェンス	WESⒶ11-□	¥9,660×6	（¥9,200×6）
柱固定金具	WEKK21	¥2,520×7	（¥2,400×7）
手摺エンドキャップ	WEKW11	¥557×2	（¥530×2）
手摺連結キャップ	WEKW12	¥494×4	（¥470×4）
手摺90°コーナーキャップ	WEKW13	¥557	（¥530）

フェンス合計価格（ラチスフェンス）

¥165,659（¥157,770）

フェンスのデザインを変更した場合
格子フェンス……¥165,659（¥157,770）
クロスバーフェンス……¥153,059（¥145,770）
ルーバーフェンス……¥202,199（¥192,570）

※フェンス品番○には、A:ラチス／B:クロスバー／C:格子／E:ルーバーが入ります。

木材保護塗料（0.7L入り）　WEKT11-□　¥3,675（ ¥3,500）

※記載の絵図は、すべてラチスフェンスを掲載しております。お好みに合わせてフェンスデザインはお選びください。
※現場の状況により割付け寸法が異なる場合がございます。寸法詳細につきましては打ち合わせください。
※床の巾方向寸法は床板巾の割付け寸法での表示になっております。
※束石は現場調達品となります。

楽ラクデッキ

2013年6月末 生産終了予定

簡単施工で本格的なウッドデッキが楽しめます。

部材がユニット化されているので組み立てが楽ラク!

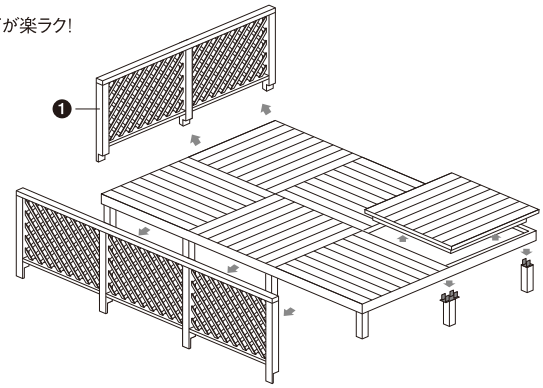

施工例

デッキ本体部材

※床パネルはリブ加工を施しておりません。

部材名		サイズ	品番	設計価格
❶ 束柱N型	L500	500× 85× 85	WESH71-N-□	¥1,890（ ¥1,800）
❷ 床パネル受け	L900	880×880× 90	WESN31-Y-□	¥7,665（ ¥7,300）
❸ 床パネル	L900	875×875× 72	WESY31-Y-□	¥16,380（¥15,600）
幕板	L1,900	1,900×136× 36	WESM11-□	¥5,250（ ¥5,000）
	L2,800	2,800×136× 36	WESM12-□	¥7,665（ ¥7,300）
ステップセット（リブ加工／2段）		800×572×667	WESS21-□	¥18,060（¥17,200）
束固定金具（4個入）		—	WEKK10	¥1,890（ ¥1,800）
束金具（コーナー用）		—	WEKK31	¥1,260（ ¥1,200）
束金具（端部用）		—	WEKK32	¥1,260（ ¥1,200）
束金具（中間用）		—	WEKK33	¥1,365（ ¥1,300）
専用ビス		200本入り	WEKB21	¥6,720（ ¥6,400）

フェンス部材

部材名			サイズ	品番	設計価格
フェンスユニット	ラチス	H800	900×880×85	WESA31-Y-□	¥13,125（¥12,500）
	格子	H800	900×880×85	WESC31-Y-□	¥13,125（¥12,500）
コーナー手摺セット			1,350×105×36	WEST71-Y-□	¥8,925（ ¥8,500）
手摺		L1,370	1,370×105×36	WEST11-T-□	¥4,305（ ¥4,100）
		L1,800	1,800×105×36	WEST12-T-□	¥5,880（ ¥5,600）
手摺エンドキャップ（樹脂製）			—	WEKW11	¥557（ ¥530）
手摺90°コーナーキャップ（樹脂製）			—	WEKW13	¥557（ ¥530）

品名	内容量	品番	設計価格
木材保護塗料	0.7L入り	WEKT11-□	¥3,675（ ¥3,500）
	4.0L入り	WEKT12-□	¥15,855（¥15,100）

寸法図

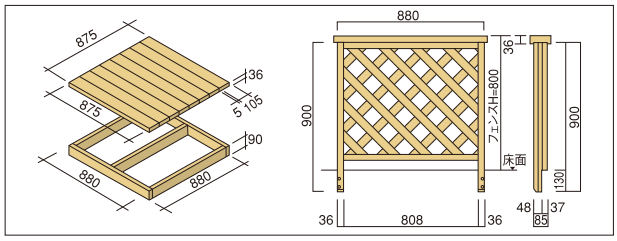

伏せ図

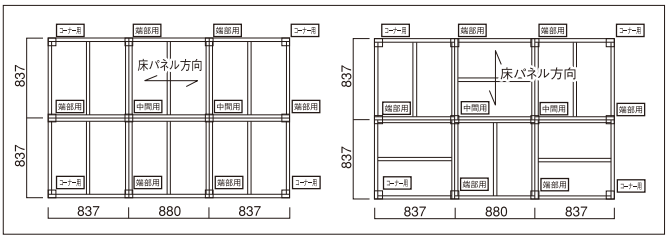

ホームページ http://www.woodone.co.jp/
本カタログ掲載の商品写真・施工例写真等を提案資料などにご利用いただけます。
ホームページ→デジタルデータ→画像データダウンロード

設計施工上の注意▶P.46へ
安全上のご注意・メンテナンス▶P.53へ

カラー記号選択　品番の□にカラー記号をお入れください。

T ハニーブラウン色　F センターブラウン色　D ダークブラウン色

■寸法単位：㎜

■プラン明細一覧

※木材保護塗料・ステップセットは、価格に含まれておりません。
必要な場合は別途ご注文ください。

プラン1

1.5坪　1,800×2,700タイプ

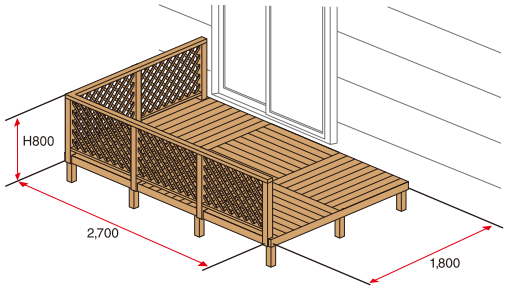

プラン合計価格（ラチスフェンス）
¥316,250（¥301,190）
※格子フェンスも同価格となります。

プラン明細

デッキ本体

束柱	WESH71-N-□	¥1,890×12	（¥1,800×12）
床パネル受け	WESN31-Y-□	¥7,665× 6	（¥7,300× 6）
床パネル	WESY31-Y-□	¥16,380× 6	（¥15,600× 6）
幕板	WESM11-□	¥5,250× 2	（¥5,000× 2）
幕板	WESM12-□	¥7,665	（¥7,300）
束固定金具	WEKK10	¥1,890× 3	（¥1,800× 3）
束金具（コーナー用）	WEKK31	¥1,260× 4	（¥1,200× 4）
束金具（端部用）	WEKK32	¥1,260× 6	（¥1,200× 6）
束金具（中間用）	WEKK33	¥1,365× 2	（¥1,300× 2）
専用ビス	WEKB21	¥6,720	（¥6,400）

フェンス本体

ラチスフェンスユニット	WES(A)31-Y-□	¥13,125× 5	（¥12,500× 5）
コーナー手摺セット	WEST71-Y-□	¥8,925	（¥8,500）
手摺	WEST11-T-□	¥4,305	（¥4,100）
手摺エンドキャップ	WEST12-T-□	¥5,880	（¥5,600）
手摺90°コーナーキャップ	WEKW11	¥557× 2	（¥530× 2）
手摺90°コーナーキャップ	WEKW13	¥557	（¥530）

※フェンス品番○には、A:ラチス／C:格子が入ります。

プラン2

2坪　1,800×3,600タイプ

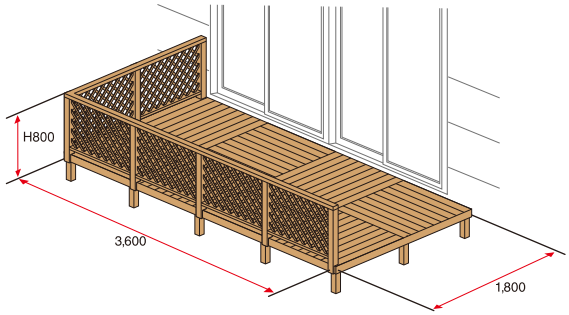

プラン合計価格（ラチスフェンス）
¥395,525（¥376,690）
※格子フェンスも同価格となります。

プラン明細

デッキ本体

束柱	WESH71-N-□	¥1,890×15	（¥1,800×15）
床パネル受け	WESN31-Y-□	¥7,665× 8	（¥7,300× 8）
床パネル	WESY31-Y-□	¥16,380× 8	（¥15,600× 8）
幕板	WESM11-□	¥5,250× 4	（¥5,000× 4）
束固定金具	WEKK10	¥1,890× 4	（¥1,800× 4）
束金具（コーナー用）	WEKK31	¥1,260× 4	（¥1,200× 4）
束金具（端部用）	WEKK32	¥1,260× 8	（¥1,200× 8）
束金具（中間用）	WEKK33	¥1,365× 3	（¥1,300× 3）
専用ビス	WEKB21	¥6,720	（¥6,400）

フェンス本体

ラチスフェンスユニット	WES(A)31-Y-□	¥13,125× 6	（¥12,500× 6）
コーナー手摺セット	WEST71-Y-□	¥8,925	（¥8,500）
手摺	WEST11-T-□	¥4,305	（¥4,100）
手摺	WEST12-T-□	¥5,880	（¥5,600）
手摺エンドキャップ	WEKW11	¥557× 2	（¥530× 2）
手摺90°コーナーキャップ	WEKW13	¥557	（¥530）

※フェンス品番○には、A:ラチス／C:格子が入ります。

プラン3

3坪　2,700×3,600タイプ

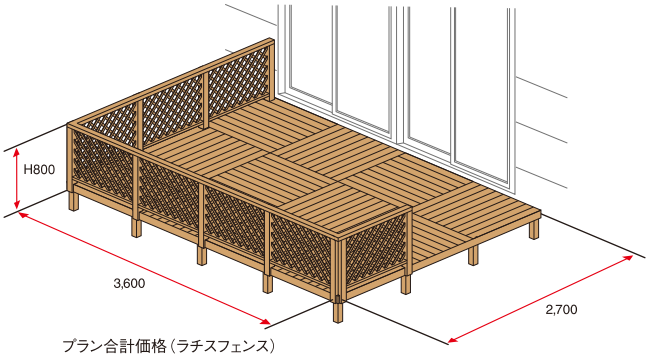

プラン合計価格（ラチスフェンス）
¥556,206（¥529,720）
※格子フェンスも同価格となります。

プラン明細

デッキ本体

束柱	WESH71-N-□	¥1,890×20	（¥1,800×20）
床パネル受け	WESN31-Y-□	¥7,665×12	（¥7,300×12）
床パネル	WESY31-Y-□	¥16,380×12	（¥15,600×12）
幕板	WESM11-□	¥5,250× 2	（¥5,000× 2）
幕板	WESM12-□	¥7,665× 2	（¥7,300× 2）
束固定金具	WEKK10	¥1,890× 5	（¥1,800× 5）
束金具（コーナー用）	WEKK31	¥1,260× 4	（¥1,200× 4）
束金具（端部用）	WEKK32	¥1,260×10	（¥1,200×10）
束金具（中間用）	WEKK33	¥1,365× 6	（¥1,300× 6）
専用ビス	WEKB21	¥6,720	（¥6,400）

フェンス本体

ラチスフェンスユニット	WES(A)31-Y-□	¥13,125× 8	（¥12,500× 8）
コーナー手摺セット	WEST71-Y-□	¥8,925× 2	（¥8,500× 2）
手摺	WEST11-T-□	¥4,305× 2	（¥4,100× 2）
手摺エンドキャップ	WEKW11	¥557× 2	（¥530× 2）
手摺90°コーナーキャップ	WEKW13	¥557× 2	（¥530）

※フェンス品番○には、A:ラチス／C:格子が入ります。

●表示価格は税込価格で（　　）内は税抜き価格です。●表示価格には工事費は含まれておりません。
●印刷のため実物と多少、色・柄が異なることがあります。面材サンプルなどでお確かめください。

GL埋込み用木製フェンス

H1,100タイプ　H1,800タイプ　H2,200タイプ

ちょっとした間仕切りや目隠しに、また、お庭の装飾のワンポイントにもご使用ください。

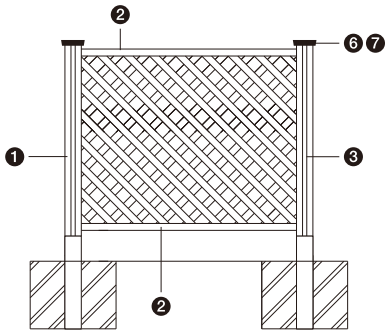

ラチスタイプH1,100・H1,800

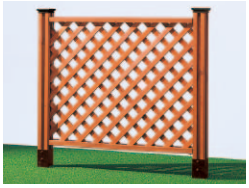

格子タイプH1,100・H1,800

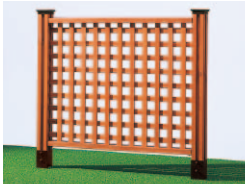

ルーバータイプ H1,100・H1,800

ラチスタイプ H2,200

格子タイプ H2,200

ルーバータイプ H2,200

GL埋込み用 木製フェンス部材

部材名			サイズ	品番	新設計価格
❶ 木製フェンス用柱		H1,100用	1,480×　85×85	WESH32-□	¥10,710（¥10,200）
		H1,800用	2,252×　85×85	WESH39-□	¥15,645（¥14,900）
		H2,200用	2,580×　85×85	WESH34-□	¥16,800（¥16,000）
❷ 上桟/下桟木セット（各1本）			1,111×　79×36	WESJ11-□	¥7,875（　¥7,500）
❸ フェンス	ラチス	H1,100用	1,136×　892×20	WESA12-□	¥13,125（¥12,500）
		H1,800用 H2,200用	1,136×1,662×20	WESA14-□	¥24,045（¥22,900）
	格子	H1,100用	1,136×　892×20	WESC12-□	¥13,125（¥12,500）
		H1,800用 H2,200用	1,136×1,662×20	WESC14-□	¥24,045（¥22,900）
	ルーバー	H1,100用	1,136×　867×79	WESE12-□	¥17,535（¥16,700）
		H1,800用 H2,200用	1,136×1,637×79	WESE14-□	¥40,530（¥38,600）
❹ 桁（H2,200用）			1,114×　105×36	WESY21-□	¥3,045（　¥2,900）
❺ 桁連結金具（4個入り）（H2,200用）			—	WEKK14-□	¥4,935（　¥4,700）
❻ 柱キャップ（樹脂製）			—	WEKW14	¥431（　　¥410）
❼ 柱キャップ（木製）			102×　102×36	WESW12-□	¥977（　　¥930）

※H2,200タイプのみ❹桁、❺桁連結金具が必要です。

品名	内容量	品番	設計価格
木材保護塗料	0.7L入り	WEKT11-□	¥3,675（　¥3,500）
	4.0L入り	WEKT12-□	¥15,855（¥15,100）

❻ 柱キャップ（樹脂製）

❼ 柱キャップ（木製）

柱には必ず柱キャップ（樹脂製）か（木製）をご使用ください。

寸法図

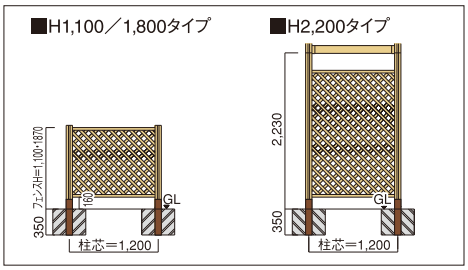

⚠ 注意　フェンスは隣地境界を目的に設置するものです。防護柵や手すり等としてはご使用にならないでください。

ホームページ http://www.woodone.co.jp/
本カタログ掲載の商品写真・施工例写真等を提案資料などにご利用いただけます。
ホームページ→デジタルデータ→画像データダウンロード

設計施工上の注意▶P.49へ
安全上のご注意・メンテナンス▶P.53へ

カラー記号選択　品番の□にカラー記号をお入れください。

T ハニーブラウン色　F センターブラウン色　D ダークブラウン色

■寸法単位：㎜

■プラン明細一覧

プラン1

H1,100タイプ

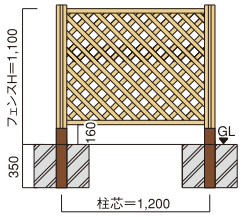

プラン合計価格（ラチスフェンス）

¥43,281（¥41,220）

フェンスのデザインを変更した場合
格子フェンス…… ¥43,281（¥41,220）
ルーバーフェンス…… ¥47,691（¥45,420）

プラン明細

木製フェンス用柱	WESH32-□	¥10,710×2	（¥10,200×2）
上桟/下桟木セット	WESJ11-□	¥7,875	（ ¥7,500）
ラチスフェンス	WESⒶ12-□	¥13,125	（¥12,500）
柱キャップ（樹脂製）	WEKW14	¥431×2	（ ¥410×2）

※フェンス品番○には、A:ラチス／C:格子／E:ルーバーが入ります。

プラン2

H1,800タイプ

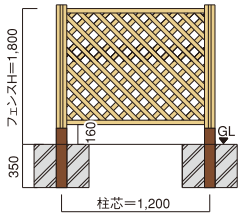

プラン合計価格（ラチスフェンス）

¥64,071（¥61,020）

フェンスのデザインを変更した場合
格子フェンス…… ¥64,071（¥61,020）
ルーバーフェンス…… ¥80,556（¥76,720）

プラン明細

木製フェンス用柱	WESH39-□	¥15,645×2	（¥14,900×2）
上桟/下桟木セット	WESJ11-□	¥7,875	（ ¥7,500）
ラチスフェンス	WESⒶ14-□	¥24,045	（¥22,900）
柱キャップ（樹脂製）	WEKW14	¥431×2	（ ¥410×2）

※フェンス品番○には、A:ラチス／C:格子／E:ルーバーが入ります。

プラン3

H2,200タイプ

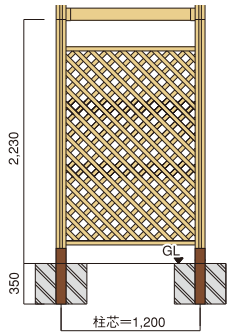

プラン合計価格（ラチスフェンス）

¥74,361（¥70,820）

フェンスのデザインを変更した場合
格子フェンス…… ¥74,361（¥70,820）
ルーバーフェンス…… ¥90,846（¥86,520）

プラン明細

木製フェンス用柱	WESH34-□	¥16,800×2	（¥16,000×2）
上桟/下桟木セット	WESJ11-□	¥7,875	（ ¥7,500）
ラチスフェンス	WESⒶ14-□	¥24,045	（¥22,900）
桁	WESY21-□	¥3,045	（ ¥2,900）
桁連結金具（4個入）	WEKK14-□	¥4,935	（ ¥4,700）
柱キャップ（樹脂製）	WEKW14	¥431×2	（ ¥410×2）

※フェンス品番○には、A:ラチス／C:格子／E:ルーバーが入ります。

ブロック埋込み用 木製フェンス

H800タイプ　H1,100タイプ　H1,800タイプ

設計施工上の注意▶P.49へ
安全上のご注意・メンテナンス▶P.53へ

天然素材の木材ならではのあたたかさや やさしさが街並みや住まいの表情をより豊かにしてくれます。

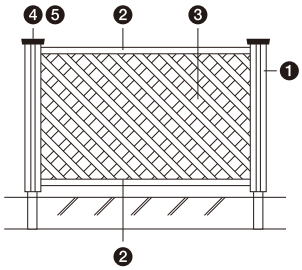

ラチスタイプ

格子タイプ

ルーバータイプ

ブロック埋込み用〈木製フェンス〉部材

部材名			サイズ	品番	設計価格
❶ 木製フェンス用柱		H800用	1,000×　85×85	WESH31-□	¥7,770（ ¥7,400）
		H1,100用	1,300×　85×85	WESH36-□	¥10,710（¥10,200）
		H1,800用	2,150×　85×85	WESH38-□	¥15,645（¥14,900）
❷ 上桟/下桟木セット（各1本）			1,111×　79×36	WESJ11-□	¥7,875（ ¥7,500）
❸ フェンス	ラチス	H800用	1,136×　692×20	WESA11-□	¥9,660（ ¥9,200）
		H1,100用	1,136×　992×20	WESA13-□	¥14,385（¥13,700）
		H1,800用	1,136×1,662×20	WESA14-□	¥24,045（¥22,900）
	格子	H800用	1,136×　692×20	WESC11-□	¥9,660（ ¥9,200）
		H1,100用	1,136×　992×20	WESC13-□	¥14,385（¥13,700）
		H1,800用	1,136×1,662×20	WESC14-□	¥24,045（¥22,900）
	ルーバー	H800用	1,136×　667×79	WESE11-□	¥15,750（¥15,000）
		H1,100用	1,136×　967×79	WESE13-□	¥23,100（¥22,000）
		H1,800用	1,136×1,637×79	WESE14-□	¥40,530（¥38,600）
❹ 柱キャップ（樹脂製）			—	WEKW14	¥431（ ¥410）
❺ 柱キャップ（木製）			102×　102×36	WESW12-□	¥977（ ¥930）

品名	内容量	品番	設計価格
木材保護塗料	0.7L入り	WEKT11-□	¥3,675（ ¥3,500）
	4.0L入り	WEKT12-□	¥15,855（¥15,100）

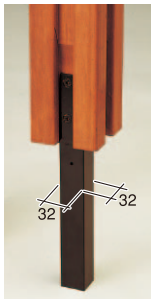

ブロック埋込み金具
※柱に取付け済です

柱キャップ（樹脂製）
※柱には必ず柱キャップをご使用ください。

寸法図

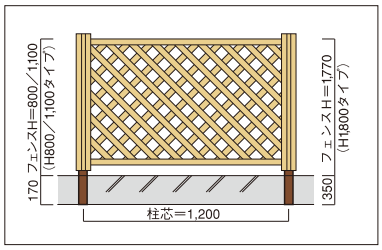

⚠ 注意　フェンスは隣地境界を目的に設置するものです。防護柵や手すり等としてはご使用にならないでください。

ホームページ http://www.woodone.co.jp/
本カタログ掲載の商品写真・施工例写真等を提案資料などにご利用いただけます。
ホームページ→デジタルデータ→画像データダウンロード

カラー記号選択　品番の□にカラー記号をお入れください。

T ハニーブラウン色　F センターブラウン色　D ダークブラウン色

GL埋込み用 木製フェンス扉 H1,100タイプ

設計施工上の注意▶P.50へ
安全上のご注意・メンテナンス▶P.53へ

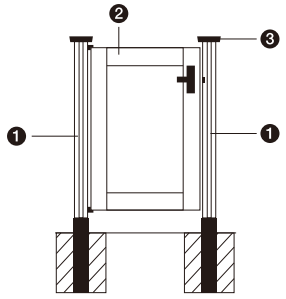

ラチスタイプ

格子タイプ

扉は内側にも外側にも開きます。右吊・左吊はどちらにも対応できます。

GL埋込み用〈木製フェンス扉〉部材　H1,100タイプ

部材名			品番	設計価格
❶フェンス扉用柱セット（両サイド柱）		H1,100用	WESH35-□	¥21,630（¥20,600）
❷フェンス扉（金具同梱）	ラチス	940×650×36	WESG11-□	¥48,300（¥46,000）
	格子	940×650×36	WESG12-□	¥48,300（¥46,000）
❸柱キャップ（樹脂製）			WEKW14-□	¥431（　¥410）

■プラン明細一覧

プラン1

GL埋込みタイプ木製扉

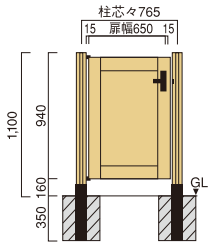

プラン合計価格（ラチスフェンス扉）

¥70,791（¥67,420）

※格子フェンス扉も同価格となります。

プラン明細

フェンス扉用柱セット（両サイド柱）	WESH35-□	¥21,630	（¥20,600）
フェンス扉（金具同梱）	WESG1①-□	¥48,300	（¥46,000）
柱キャップ	WEKW14	¥431×2	（　¥410×2）

※フェンス品番○には、1:ラチス／2:格子が入ります。
＊フェンス扉用柱セットには吊元側柱と戸当り側柱の2本梱包です。
＊フェンス扉のH寸法は1,100タイプのみとなります。
※両開きタイプも対応できますので、お問い合わせください。

■特注対応

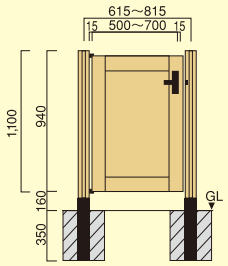

	部材	サイズ	
	親扉特注	940×（550～600）×36	1
	フェンス扉用柱セット（GL埋め込み用）		1
※1	フェンス扉用金具セット		1
	柱キャップ		2

※1 フェンス扉用金具セット	品番	WEKK19
	設計価格	¥14,385（¥13,700）

≪H1,100タイプ≫

扉幅	扉高さ 940mm ラチスタイプ・格子タイプ 設計価格
500 ～ 549	¥45,150（¥43,000）
550 ～ 599	¥47,985（¥45,700）
600 ～ 649	¥48,300（¥46,000）
651 ～ 700	¥53,235（¥50,700）

※特注デッキ用フェンス扉には金具セットが含まれていません。
別途左表の金具セットをご発注ください。

〈親子ドアに変更の場合〉親側の扉はレギュラー扉で対応

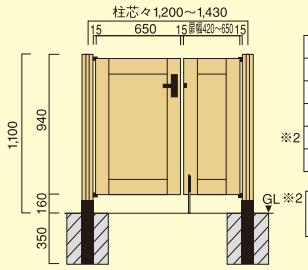

	部材	サイズ	
	親扉（レギュラー）	940×650×36	1
	子扉（特注・鍵穴加工なし）	940×（320～650）×36	1
	フェンス扉用柱（GL埋め込み用・丁番側）		2
※2	フェンス扉用両開き金具セット		1
	柱キャップ		2

※2 フェンス扉用両開き金具セット	品番	WEKK20
	設計価格	¥24,045（¥22,900）

■子ドア側特注価格表

≪H1,100タイプ≫

扉幅	扉高さ 940mm ラチスタイプ・格子タイプ 設計価格
420 ～ 449	¥39,165（¥37,300）
450 ～ 499	¥40,950（¥39,000）
500 ～ 549	¥47,880（¥45,600）
550 ～ 599	¥48,195（¥45,900）
600 ～ 650	¥53,130（¥50,600）

※特注デッキ用フェンス扉には金具セットが含まれていません。
別途左表の金具セットをご発注ください。

ウッドタイル

■乾式防腐・防蟻注入処理で高耐久性を実現。
■組立ては専用工具不用でどなたでも簡単に短時間で施工できます。
■プラスチックベース材との二重構造で水はけも安心です。
■増設や組替えも容易で、どんな形状のスペースにもぴったりと納まります。

ウッドタイル4P

部材名	サイズ	品番	設計価格	入数
ウッドタイル4P	290×290×56	WESV39-□	¥2,205（¥2,100）／枚	1枚

ウッドタイル3P

部材名	サイズ	品番	設計価格	入数
ウッドタイル3P	290×290×56	WESV38-□	¥2,205（¥2,100）／枚	1枚

ウッドタイル専用框

部材名	サイズ	品番	設計価格	入数
ウッドタイル専用框	1,800× 56×36	WESV27-□	¥3,045（¥2,900）／本	1本

ホームページ http://www.woodone.co.jp/
本カタログ掲載の商品写真・施工例写真等を提案資料などにご利用いただけます。
ホームページ→デジタルデータ→画像データダウンロード

安全上のご注意・メンテナンス▶P.53へ

カラー記号選択　品番の□にカラー記号をお入れください。

T ハニーブラウン色　F センターブラウン色　D ダークブラウン色

施工の手順

下詳細図のように、ツメどうしを引っかけ合わせるだけで
取り付け可能。どなたでも簡単に施工できます。

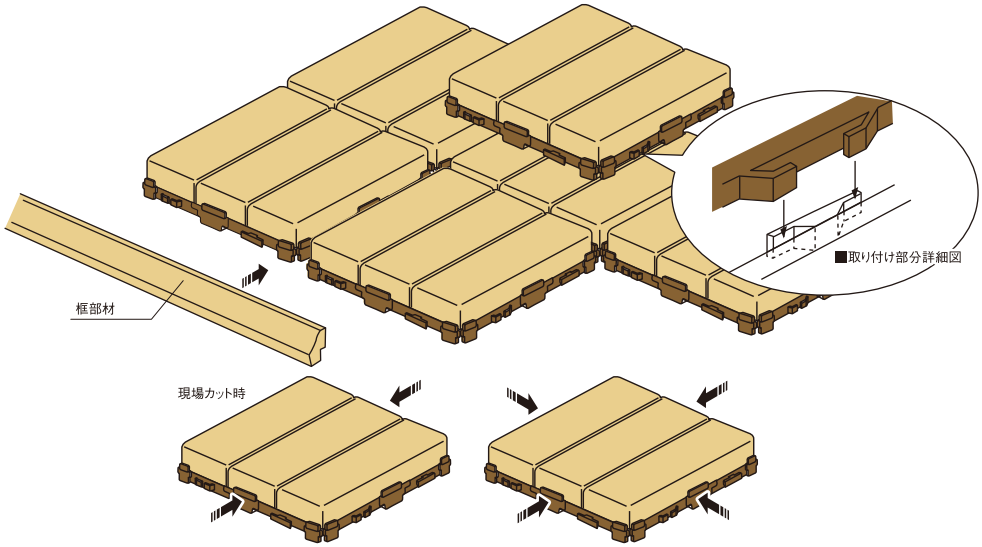

矢印のライン上でそれぞれ分割することができます。のこぎりでカットしてください。

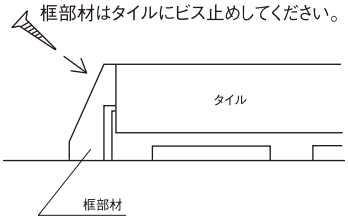

⚠ 注意

1.商品は平らな床面に施工してください。平らでない床面の場合、浮きやそりの原因になります。
2.床面に凸凹や突出物がある場合は、その場所を避けて施工してください。取り付かない場合もあります。
3.水が溜まったり水はけの悪い場所は、木材のそり・腐れの問題が発生することがありますので、設置には十分にご注意ください。
4.コンクリートをうった後すぐに施工しないでください。
5.商品をガレージ等に使用する場合、破損することがありますのでご注意ください。
6.タイル切断時は、ケガに十分注意し作業してください。
7.木材は湿度などにより収縮がありますので、壁面との間に10～20㎜のすき間をあけて施工してください。
8.高層の建物や強風にさらされる場所では、商品が風により転落することがありますので使用しないでください。

フリープラン ウッドデッキ見積・発注書

□見積もり　□発注　□の部分に✓印を入れてください。

ご依頼日	／	記入者	様	発注時ご希望納期	／　着希望
工務店様名		現場名			
問屋・販売店様名					

束柱		□H280タイプ　□H500タイプ　□H800タイプ	束固定金具	□要　□不要
床の貼り方向		□建物に対して縦貼り　□建物に対して横貼り		
フェンス高さ		□H800タイプ　□H1,100タイプ　□H1,800タイプ ※H1,800タイプには控え柱を積算します。		
フェンスデザイン		□ラチス　□格子　□クロスバー　□ルーバー		
役物	樹脂製	□手摺りエンドキャップ　□手摺り連結キャップ　□手摺りコーナーキャップ（90°）		
	H1,800タイプ用	□柱キャップ（木製）　□柱キャップ（樹脂製）		
色		□ハニーブラウン色（T）　□センターブラウン色（F）　□ダークブラウン色（D）		

注）＊床の貼り方向は指定の無い場合は、建物に対して縦貼りとします。
＊クロスバーフェンスは、H800、1,100のみの対応となります。

■平面図

〈記入例〉　（見積もり依頼の場合はここに下記の記入例のように平面図を書かれるか図面のコピーを貼ってください。
また、フェンスやパーゴラを設置される場合は、必要箇所も明記しておいてください。）

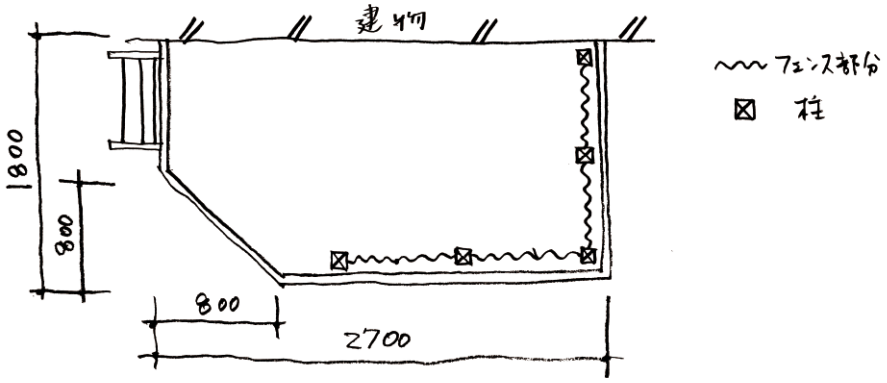

図

● コピーして発注用紙としてご利用ください。

カラー選択	
□	カラー品番
T	ハニーブラウン色
F	センターブラウン色
D	ダークブラウン色

デッキ面部分

部材	サイズ	品番	設計価格	数量	小　計
束柱	280×　85×　85	WESH70-□	¥1,470（¥1,400）		¥
	500×　85×　85	WESH71-□	¥1,995（¥1,900）		¥
	800×　85×　85	WESH72-□	¥3,675（¥3,500）		¥
大引き	1,450×　90×　36	WESN11-□	¥2,625（¥2,500）		¥
	1,800×　90×　36	WESN14-□	¥3,570（¥3,400）		¥
	2,400×　90×　36	WESN15-□	¥4,305（¥4,100）		¥
	2,700×　90×　36	WESN16-□	¥5,040（¥4,800）		¥
床板（105巾）	1,000×　105×　36	WESY70-□	¥2,100（¥2,000）		¥
	1,370×　105×　36	WESY71-□	¥3,045（¥2,900）		¥
	1,800×　105×　36	WESY72-□	¥3,885（¥3,700）		¥
	2,100×　105×　36	WESY74-□	¥4,620（¥4,400）		¥
	2,700×　105×　36	WESY73-□	¥5,880（¥5,600）		¥
幕板	1,900×　136×　36	WESM11-□	¥5,250（¥5,000）		¥
	2,800×　136×　36	WESM12-□	¥7,665（¥7,300）		¥
ステップセット	800×　572×667	WESS21-□	¥18,060（¥17,200）		¥
束固定金具	ー	WEKK10	¥1,890（¥1,800）		¥

デッキ面部材小計 ¥

フェンス部材

部材	サイズ	品番	設計価格	数量	小　計
デッキ用柱	800×　85×　85	WESH11-□	¥5,145（¥4,900）		¥
	1,100×　85×　85	WESH12-□	¥7,035（¥6,700）		¥
	1,830×　85×　85	WESH13-□	¥11,970（¥11,400）		¥
控え柱セット（直用）	378×　85×　85	WESH61-□	¥4,305（¥4,100）		¥
控え柱セット（コーナー用）	378×　85×　85	WESH62-□	¥5,145（¥4,900）		¥
手摺／下桟木セット	1,370×　105×　36	WEST11-□	¥8,400（¥8,000）		¥
上桟／下桟木セット	1,111×　79×　36	WESJ11-□	¥7,875（¥7,500）		¥
ラチスフェンス	1,136×　692×　20	WESA11-□	¥9,660（¥9,200）		¥
	1,136×　992×　20	WESA13-□	¥14,385（¥13,700）		¥
	1,136×1,662×　20	WESA14-□	¥24,045（¥22,900）		¥
格子フェンス	1,136×　692×　20	WESC11-□	¥9,660（¥9,200）		¥
	1,136×　992×　20	WESC13-□	¥14,385（¥13,700）		¥
	1,136×1,662×　20	WESC14-□	¥24,045（¥22,900）		¥
クロスバー	1,296×　105×　36	WESB11-□	¥7,560（¥7,200）		¥
	1,473×　105×　36	WESB13-□	¥8,400（¥8,000）		¥
ルーバーフェンス	1,136×　667×　79	WESE11-□	¥15,750（¥15,000）		¥
	1,136×　967×　79	WESE13-□	¥23,100（¥22,000）		¥
	1,136×1,637×　79	WESE14-□	¥40,530（¥38,600）		¥
柱固定金具	ー	WEKK21	¥2,520（¥2,400）		¥

フェンス部材小計 ¥

オプション部材

部材	サイズ	品番	設計価格	数量	小　計
柱キャップ（木製）	102×　102×　36	WESW12-□	¥977（¥930）		¥
柱キャップ（樹脂製）	ー	WEKW14	¥431（¥410）		¥
手摺エンドキャップ	ー	WEKW11	¥557（¥530）		¥
手摺連結キャップ	ー	WEKW12	¥494（¥470）		¥
手摺90°コーナーキャップ	ー	WEKW13	¥557（¥530）		¥
木材保護塗料	ー	WEKT11-□	¥3,675（¥3,500）		¥
	ー	WEKT12-□	¥15,855（¥15,100）		¥
専用ビス	200本入り	WEKB21	¥6,720（¥6,400）		¥

オプション部材小計 ¥

合計セット価格　¥

デッキ

1 現場の確認

① 間口・奥行寸法と形状の確認

② 障害物の有無
- 庭木や庭石、サッシ戸袋、エアコンの室外機、雨桶など
- 地中配管（ガス・水道・電気など）

③ 高さ寸法の確認
- サッシの水切りまでの高さ確認をして、デッキFL面までの高さ出し。

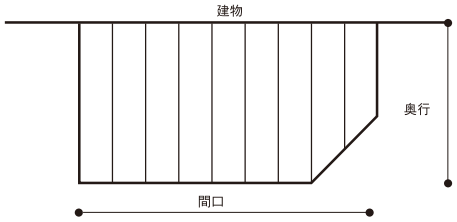

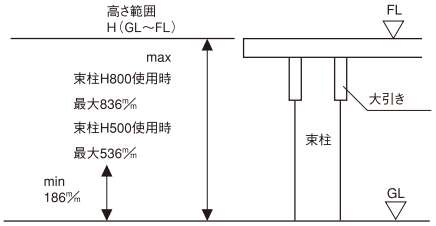

※GLからデッキFL面までの高さは最大836㎜の設定になっております。
それ以上の場合は営業所にお問い合わせください。

2 積算前提条件

※積算及び伏せ図作成の際、必ず下記前提条件内に納めてください。

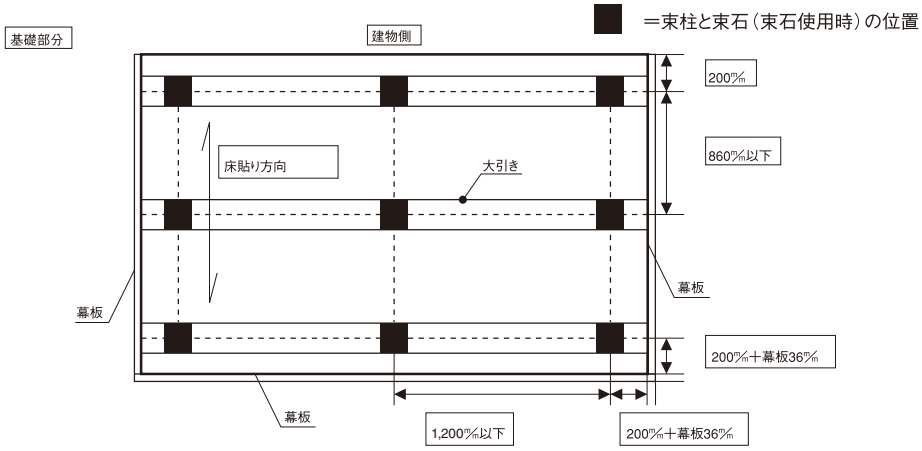

※上記伏せ図は床貼り方向が建物に対して縦貼り設定になっています。
横貼りでの施工の場合、大引きを建物に対して直交方向に設置してください。

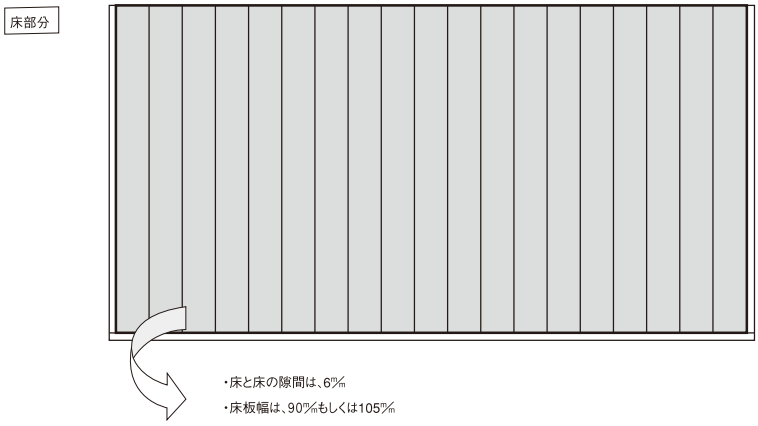

3

（1）間口3,600㎜、奥行1,800㎜の場合を例に積算すると

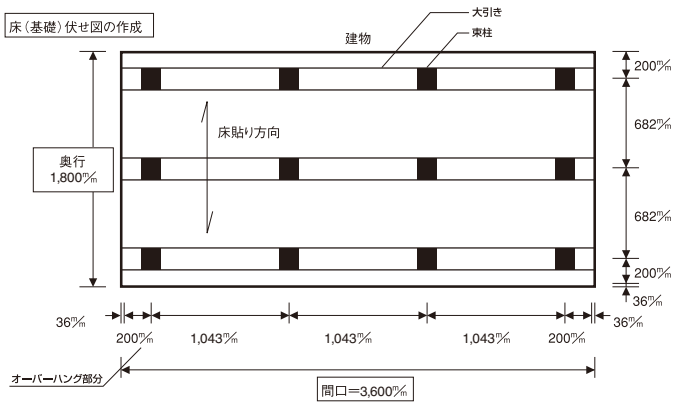

（単位：㎜）

① 間口寸法について
- 間口寸法より幕板厚さを引きます。
（3,600−36−36=3,528）
- 両側のオーバーハング部分を引きます。
（3,528−200−200=3,128）
- オーバーハング内側芯々寸法を積算前提条件の1,200㎜を超えないように均等割りします。

（3,128÷3=1042.66…　≒1,043）

② 奥行寸法について
- 奥行寸法より幕板厚さを引きます。
（1,800−36=1,764）
- 両側のオーバーハング部分を引きます。
（1,764−200−200=1,364）
- オーバーハング内側芯々寸法を積算前提条件の860㎜を超えないように均等割りします。

（1,364÷2=682）

③ 床板数量の割り出し
- 床貼り部分間口（3,528）を床幅＋スキマ（105＋6）で割ります。
（3,528÷111=31.78…　）→小数点は切り上げて32枚

■カタログでは奥行き2,700㎜以上のデッキを乱尺貼りで積算しています。
積算方法に関しては下記をご参照ください。

（2）間口3,600㎜、奥行3,600㎜の場合を例に積算すると

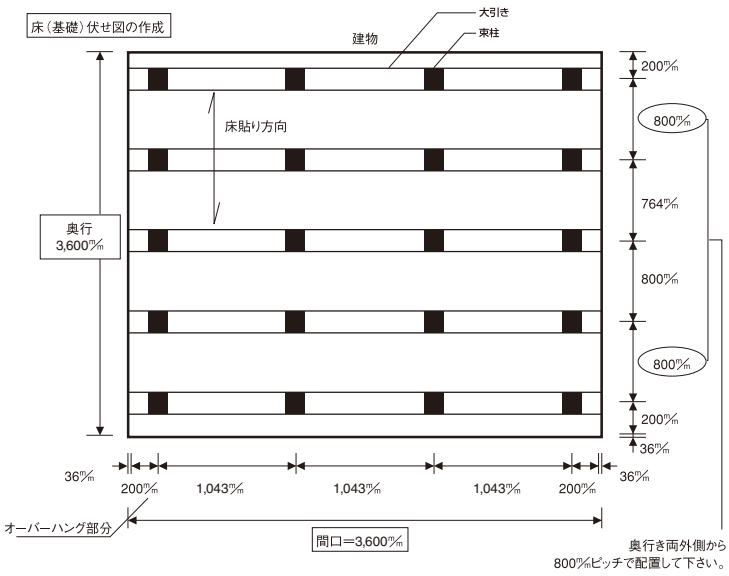

（単位：㎜）

① 間口寸法について
- 間口寸法より幕板厚さを引きます。
（3,600−36−36=3,528）
- 両側のオーバーハング部分を引きます。
（3,528−200−200=3,128）
- オーバーハング内側芯々寸法を積算前提条件の1200㎜を超えないように均等割りします。

（3,128÷3=1042.66…　≒1,043）

② 奥行寸法について
- 奥行寸法より幕板厚さを引きます。
（3,600−36=3564）
- 両側のオーバーハング部分を引きます。
（3,564−200−200=3,164）
- オーバーハング内側寸法を両外側から芯々寸法800㎜で割り付けます。

（3,164÷800=3,955）

（800ピッチ×3
3,564−（800×3）=764
764ピッチ×1）

800ピッチを奥行きの両外側に割り当て、
端数ピッチは内側に割り当てます。

③ 床板数量の割り出し
- 床貼り部分間口（3,528）を床幅＋スキマ（105＋6）で割ります。
（3,528÷111=31.78…　）→小数点は切り上げて32枚

お願い

- 床板長さ方向で、ジョイントが発生する場合は、必ず大引きの上でジョイントできるように床板を設定してください。
- 大引き長さ方向でジョイントが発生する場合は、必ず束の上でジョイントできるように大引きを設定してください。
- デッキを斜めカット、あるいは一部に穴を開ける場合、補強の束・大引きを追加してください。

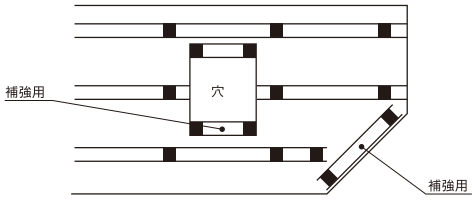

⚠ 注意

設計・施工される方は必ずお読みください。

施工に際しての安全上の注意事項

施工に際して以下の注意が守られない場合、施工に従事される方の傷害並びに住まわれる方の傷害または財産上の損害が生じる恐れがあります。
確実にお守りください。

1.弊社ウッドデッキは木製であり、長期間のご使用においては強度劣化を起す場合もありますので、1階のテラス、庭などの平地に設置するように設計してください。崖や急斜面の近く及び2階以上の危険な場所には設置しないでください。

2.ウッドデッキは、建物の壁及び庭の地面に固定金具等でしっかりと固定して下さい。さもないと傾いてウッドデッキが破損しやすくなったり、転倒してケガをする恐れがあります。

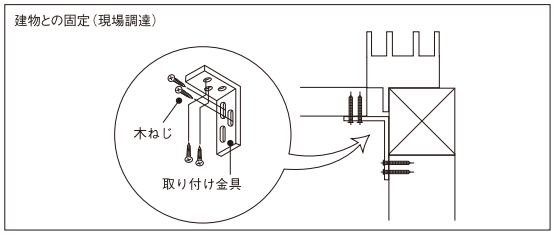

3.ウッドデッキ基礎部分の大引き、束柱のピッチは強度に影響しますので必ず決められたピッチを守ってください。

4.ウッドデッキの束柱を設置する面が土や、芝生の場合、腐食防止の為、必ず束石（別途手配）をご使用ください。

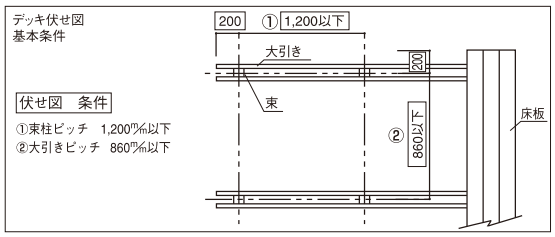

5.ウッドデッキ上にフェンスを設置する場合は、強度確保の為必ずL字型に組み合わせてください。
また、ハイフェンスを設置する場合は、控え柱を使用してください。

6.ステップセット側板の切断を行う場合は脚部より行ってください。また、切断面には木材保護塗料を塗装してください。
切断部より腐朽し、ステップセットが破損する恐れがあります。

7.デッキ材でステップを組み立てる場合、強度保持のため、束柱芯々ピッチは860㎜以下としてください。

8.ステップは必ずデッキ本体にビス等で確実に連結してください。

9.フェンス扉開閉時に、扉が公道（道路面）等へ飛び出さない位置に設置してください。

10.フェンス扉施工完了時には、扉の開閉チェックを行い、不具合がないか確認してください。

11.塗装を別途行う場合は、必ず木材保護塗料を使用して塗装を行ってください。ニスやペンキによる塗装は絶対に避けてください。
（表面に形成される塗膜により木の呼吸が止められ、ひび割れの原因になります。）
また、塗装の際には、塗料に記載されている注意事項を厳守してください。塗装時には必ず換気を行ってください。

12.ケガをしない様に軍手、安全靴等の保護用具を着用して施工してください。

13.ささくれの有無を確認してください。ささくれがある場合には、ヤスリやサンドペーパーで除去してください。

14.施工が終了したら、デッキ上の木くず、土、ビスの鉄粉などをきれいに除去してください

施工手順	作業のポイント
施工にあたっては、特殊な場合を除き、基本的には次の順序で行います。	
1 商品の確認	●部材数　●部材のサイズ　●塗装色
2 現場の確認	●障害物（庭木、庭石、戸袋、室外機、雨樋）の位置 ●地中配管の位置
3 垂木掛けを住宅に取り付け	●住宅の柱、間柱にしっかりと固定 ●コーキングでしっかりと防水
4 柱・桁に金具の取り付け	●ボルト・ナットをしっかりと締め付け
5 垂木の取り付け	●ボルト・ナットをしっかりと締め付け
6 中骨の取り付け	●垂木と垂直になるように
7 屋根材の取り付け	●コーキングでしっかりと防水
8 屋根材押えの取り付け	●コーキングでしっかりと防水
9 樋の取り付け	●ジョイント部分の接着
10 柱をデッキ面もしくはGLに固定	●柱がまっすぐ建つように

デッキ伏せ図基本条件

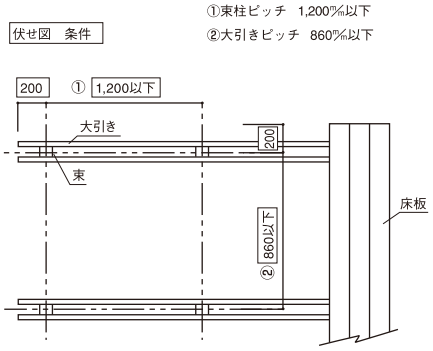

1 商品の確認

商品の数量、サイズが正しいか確認してください。

2 現場の確認

デッキを設置する場所の障害物（庭木、庭石、戸袋、室外機、雨樋）の位置、及び、地中配管の位置の確認をしてください。

3 水盛り・墨出し・束石の設置

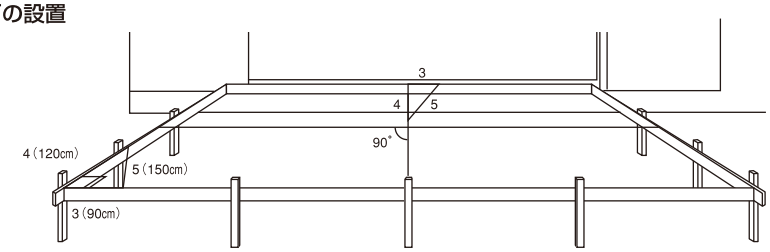

① 間口・出巾を決めて、前面・両側面に張梁を組んでください。

② 本体の中心の位置から、両側の端柱設置を決めてください。
※各コーナーの直角は、3・4・5方法等で割り出してください。

③ 前面・両側面から水糸で寸法出しをして、伏せ図を参照しながら束石の位置を決定してください。
（注：束石上面が水平になる様に設置してください。）

④ 束石（現場調達品）を設置する場合は、下記納まり図を参考に、束石上面が水平になるように行ってください。
※このときの束石設置作業が十分でないと基礎の沈みが生じる可能性があります。
また、上図のデッキ伏図基本条件内の寸法にて束柱・大引きは設置してください。

デッキ基礎納まり図

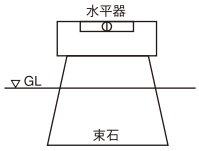

水平になるように

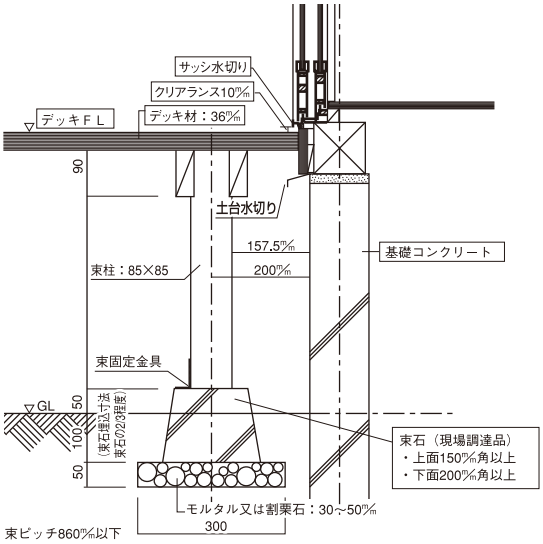

※施工される前に「安全上の注意事項」（P.53）をお読みください。

4 束柱の設置

（単位：㎜）

① P.40のデッキ基礎納まり図を参考に束柱の必要長さを割り出し、長さをカットしてください。
※長さカットは束柱の下側（欠き込みのない方）をカットしてください。

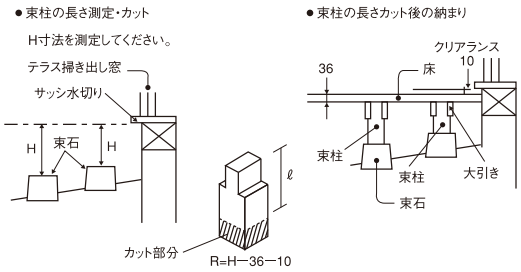

② 束柱を束石に設置する際、床伏せ図で外周になる束柱には束固定金具を使用するか、もしくは羽子板付束石（現場調達品）を使用し、束石と束柱を固定してください。

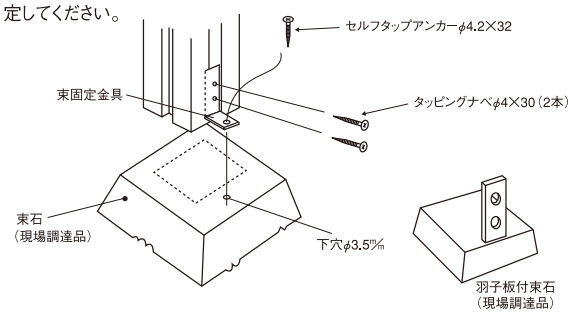

5 大引きの固定

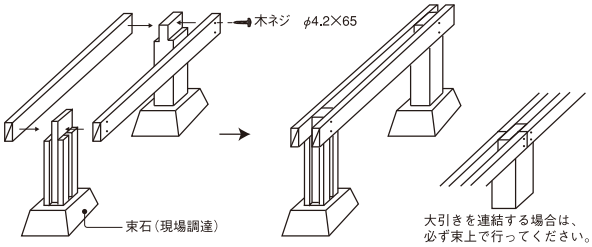

⚠ 注意

ウッドデッキは建物の壁及び庭の地面に固定金具等でしっかりと固定してください。
さもないと傾いてウッドデッキが破損しやすくなったり、転倒してケガをする恐れがあります。

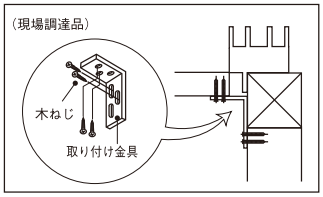

6 床の仮並べ

（単位：㎜）

床には表裏がありますので、ご注意ください。

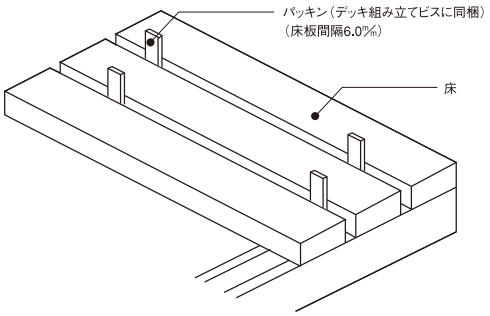

床板間隔6.0㎜にて床を仮並べしてください。

7 床の固定

ポイント
○床板端部付近にビスを打つと、材が割れる恐れがあります。木口より50㎜以上、木端より15㎜以上離して固定してください。
○下穴を開けて固定してください。

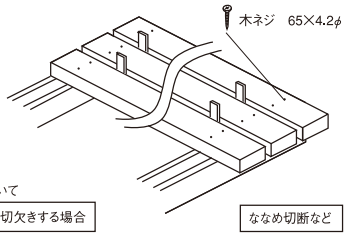

床のカットについて

床の一部分を切欠きする場合
束と大引きで切り欠いた床の下を補強してください。

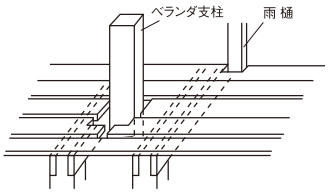

ななめ切断など

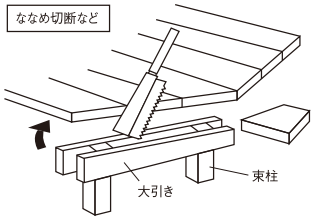

※切断した部分の下に束柱・大引きを追加し、補強してください。

8 幕板の固定

（単位：㎜）

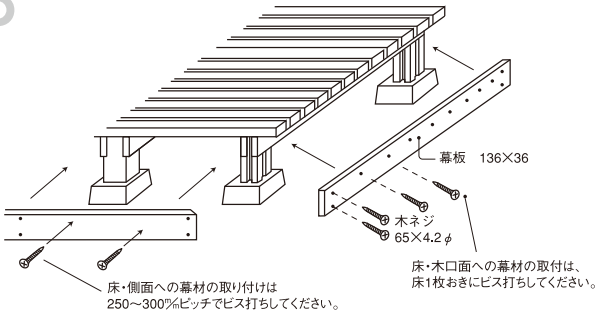

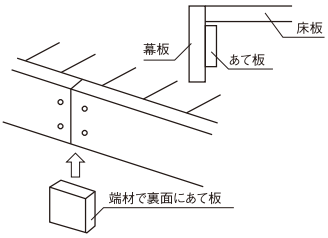

※幕板の反りによって、留め部分が開くことがありますので、片側勝ちの施工をおすすめします。

※幕板のジョイントの際は、幕板裏面に端材で裏側にあて板をしてください。

ステップ

1 ステップセット（リブ加工）ご使用の場合

現場に合わせ蹴上げを変更する場合は蹴上げ高さが等しい高さになるように受板の取り付け位置を決めてください。

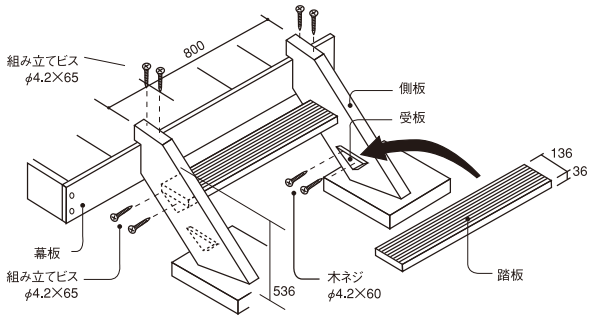

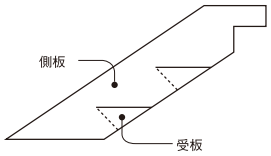

2 デッキ材でステップを組み立てる場合

① 束柱・大引きを組み立てるステップに合わせ、長さをカットし、組み合せてください。
※このとき束柱芯々ピッチは860㎜を超えないように設置してください。

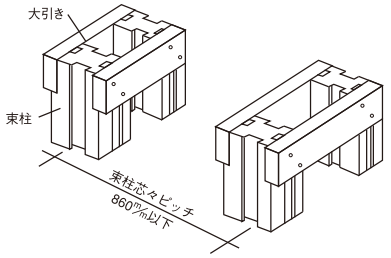

② 床板・幕板の取り付け

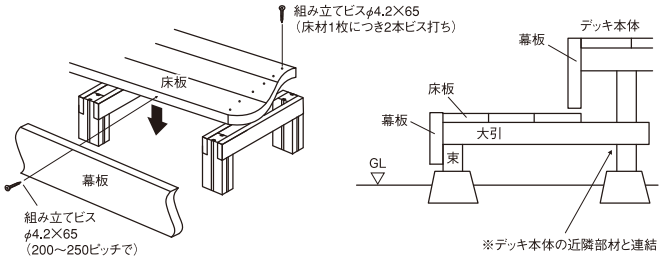

Information

ステップは必ずデッキ本体の幕板、
束柱等近くの部材にビス等で連結させてください。

※ステップ間口が広い場合
- 床板は必ず大引きの上で連結してください。
- 束柱・大引きは860㎜以下のピッチで設置してください。

デッキ用フェンス（手すりタイプ）

※施工される前に「安全上の注意事項」（P.53）をお読みください。

1 柱に柱固定金具の取り付け

柱1本につき柱固定金具2個使用します。

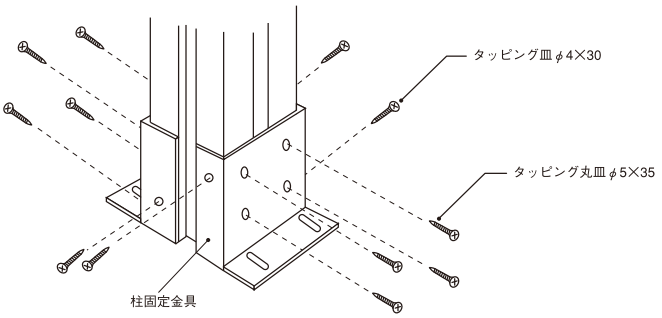

2 デッキ面に柱・下桟・フェンス・手摺の取り付け

① 下桟固定金具を柱にビス固定してください。
（柱固定金具に下桟固定金具の底面が接するように）
② 下桟固定金具に下桟をあて柱の位置決めをし、床に下穴を開けて専用ボルトを打ち込んでください。
③ 下桟を下桟固定金具に本固定し、フェンスを入れてください。
④ 手摺を固定します。

柱芯々が1,200㎜以下の場合
フェンスと下桟をカットしてご使用ください。
※ストライプフェンスについては一度片側の組み立てビスを抜いた後カットして、もう一度ビスを打ち込んでください。

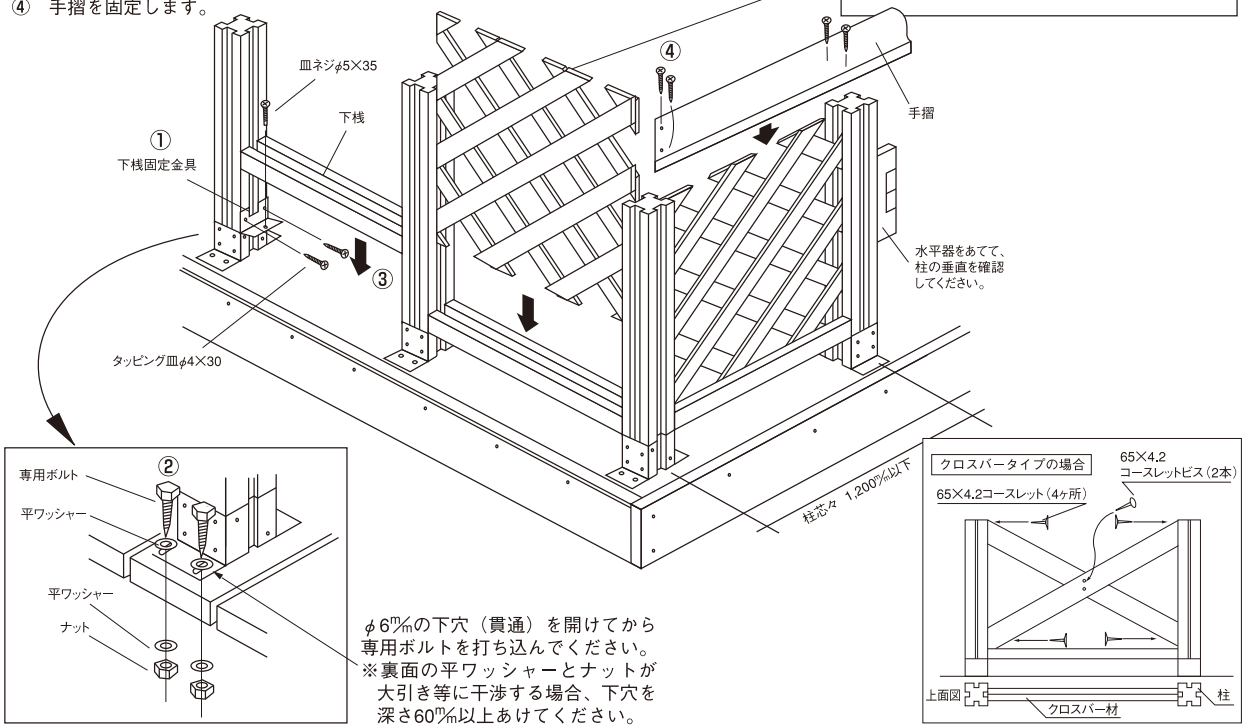

φ6㎜の下穴（貫通）を開けてから専用ボルトを打ち込んでください。
※裏面の平ワッシャーとナットが大引き等に干渉する場合、下穴を深さ60㎜以上あけてください。

3 フェンスの取付角度が90°以外施工

① コーナー部の柱固定金具が干渉しないように
フェンス角度を合わせて床に固定してください。
② 下桟とフェンス・手摺を前述の方法で取り付けてください。

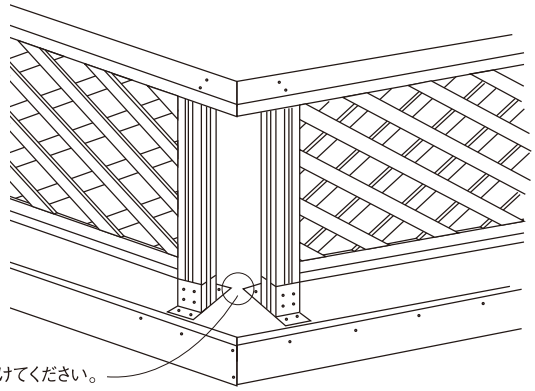

柱固定金具どうしが干渉しないように取り付けてください。

デッキ用ハイフェンス

1 柱に柱固定金具の取り付け

柱1本につき柱固定金具2個使用します。

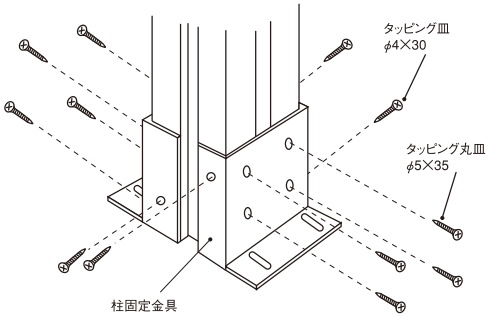

2 上桟に上桟固定金具の取り付け

上桟に上桟固定金具を専用ビスで固定します。
※ビス打ち込みの際φ1.0～1.5程度の
下穴を上桟側に開けてください。

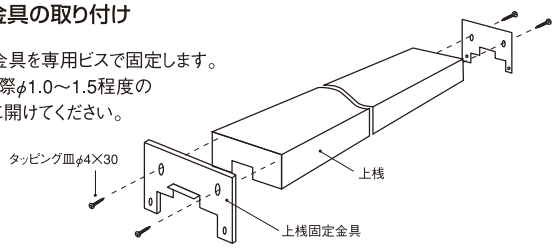

⚠ 注意

- 「控え柱」を必ず使用ください。
  ※控え柱にはベンチとしてのご利用提案もございます。

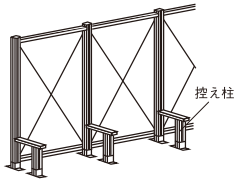

3 デッキ面に柱・下桟・フェンス・手摺の取り付け

① 下桟固定金具を柱にビス固定してください。
（柱固定金具に下桟固定金具の底面が接するように）
② 下桟固定金具に下枠をあて柱の位置決めをし、床に下穴を開けて専用ボルトを打ち込んでください。
③ 下桟を下桟固定金具に本固定し、フェンスを入れてください。
④ 上桟を柱へビス固定してください。
⑤ 柱キャップを柱上部へ固定してください。
柱キャップ裏面に柱キャップ用金具を固定してください。

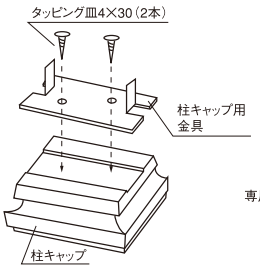

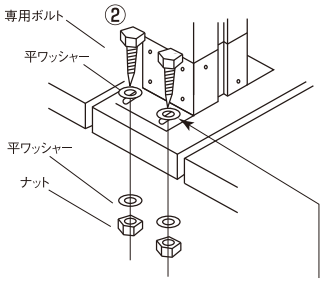

φ6㎜の下穴（貫通）を開けてから専用ボルトを打ち込んでください。
※裏面の平ワッシャーとナットが大引き等に干渉する場合、下穴を深さ60㎜以上あけてください。（このとき裏面の平ワッシャーとナットは使用しません。）

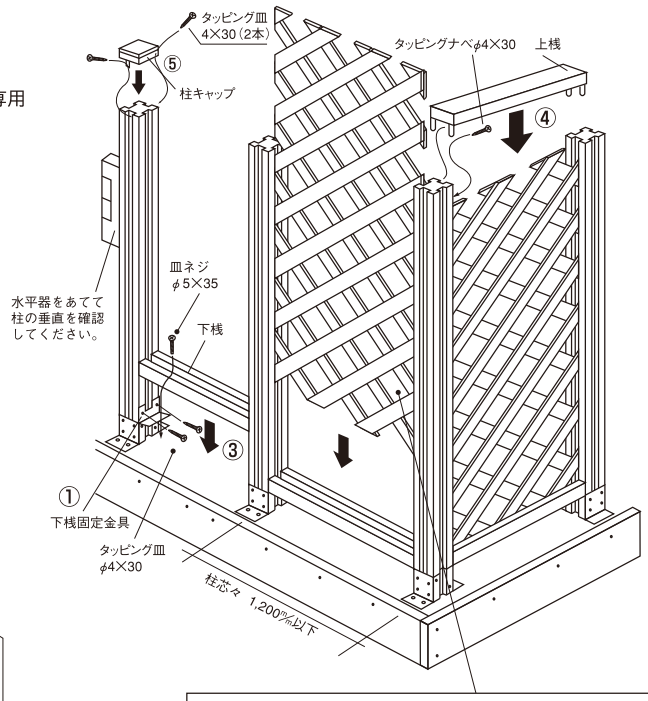

柱芯々が1,200㎜以上の場合

フェンスと下桟・上桟をカットしてご使用ください。
※ストライプフェンスについては一度片側の組み立てビスを抜いた後カットして、もう一度ビスを打ち込んでください。

4 控え柱の取り付け

① 右図寸法にて柱に欠き込みを入れてください。
② 控え柱固定金具を柱のミゾに固定してください。
③ 控え柱を床面と柱に固定してください。

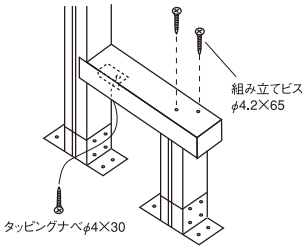

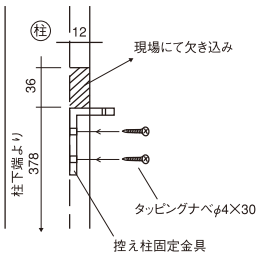

控え柱

※施工される前に「安全上の注意事項」（P.53）をお読みください。

1 控え柱の取り付け

① 右図寸法にて柱に欠き込みを入れてください。
② 控え柱固定金具を柱ミゾに固定してください。
③ 控え柱を床面に固定してください。

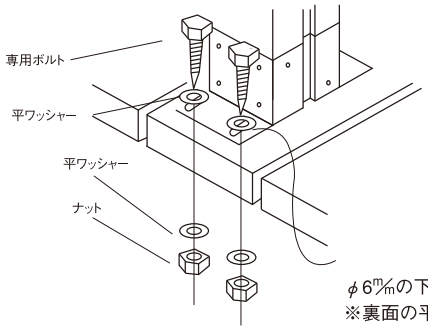

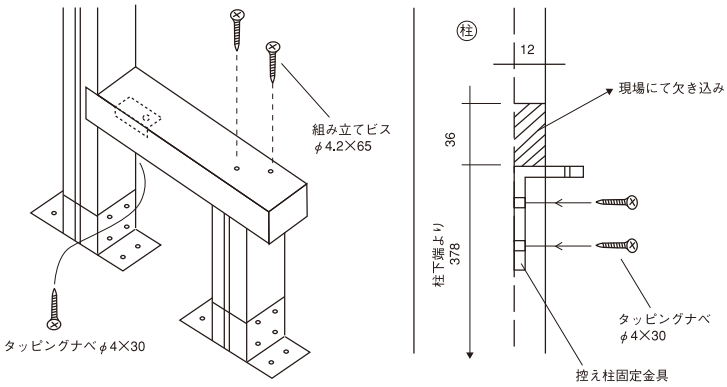

φ6㎜の下穴（貫通）を開けてから専用ボルトを打ち込んでください。
※裏面の平ワッシャーとナットが大引き等に干渉する場合、下穴を深さ60㎜以上あけてください。
（このとき裏面の平ワッシャーとナットは使用しません。）

2 控え柱（コーナー用）の取り付け

※ベンチをL型タイプに施工する場合、控え柱（コーナー用）をご使用ください。

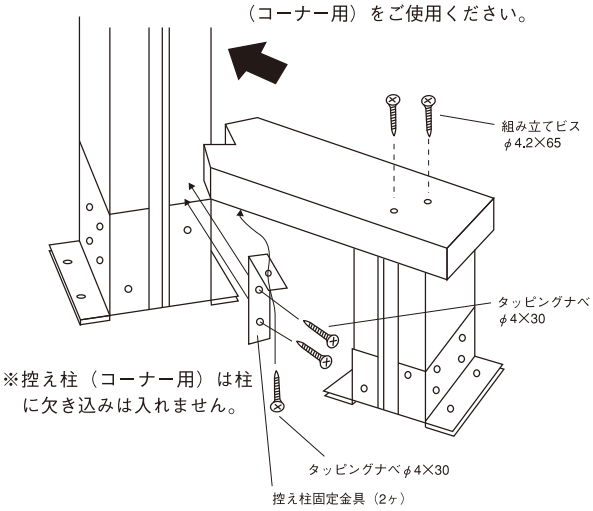

※控え柱（コーナー用）は柱に欠き込みは入れません。

ベンチ納まり断面図

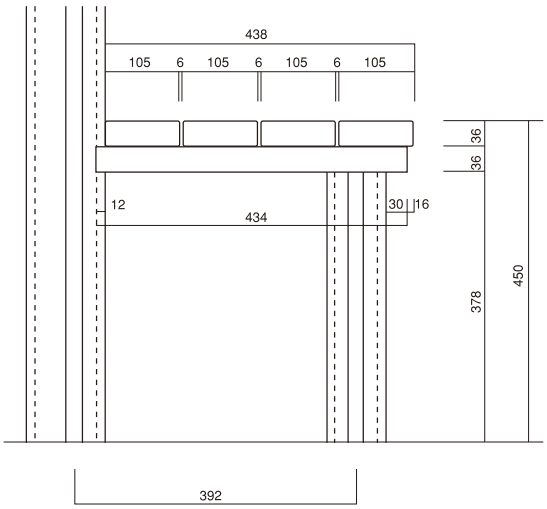

ベンチ直タイプ施工

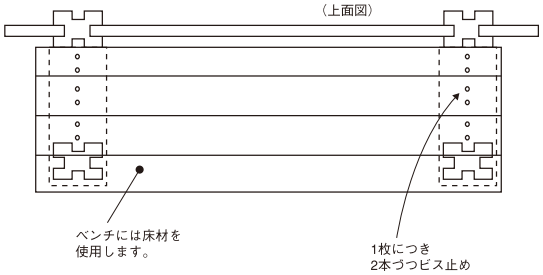

ベンチコーナータイプ施工

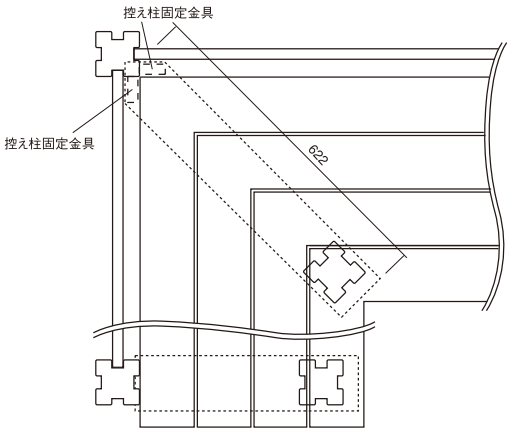

楽ラクデッキ

2013年6月末 生産終了予定

施工にあたっては、特殊な場合を除き、基本的に次の順序で行います。

施工手順	作業のポイント
1 商品の確認	●部材数　●部材のサイズ　●塗装色
2 現場の確認	●障害物（庭木、庭石、戸袋、室外機、雨樋）の位置 ●地中配管の位置
3 水盛・墨出し・束石の設置	●四隅角の高低差のバランス ●束石が水平となるように
4 束柱の設置	●束柱の配置場所ごとの金具の取付け
5 パネル受けの仮並べ・固定	●床板パネルの向きに注意しながら並べる
6 床板パネルの仮並べ・固定	●隣接するパネルとのクリアランスが均等になるように
7 幕板の固定	●留め納め部分は面取りをしてください
8 フェンスユニットの固定	●フェンスユニットが垂直に立つように
9 手摺・役物の取付け	●手摺のジョイント部に隙間ができないように

基礎納まり図

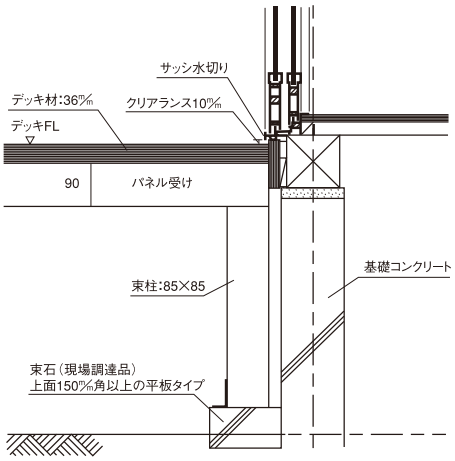

1 2 3

①～③についてはP.40をご参照ください。壁際の基礎納まり図は上図のようになります。
※束石は住宅基礎に干渉しますので、平板タイプをご使用ください。

4 束柱の設置

（単位：㎜）

①基礎納まり図を参考に、束柱の必要な長さを割り出し、長さをカットしてください。

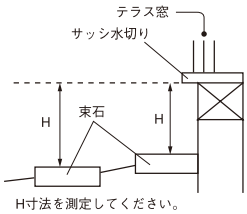

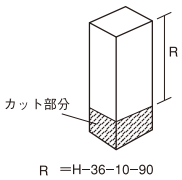

●束柱の長さカット後の納まり

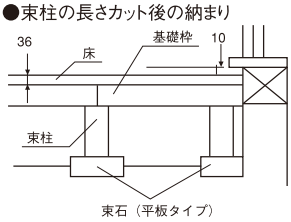

②束柱に金具を取付けます（タッピングビス皿φ4×30を使用して、下図矢印部分をビス固定）。

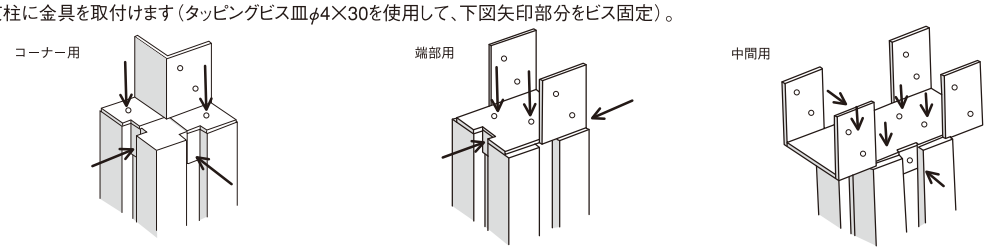

③束柱をそれぞれの位置に、向きに注意して配置します。

⚠ 注意

端部の芯々寸法は837㎜、端部にはさまれた中間の芯々寸法は880㎜にセットしてください。

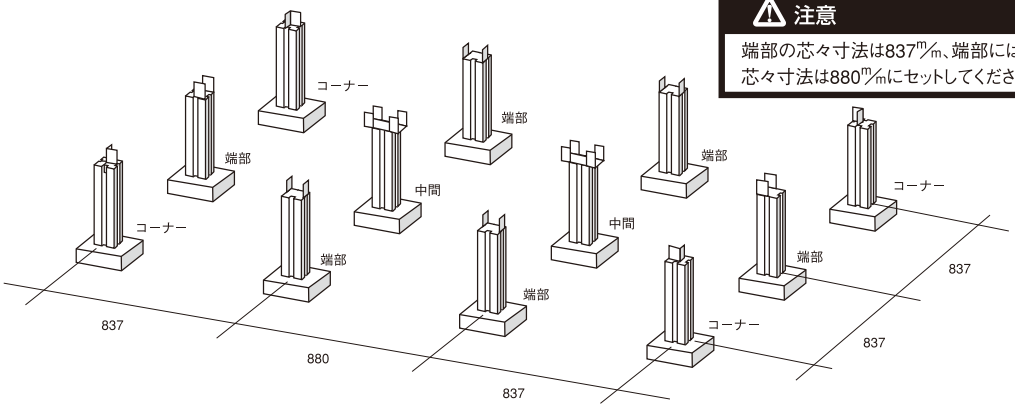

2013年6月末 生産終了予定

※施工される前に「安全上の注意事項」（P.53）をお読みください。

5 パネル受けの仮並べ・固定

①床板パネルの貼り方向に注意して、パネル受けを仮並べします。

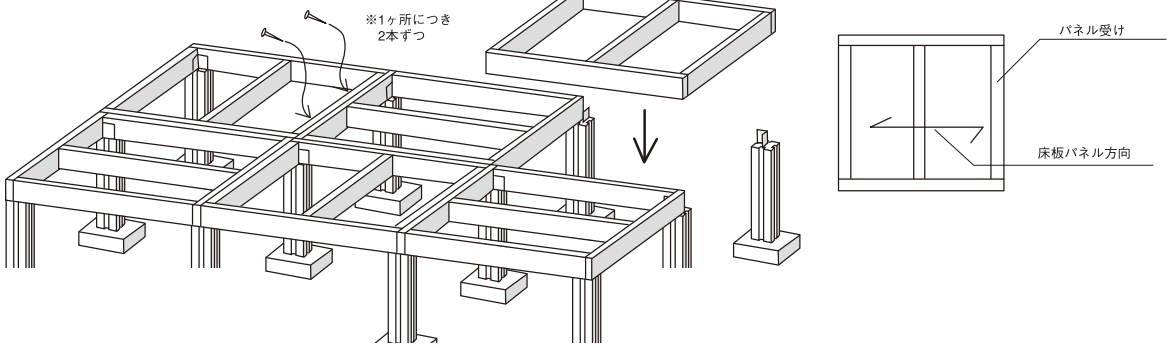

②パネル受けと束柱をタッピングビスφ4×30で固定します。
次にパネル受けどうしが接するところは1ヶ所につき2本ずつ、組立ビス（φ4.2×65）で連結します。

●床板パネルを同じ方向に並べる場合

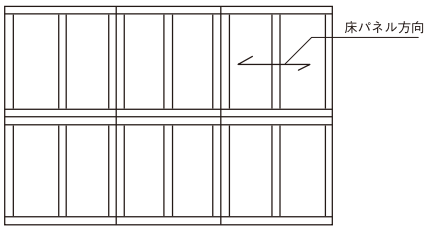

※パネル受けを同一方向に配置します。

●床板パネルを直交方向に並べる場合

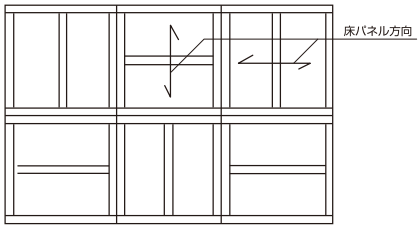

※パネル受けを直交方向に配置します。

●パネル受けと束金具の収まり

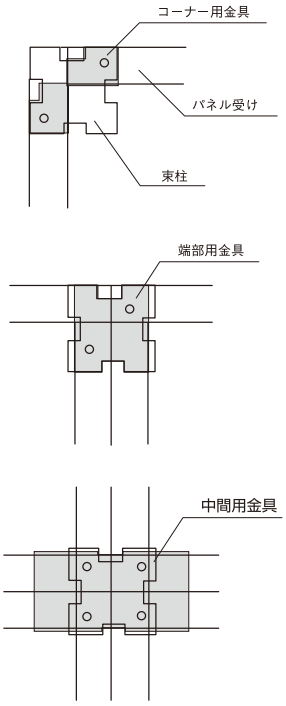

束柱を束石に設置する際、床伏せ図で外周になる束柱には束固定金具を使用するか、もしくは羽子板付束石（現場調達品）を使用し、束石と束柱を固定してください。

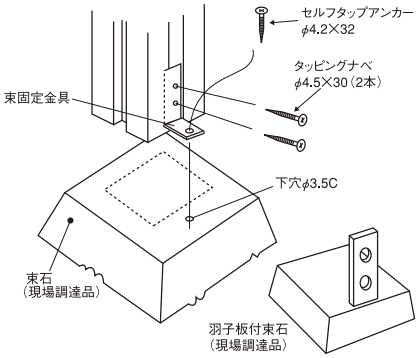

⚠ 注意

ウッドデッキは建物の壁及び庭の地面に固定金具等でしっかりと固定してください。さもないと傾いてウッドデッキが破損しやすくなったり、転倒してケガをする恐れがあります。

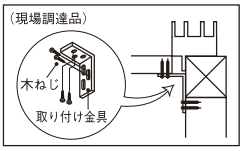

6 床板パネルの仮並べ・固定

床板パネルを仮並べして、パネル受けと床板パネルの外周のクリアランスが均一になるようにして組立ビス（φ4.2×65）で床板パネル1枚につき4ヶ所固定します。

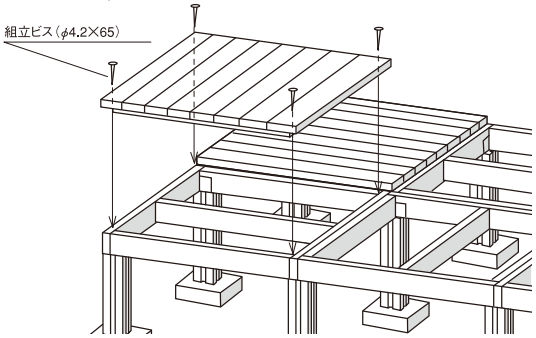

7 幕板の固定

幕板を250㎜～300㎜ピッチにて、パネル受けに固定していきます。

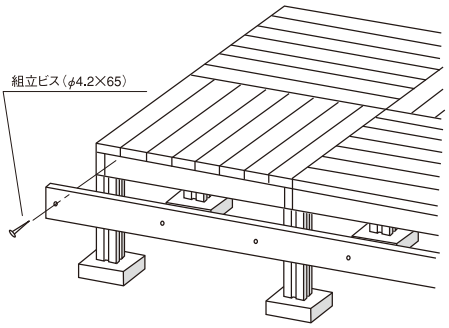

8 フェンスユニットの固定

①フェンスユニットを六角コーチボルトで固定します。

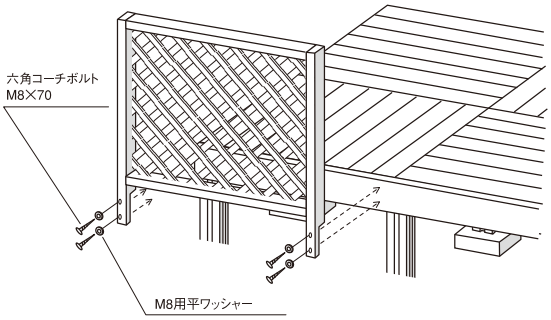

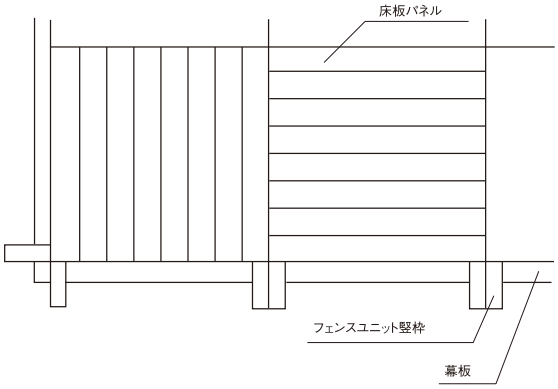

※フェンスユニット取付位置は、フェンスユニットの竪枠外を床板パネル外に合わせます。

②床パネルとフェンスユニットの根元にL型金具を取付けます（フェンスユニット竪枠1ヶ所につき1個）。

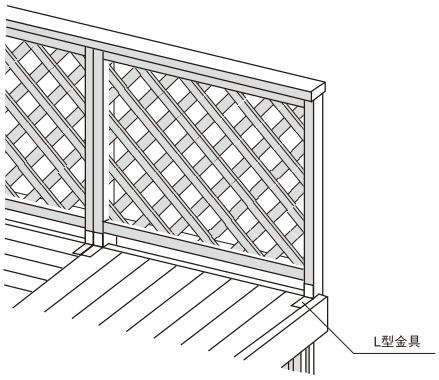

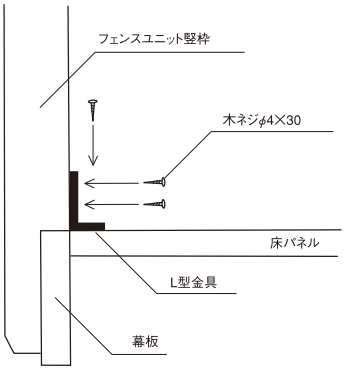

9 手摺・役物の取付け

①手摺を必要な長さにカットし、フェンスユニットの上面に裏面からビス打ちして固定します。

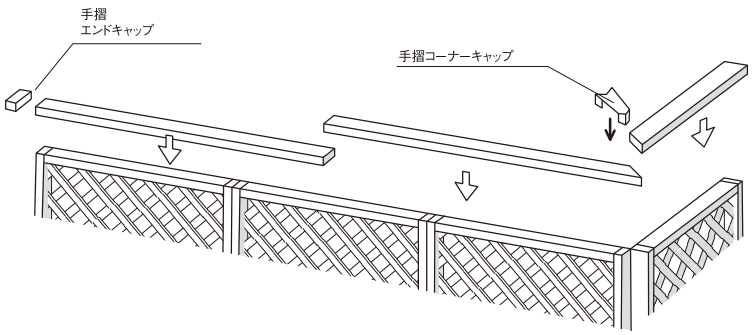

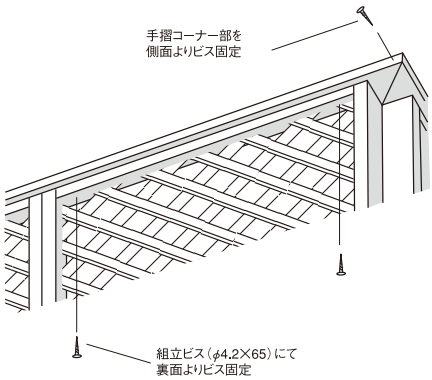

②手摺エンドキャップ・手摺90°コーナーキャップを取付けます。

木製フェンス（ブロック／GL埋込み用）

ブロック埋込み用 適用フェンス（H=800・1,100・1,800タイプのみ）　●ラチスフェンス　●格子フェンス　●ルーバーフェンス

1 基礎の設置〔施工方法は省略〕

柱芯々ピッチは1,200㎜です。
該当部はモルタル充填しないでください。

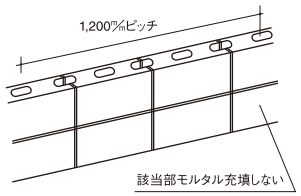

コンクリートブロック基礎

2 金具の取付け

柱へ下桟固定金具の取り付け

① 下桟を取り付ける柱面に柱下端より30㎜のところにスミ出しをしてください。

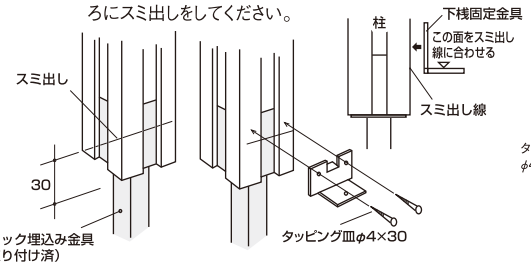

上桟へ上桟固定金具の取り付け

② 上桟に固定金具を専用ビスで固定します。
※ビス材込みの際φ1.0～1.5程度の下穴を上桟側に開けてください。

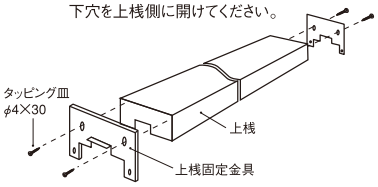

3 フェンスの施工

① 柱を所定の位置に仮止めしてください。
② 下桟を下桟固定金具に固定してください。
③ フェンスを柱間に差し込んでください。
④ 上桟を固定してください。
⑤ フェンスの通り、建入れを確認後、仮押えして、柱脚部にモルタルを充填してください。
⑥ 柱キャップを柱上部へ固定してください。

柱芯々が1,200㎜以上の場合
フェンス・下桟・上桟をカットしてご使用ください。
※ストライプフェンスについては一度片側の組み立てビスを抜いた後カットして、もう一度ビスを打ち込んでください。

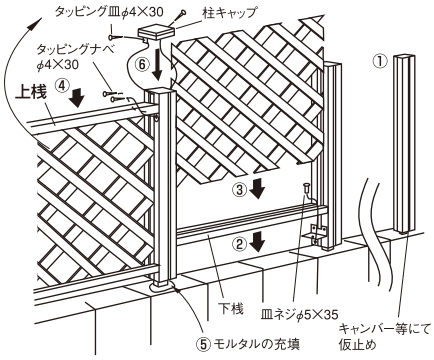

GL埋込み用 適用フェンス（柱L＝1,100・1,800・2,200タイプのみ）　●ラチスフェンス　●格子フェンス　●ルーバーフェンス

1 金具の取り付け

柱へ下桟固定金具の取り付け

下桟を取り付ける場所を確認して柱下端より130㎜のところにスミ出しをして、スミ出し線に金具下端を合わせて、ビス固定してください。

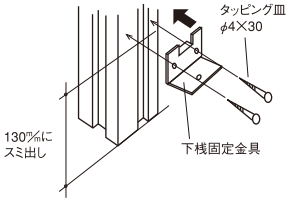

柱にGL埋込み金具の取り付け

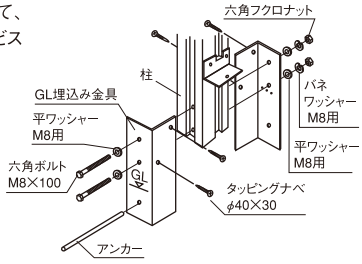

柱・桁連結金具の取り付け

※柱の上端から30㎜下に金具の上端を合わせて取付けてください。

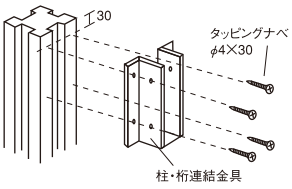

上桟へ上桟固定金具の取り付け

上桟に固定金具を専用ビスで固定します。
※ビス打ち込みの際φ1.0～1.5程度の下穴を上桟側に開けてください。

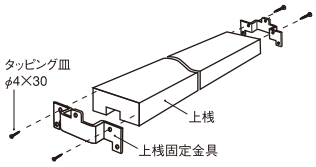

2 フェンスの施工

（右図は柱L＝2,200タイプです。
柱L＝1,100タイプでは桁の取り付けはありません。）

① 基礎穴を掘り、柱を仮固定して、モルタルを充填してください。
② 下桟を下桟固定金具に固定してください。
③ フェンスを柱間に差し込んでください。
④ 上桟を固定してください。
⑤ 桁を桁連結金具に固定ください。
（柱L＝2,200タイプのみ）
⑥ 柱キャップを柱上部へ固定してください。

柱芯々が1,200㎜以下の場合
フェンス・下桟・上桟をカットしてご使用ください。
※ストライプフェンスについては一度片側の組み立てビスを抜いた後カットして、もう一度ビスを打ち込んでください。

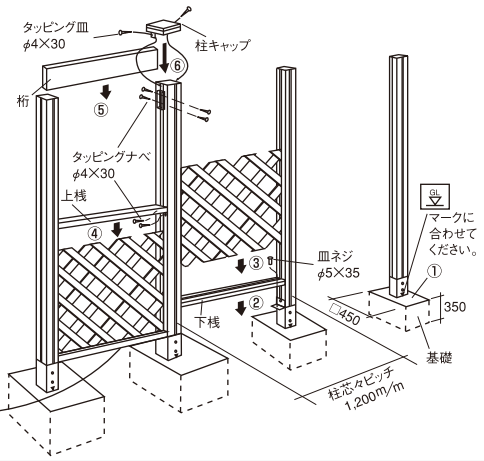

木製フェンス（フェンス扉）

※施工される前に「安全上の注意事項」（P.53）をお読みください。

1 金具の取り付け

柱にGL埋込み金具の取り付け

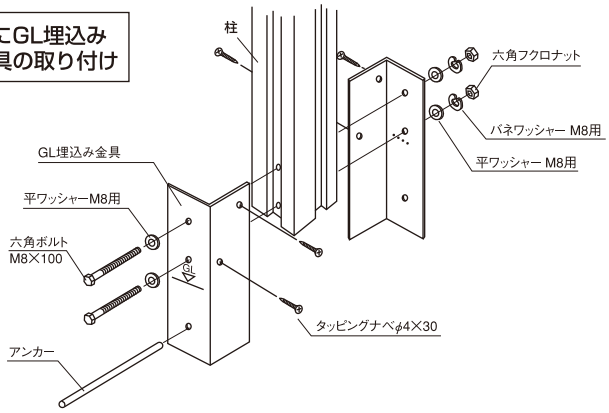

柱にフェンス扉用丁番金具（下側）の取り付け

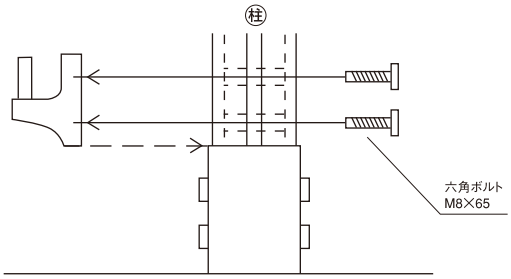

2 フェンス扉の取り付け

① 基礎穴を掘り、柱を仮固定して、モルタルを充填してください。
（デッキ上施工の場合、柱のデッキへの固定は、P.43の方法にて固定します）
② 扉タテ框の木口に、木口プレートを固定してください。
③ 下側の丁番金具にフェンス扉を差し込んでください。
④ 上側の丁番金具を差し込みます。
⑤ 上側の丁番金具をボルト固定してください。
⑥ レバーハンドルをフェンス扉に固定してください。
⑦ 柱にハンドルストッパーを2ケビス固定してください。

Information

- 扉開閉時に扉が公道（道路面）等へ飛び出さない位置に設置してください。
- 施工完了後に扉の開閉チェックを行ない、不具合がないか確認してください。

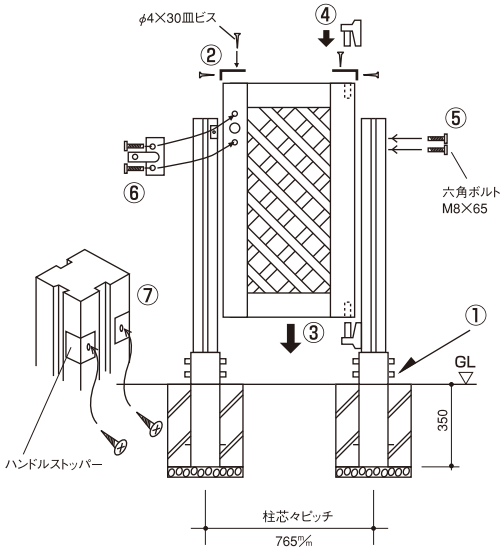

柱キャップ（樹脂製）

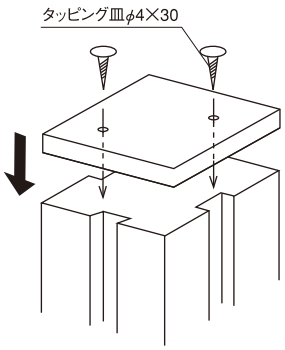

手摺用オプション部材

手摺エンドキャップ

手摺エンドキャップご使用の際は手摺を柱より20㎜以上出しておいてください。

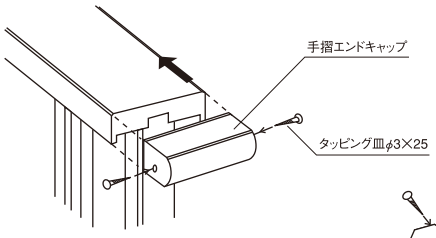

手摺中間ジョイント

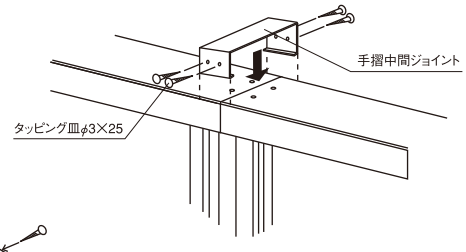

手摺90度コーナーキャップ

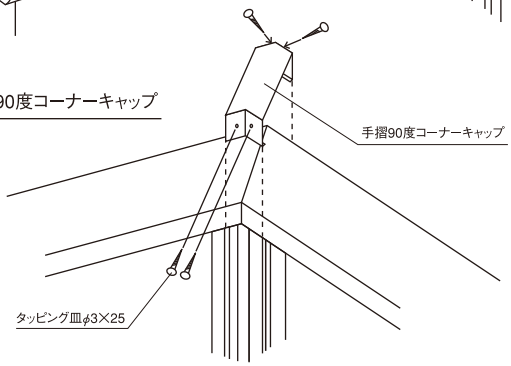

金具一覧

	品名	品番	設計価格	説明		発注単位	使用箇所
フリープラン型／楽ラクデッキ	❶ 柱固定金具（2個入）	WEKK21	¥2,520（¥2,400）	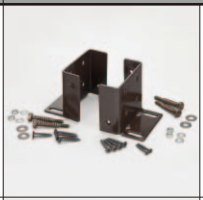	デッキ用柱を床板に固定する金具	1	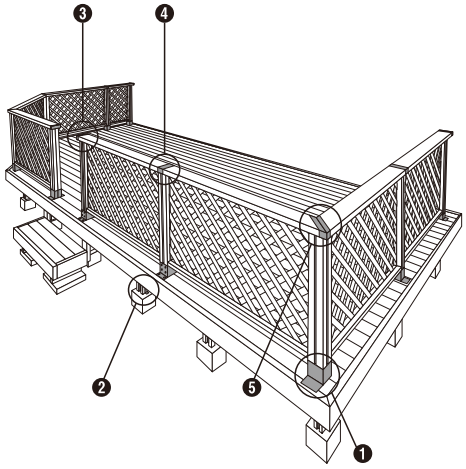
	❷ 束固定金具（4個入）	WEKK10	¥1,890（¥1,800）		束石と束柱を固定するL型金具	1	
	❸ 手摺エンドキャップ（樹脂製）（1個入）	WEKW11	¥557（ ¥530）	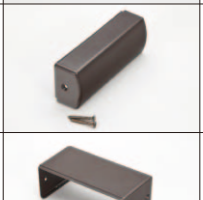	フェンス上部の手摺に使用するエンドキャップ	1	
	❹ 手摺連結キャップ（樹脂製）（1個入）	WEKW12	¥494（ ¥470）	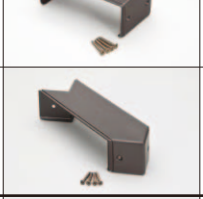	フェンス上部の手摺を直線で連結する際、使用するキャップ	1	
	❺ 手摺コーナーキャップ（樹脂製）（1個入）	WEKW13	¥557（ ¥530）		フェンス上部の手摺のコーナー箇所を直角(90°)に連結する際、使用するキャップ	1	
楽ラクデッキ	❻ 束固定金具（コーナー用）（1個入）	WEKK31	¥1,260（¥1,200）	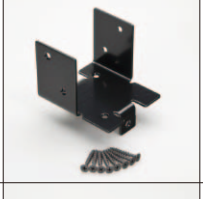	束柱に取り付け、コーナー箇所のパネル受けを固定する金具	1	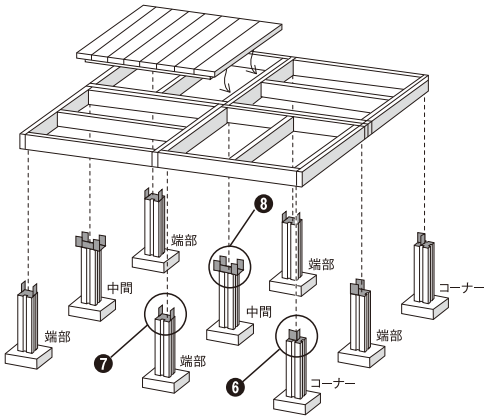
	❼ 束固定金具（端部用）（1個入）	WEKK32	¥1,260（¥1,200）	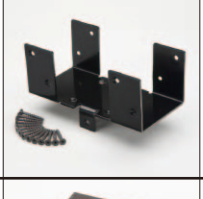	束柱に取り付け、デッキ外周部分のパネル受けを固定する金具	1	
	❽ 束固定金具（中間用）（1個入）	WEKK33	¥1,365（¥1,300）		束柱に取り付け、パネル受け同士を固定する金具	1	
埋め込み用フェンス	❾ 柱キャップ（樹脂製）（1個入）	WEKW14	¥431（ ¥410）		柱の上部に取り付ける化粧キャップ	1	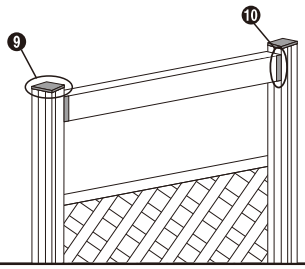
	❿ 桁連結金具（4個入）	WEKK14	¥4,935（¥4,700）		H2,200用のみ：フェンス上部にある桁とフェンスを固定する金具	1	
フリープラン型／楽ラクデッキ	組立専用ビス（200本入）	WEKB21	¥6,720（¥6,400）			1	ウッドデッキ専用ビス（L65）

商品のアフターサービスと保証期間

（アフターサービス）

アフターサービスのお問合せは、お買い求めいただいた販売店・工事店もしくは弊社最寄の支店・営業所にご連絡ください。
保証期間経過後は、有料修理となります。

（保証期間）

お引渡し日（注1・注2）を起点として、2年間（一部商品は1年間）保証致します。（対象商品と保証期間一覧表参照）

注1）改修工事の場合・・・工事完了日
注2）分譲住宅の場合・・・建築主様への引渡し日

（保証内容）

使用説明書・施工説明書・本体添付ラベル等の注意書きに沿った施工・使用状態で、保証期間内に生じた、弊社の責任に起因する商品の不具合は、無料修理させて頂きます。
（下記の免責事項に該当するものを除く）

（免責事項）

保証期間内であっても、次のような場合には有料（商品・部品代＋技術料＋出張料）となります。

①建物の設計・施工に起因する不具合。
②施工説明書に記載された方法以外の施工内容に起因する不具合。
③用途外に使用された場合の不具合（例えば、内装ドアを屋外との仕切りに使用された場合）。
④仕上げ面のキズなどの不具合で、引渡し時に申し入れがなかったもの。
⑤商品発売時、実用化された技術では予防する事が不可能であった現象に起因する不具合。
⑥引渡し後の使用上の誤り、調整不備又は不適切なメンテナンスによる不具合。
⑦取扱説明書記載事項から逸脱した使用に伴う、消耗や摩耗による不具合。
⑧消耗性部品の取替えや修理に起因した不具合。
⑨重量物（ピアノ・本棚・運搬用台車等）の影響による割れや凹みなどの不具合。
⑩冷暖房に起因する室内の乾燥による隙間・反り・キシミ音などの不具合。
⑪保証期間経過後の申し入れ、または不具合発生後速やかに申し入れがなかったもの。
⑫火災・地震・水害・落雷などの天災地変、公害・塩害・ガス害による不具合。
⑬建築躯体の変形など商品以外の不具合で生じた故障及び損傷。
⑭犯罪など不法な行為に起因する不具合。
⑮環境が悪い場所で（例えば、部屋内外の温度が極端に違う部位で、又極端に乾湿を繰り返す場所など）使用されたことに起因する不具合。
⑯犬・猫・鳥・鼠など小動物の害による不具合、納入後一年以上経過したキクイムシなどによる虫害。
⑰経時変化による変退色、汚れ、劣化、摩耗など。
⑱その他、上記免責事項に準ずると見なされるもの、並びに上記免責事項以外で商品に起因する品質不良でないもの。

（対象商品と保証期間の一覧表）

商品分類	保証事項	保証箇所	対象不具合現象	期間
建具（ドア・引戸・開閉間仕切り・収納扉）	使用上著しい支障が生じない事	扉・枠・ガラス・鏡	本体及び開口の変形や変質による機能が損なわれる等（反り・剥れ・割れ）	2年間
	使用上の支障や外観上著しい変質が生じないこと	金具類	部品の破損・変形・作動不良や錆変色などにより機能が損なわれる等	2年間
造作材	外観上著しい変形・変質が生じないこと	基材・表面	変形・変質など（反り・剥れ・変色・割れ）	2年間
玄関収納	使用上著しい支障が生じない事	扉・ボックス・ガラス鏡	本体及びボックスの変形や変質により機能が損なわれる等（反り・剥れ・割れ）	2年間
	使用上の支障や外観上著しい変質が生じないこと	金具類・樹脂棚	部品の破損・変形・作動不良や錆変色などにより機能が損なわれる等	2年間
壁厚収納	使用上著しい支障が生じない事	扉・ボックス・ガラス鏡	本体及びボックスの変形や変質により機能が損なわれる等（反り・剥れ・割れ）	2年間
	使用上の支障や外観上著しい変質が生じないこと	金具類・樹脂棚	部品の破損・変形・作動不良や錆変色などにより機能が損なわれる等	2年間
腰壁	外観上著しい変形・変質が生じないこと	基材・表面	変形・変質など（反り・剥れ・変色・割れ）	2年間
収納（erabo・押入れ）	使用上著しい支障が生じない事	扉・ボックス・ガラス鏡	本体及びボックスの変形や変質により機能が損なわれる等（反り・剥れ・割れ）	2年間
	使用上の支障や外観上著しい変質が生じないこと	金具類・樹脂棚	部品の破損・変形・作動不良や錆変色などにより機能が損なわれる等	2年間
床材	外観上著しい変形・変質が生じないこと	基材・表面	変形・変質など（反り・剥れ・変色・割れ）	2年間
階段材	外観上著しい変形・変質が生じないこと	基材・表面	変形・変質など（反り・剥れ・変色・割れ）	2年間
カウンター	外観上著しい変形・変質が生じないこと	基材・表面	変形・変質など（反り・剥れ・変色・割れ）	2年間
インテリアボード	外観上著しい変形・変質が生じないこと	基材・表面	変形・変質など（反り・剥れ・変色・割れ）	2年間
内装壁材・天井材	外観上著しい変形・変質が生じないこと	基材・表面	変形・変質など（反り・剥れ・変色・割れ）	2年間
ウッドエクステリア	外観上著しい変形・変質が生じないこと	基材・表面	変形・変質など（反り・剥れ・変色・割れ）	1年間
キッチン・バス洗面化粧台	別途、商品別の保証書があります。			

その他注意事項

1）遮音性能・床衝撃音遮断性能、吸音性能については、一定の条件下で測定された数値であり、施工現場や居住後における性能を保証するものではなく、保証の対象外とします。
2）また、下地材に関しても前項と同様に保証の対象外とします。

ウッドデッキを末永くご愛用いただくために…

ウッドデッキやウッドフェンスは、厳選したニュージーパイン®の乾燥無垢材を出来る限りジョイント無しで使用し、
適切なお手入れを施すことで屋外使用に耐えうる商品設計となっています。

天然木には以下の様な経年変化があります。ご理解とご了承をいただきます様よろしくお願いいたします。 ※経年変化は、環境や設置場所によって異なります。

1 腐朽、虫害、カビについて

高い耐久性を維持するため、加圧注入による防腐・防蟻処理を行っておりますが、ご使用いただく環境や設置場所によっては、腐れや白アリまたはカビなどの被害を受ける可能性があります。特に水はけの悪い所や、換気の悪い場所へ設置される場合はご注意ください。

2 変色について

風雨や紫外線などにより色が褪せてきます。また大気中に含まれる物質（特に鉄分）によって汚染される場合もあります。

変色

汚染（鉄汚染）

3 割れ、反りについて

木材は、乾燥と湿潤の繰り返しによる表面のひび割れ、反り、曲がりが発生します。木材の持つ特徴なのでご了承ください。

表面割れ

反り

4 節割れ、節欠け、入皮

製品には、限られた天然資源を有効に活かすため、使用に差し支えのない範囲で欠点が入っております。経年変化後、欠点の部分の割れや欠けることがあります。

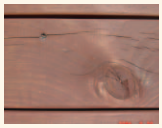
節割れ

節欠け

入皮

5 松ヤニについて

弊社製品には、材料によってはヤニが発生する場合があります。ヤニの発生を抑制する処理を行っておりますが、ヤニツボ等が存在する部分ではヤニが発生する場合があります。

松ヤニ

高い防腐・防蟻性能を実現。

使用部材には乾式加圧注入による薬剤処理を実施。腐れの原因でもある腐朽菌の発生を抑えながら、シロアリなどの害虫も防止し、抜群の耐久性を実現しました。JAS規格保存処理基準K4相当の部材です。

屋外遊具と同じK4レベルの防腐処理を施しています。

JAS性能区分	主な用途と耐用年数の目安
K3	土台、デッキ　屋外湿潤下で20年
K4	**屋外遊具　野外設置で10年**
K5	枕木　野外設置で20年

※JAS性能区分=針葉樹構造用製材JAS規格の保存処理基準

注入薬剤は、AQ認定薬剤である低毒性の「ニコチニル・アゾール系防腐防蟻薬剤（又はニッサンクリーンCI）」を使用。水に溶けないため、処理木材から溶脱することがなく、屋外に使用しても優れた効力を維持できます。また、急性経口毒性値※LD50（ラット）は、食塩より安全です。

※急性経口毒性値・・・薬剤の安全性を示す指標です。

紫外線や雨から守り、いつまでも美しく。

木にとって屋外は非常に過酷な環境。風雨や紫外線はもちろん、時を重ねることで木材は次第に色あせていきます。ウッドワンでは、木材を保護するための木材保護塗料を塗布。さらに、美しい木の風合いをいつまでもお楽しみいただくため、1年※をめどに再塗装していただくことをご提案しています。

※再塗装までの期間は、使用環境によります。

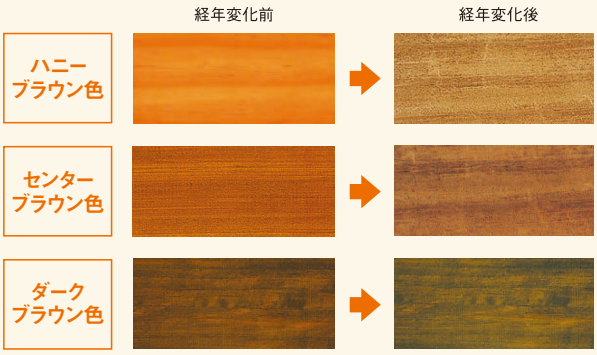

※写真は参考写真です。実際はリブ柄となります。

木も生き物です。
環境に合わせて永くご使用いただくために。

天然木を使用しているため、表面にカビや鉄汚染が発生することがあります。これは大気中に含まれる鉄が木材表面に付着して変色したり屋外環境に発生する強いカビによって変色を引き起こすためです。鉄汚染除去方法はシュウ酸※を水に溶かした5%の水溶液を塗布した後よく水洗いを行ってください。カビは漂白剤などで変色部分を除去し、木材保護塗料の再塗装を行ってください。※薬局で購入可能

カビが付着した状態

ラチスフェンスのクロス部分で、タッカーが浮いてくる場合がありますが、強度等に問題はありません。ペンチ等で押していただくと簡単に戻ります。

お手入れ方法

ウッドデッキのお手入れは、比較的カンタンに行うことができます。
下記の手順をご参考のうえ、ぜひ、ご自身やご家族と一緒にお試しください。

お手入れの前に【お手入れ時期と木材保護塗装料について】

お手入れの周期は、環境や設置場所によって異なりますが色合いが薄れた時がお手入れの必要な時期です。初回のお手入れは、設置後1年以内に行ってください。木材保護効果は、塗り重ねるごとに（2〜3度塗り）向上します。定期的（1年に1度）なお手入れをお勧めします。

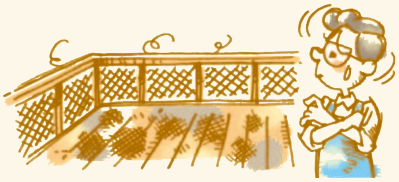

1 道具の準備

お手入れに必要な用具を揃えます。下記の用具は、ホームセンター等で調達することができます。

- 木材保護塗料
- ゴム手袋
- ハケやローラーまたは雑巾
- 容器
- サンドペーパーなど
- その他必要と思われる工具

塗料によって多少異なりますが、木材保護塗料の使用量は1㎡当たり0.1ℓを目安にご用意ください。

2 下地処理

木材の表面を固めのブラシ（金属ブラシは使用不可）でブラッシングしてゴミやほこりなどを取り除いておきます。また表面にササクレやシミ等がある場合は、サンドペーパーで調整してください。汚れがひどい場合は、水洗いしてください。

松ヤニについて

当社製品は、材料によってはヤニが発生する場合があります。ご使用中にヤニが発生した場合は、ヤニ取りクリーナーをご使用になり、ヤニを拭き取ってください。またヤニ取りクリーナーにより色落ちした場合は木材保護塗料を再塗布してください。

3 塗装の前に

塗料は、塗装してある色と同じような色をお選びください。使用前、使用中は塗料をよくかき混ぜてご使用ください。

- 塗装の際には、各塗料に掲載されている注意事項をよく読み、厳守してください。
- 水洗いした場合は、水分がなくなるまで充分に乾かしてください。
- ニスやペンキによる塗装は避けてください。
- 弊社専用木材保護塗料はデッキの色あせ状態に応じて水で希釈してください。原液を塗ると、色もちが良くなりますが、木目が隠れてしまうことがあります。

4 塗装

塗装は、ハケやローラーまたは雑巾を使用し、木目によく染み込むように塗ります。この時、一度に厚く塗ることは避けてください。塗り重ねる時は、充分に乾燥させてから塗り重ねてください。

- 重ね塗りする事で木材保護効果が向上するので、お勧めします。

作業終了

作業終了後、使用した用具はなるべく早く洗浄してください。乾燥させた後も、しばらくの間はよく確認してからご使用ください。

木材保護塗装料の種類

塗り替えについては施工店に一任するか、
当社の使用している木材保護塗料または、
市販の木材保護塗料をご購入のうえ、ご自身で塗り替えてください。

市販の塗料

市販の木材保護塗料には下記等の種類があり、ホームセンターでお求めいただけるものもあります。

- ガーデンエコカラー（和信ペイント）
- サドリン（玄々化学）
- ステンプルーフ（コシイプレザービング）
- キシラデコール（日本エンバイロケミカルズ）
- シッケンズ（トーヨーマテリア）

いずれも比較的容易に塗装できる木材保護塗料です。

塗料

水性のため一般家庭でも安心してご使用いただけます。
さらに含浸性塗料のため塗り直しが容易です。

4.0ℓ缶

0.7ℓ缶

カラー選択

T…ハニーブラウン色

F…センターブラウン色

D…ダークブラウン色

品名	品番	内容量	設計価格
木材保護塗料0.7リットル缶	WEKT11-□	0.7ℓ	¥3,675（¥ 3,500）
木材保護塗料4.0リットル缶	WEKT12-□	4.0ℓ	¥15,855（¥15,000）

□には、カラー記号が入ります。
※塗料によって多少異なりますが木材保護塗料の使用料は1㎡当たり0.1ℓを目安にご用意ください。
※塗料はデッキの色あせ状態に応じて水で希釈してください。

ヤニ取りクリーナー

品名	品番	内容量	設計価格
ヤニカット400cc	ZY1811	400cc	¥3,675（¥3,500）

安全上のご注意

⚠ 警告

使用に際して以下の注意が守られない場合、人が死亡または重傷を負う恐れがあります。確実にお守りください。

手すりの近くに足場となるような台を置かないでください。

幼児や小さなお子様が手すりに上がったり、乗り越えて転倒する恐れがあり、大変危険です。

フェンス及びフェンス扉は転落防止柵ではありません。

揺すったり、よじ登ったりしないでください。ケガをしたり、製品が破損する恐れがあります。

⚠ 注意

使用に際して以下の注意が守られない場合、住まわれる方の傷害または財産上の損害が生じる恐れがあります。確実にお守りください。

履き物をはいてご使用ください。

素足や靴下で歩くと部材のささくれなどによりケガをする恐れがあります。また日中、日差しが強い時に裸足で歩くと火傷をする恐れがあります。特に幼児や小さいお子様が使用される時は、十分ご注意してください。

天然木を使用のため、ささくれ・ひび割れ等が生じることがあります。

経年変化によりささくれ・ひび割れ等が生じることがありますのであらかじめご了承ください。特に手に触れる場所（手すり・フェンス・ウッドデッキ等）にささくれが生じた場合は、ケガをする恐れがありますので、定期的にチェックしヤスリやサンドペーパーで除去してください。

木材保護塗料の再塗装をしてください。

天然木を使用しているため、塗装済部材は経時変化と共に紫外線等により色褪せが生じます。長期間美しく保たせるためにも木材保護塗料を一年を目処に再塗装してください。使用環境の厳しい場所では早めの再塗装を行ってください。

ウッドデッキの上に植木鉢やプランター等を長時間置かないでください。

ウッドデッキが湿気等で腐食する恐れがあります。また、土に含まれる鉄分によって、デッキ表面に鉄汚染（黒いしみ）が生じる恐れがあります。

ステップに飛び乗ったり、飛び降りたりしないでください。

製品が破損し、ケガをする恐れがあります。

定期的に釘・木ネジ・ボルトのゆるみをチェックし、ゆるみがあれば直ちに補強してください。

ゆるみのチェックは手で揺するなどして確認してください。特にフェンスがついている場合にはボルト・ナットを時々締め直してください。木の動きの大きい箇所で、木ネジが破損した場合は、木ネジを打ち直してください。

フェンス及びフェンス扉等へ直に洗濯物や布団等を置かないでください。

樹液や汚れが付着したり、色移りすることがあります。

本製品をなめたり、かじったりしないでください。

安全な材料を使用しておりますが、健康を害する恐れがあります。

定期的にチェックをしてください。

長期間使用されますと、劣化破損によりケガをする恐れがありますので定期的にチェックをしてください。異常を発見し、ご自分で修理が難しい場合には、使用を中止して施工業者様へご連絡してください。

事業所一覧

本　　社　〒738-8502　広島県廿日市市木材港南1-1　TEL(0829)32-3330／FAX(0829)32-5524

北海道・東北

北東北営業所　〒020-0866　岩手県盛岡市本宮6-12-51
☎(019)656-5135／FAX(019)656-5136

仙台営業所　〒983-0002　宮城県仙台市宮城野区蒲生字須賀前103-5
☎(022)388-6131／FAX(022)388-6132

福島営業所　〒963-0111　福島県郡山市安積町荒井字丈部内8-1
☎(024)946-6501／FAX(024)946-6506

札幌営業所　〒062-0020　北海道札幌市豊平区月寒中央通2-4-17
☎(011)853-6565／FAX(011)853-6585

関東

高崎営業所　〒370-0851　群馬県高崎市上中居町379-1
☎(027)325-5077／FAX(027)327-7855

熊谷営業所　〒360-0803　埼玉県熊谷市柿沼990-1
☎(03)5842-6366／FAX(048)526-8650

新潟営業所　〒950-0922　新潟県新潟市中央区山二ツ2-17-24
☎(025)287-0888／FAX(025)257-1157

宇都宮営業所　〒321-0954　栃木県宇都宮市元今泉4-8-19
☎(028)639-5551／FAX(028)639-5444

大宮営業所　〒330-0852　埼玉県さいたま市大宮区大成町1-476
☎(048)666-6311／FAX(048)652-1043

多摩営業所　〒190-0002　東京都立川市幸町1-25-23 ヴィレッジ20 1F
☎(042)537-5432／FAX(042)537-5400

水戸営業所　〒310-0836　茨城県水戸市元吉田町261-4
☎(029)304-6110／FAX(029)304-6120

柏営業所　〒277-0832　千葉県柏市北柏1-10-19
☎(04)7162-2683／FAX(04)7162-2685

千葉営業所　〒260-0843　千葉県千葉市中央区末広2-12-6
☎(043)305-0972／FAX(043)265-6411

東京支店　〒112-0004　東京都文京区後楽2-2-23
飯田橋ビル2号館本館4F
☎(03)5842-6251／FAX(03)5842-6255

横浜営業所　〒224-0012　神奈川県横浜市都筑区牛久保1-1-7
☎(045)913-0012／FAX(045)913-0025

相模原営業所　〒252-0303　神奈川県相模原市南区相模大野7-11-2 リブロ相模大野2F
☎(042)765-7001／FAX(042)765-0033

中部

静岡営業所　〒422-8036　静岡県静岡市駿河区敷地1-3-1
☎(054)237-1000／FAX(054)237-1155

豊橋営業所　〒441-8074　愛知県豊橋市明海町5-31
☎(0532)23-3333／FAX(0532)23-5221

浜松営業所　〒435-0045　静岡県浜松市中区細島町7-11 カワ清東山第2ビル2F
☎(053)467-1181／FAX(053)467-1182

長野営業所　〒390-0825　長野県松本市並柳1-5-14
☎(0263)27-6301／(0263)29-0788
FAX(0263)24-3083／(0263)29-0755

名古屋支店　〒485-0039　愛知県小牧市外堀4-88
☎(0568)72-8253／FAX(0568)73-1058

三重営業課　〒514-0817　三重県津市高茶屋小森町2851-1
☎(059)238-2030／FAX(059)238-2032

岐阜営業所　〒500-8383　岐阜県岐阜市江添2-9-20
☎(058)268-0074／(058)278-0088
FAX(058)272-5554

岡崎営業所　〒444-0814　愛知県岡崎市羽根町小豆坂169-1
☎(0564)71-7373／FAX(0564)71-1801

北陸・京滋

金沢営業所　〒921-8801　石川県野々市市御経塚4-72
☎(076)249-6206／FAX(076)240-2242

福井出張所　〒910-0846　福井県福井市四ツ井1-17-30 フジビル1F B号室
☎(0776)57-1305／FAX(0776)57-1308

富山出張所　〒939-8271　富山県富山市太郎丸西町2-7-12 AYタウンB室
☎(076)425-6511／FAX(076)425-6550

京都営業所　〒612-8447　京都府京都市伏見区竹田西内畑町58
☎(075)604-0673／FAX(075)604-0671

滋賀営業所　〒520-3015　滋賀県栗東市安養寺7-6-23
☎(077)554-8555／FAX(077)554-8550

近畿

大阪支店　〒561-0804　大阪府豊中市曽根南町3-20-14
☎(06)6862-1212／FAX(06)6862-0853

南大阪営業所　〒596-0012　大阪府岸和田市新港町10-7
☎(072)437-2921／FAX(072)436-1744

神戸営業所　〒650-0044　兵庫県神戸市中央区東川崎町1-2-2 HDC神戸4F
☎(078)360-5040／FAX(078)360-5059

姫路営業所　〒672-8048　兵庫県姫路市飾磨区三宅3-26
☎(079)233-6400／FAX(079)231-4666

中国・四国

岡山営業所　〒700-0971　岡山県岡山市北区野田3-23-8
☎(086)242-4180／FAX(086)242-4188

山陰営業所　〒683-0003　鳥取県米子市皆生3-6-11
☎(0859)35-0733／FAX(0859)35-0735

広島営業所　〒738-0023　広島県廿日市市下平良1-12-1
☎(0829)32-3145／FAX(0829)32-5544

福山出張所　〒721-0955　広島県福山市新涯町1-13-7
☎(084)957-0830／FAX(084)957-0851

山口営業所　〒754-0021　山口県山口市小郡黄金町14-10
☎(083)976-0120／FAX(083)976-0125

高松営業所　〒761-0301　香川県高松市林町2536-16
☎(087)867-3515／FAX(087)867-3880

松山営業所　〒790-0951　愛媛県松山市天山1-10-23
☎(089)945-1444／(089)987-7660
FAX(089)945-2555／(089)987-7670

九州

福岡支店　〒816-0941　福岡県大野城市東大利3-8-1
☎(092)581-5710／FAX(092)581-5724

北九州営業所　〒802-0979　福岡県北九州市小倉南区徳力新町2-12-35
☎(093)965-8880／(093)965-1777
FAX(093)965-8882／(093)965-1666

長崎営業所　〒851-0103　長崎県長崎市中里町1201-7
☎(095)838-6881／FAX(095)838-6882

熊本営業所　〒862-0968　熊本県熊本市南区馬渡2-1-20
☎(096)370-8555／FAX(096)370-8575

大分営業所　〒870-0955　大分県大分市下郡南2-2-1
☎(097)567-0851／FAX(097)567-7257

鹿児島営業所　〒890-0055　鹿児島県鹿児島市上荒田町44-30
☎(099)284-1088／FAX(099)284-1055

宮崎営業所　〒880-0856　宮崎県宮崎市日ノ出町4-6-1 清野ビル
☎(0985)26-9588／FAX(0985)26-9488

2012年11月現在

受注生産品　受注生産品

受注生産品は、発注をお受けしてからの生産となり、
出荷までに期間を要します。あらかじめご了承ください。

受 受5 …また、このマークが設計価格や品番、カラーに記載されている場合も受注生産品となります。

受5＝受注後、弊社物流出荷約5日
受7＝受注後、弊社物流出荷約7日
受10＝受注後、弊社物流出荷約10日
確＝発注前に納期の確認をしてください

不明点がございましたら、弊社営業所までお問い合わせください。

受5 受注後、物流出荷約5日の場合

月	火	水	木	金	土	日	月	火	水	木	金	土	日
	❶	❷	❸	❹	—	—	❻						
発注日							物流出荷						

受10 受注後、物流出荷約10日の場合

月	火	水	木	金	土	日	月	火	水	木	金	土	日	月	火	水	木	金	土	日
			❶	❷	—	—	❸	❹	❺	❻	❼	—	—	❽	❾	❿				
		発注日														物流出荷				

●日数は土・日・祝日等を除く営業日でカウントしています。
※発注日は受注締め時間までに「WOODONE NET」で発注いただいた場合となります。
※物流出荷は生産拠点の物流出荷の為、お客様へ届くまでは数日の輸送期間を見てください。
※大量のご発注が入った際には、上記の納期で出荷出来ない場合があります。
※受注後のキャンセル、変更はお受けいたしかねます。ご了承ください。
※弊社休業日等により、納期が異なる場合があります。詳細は弊社の最寄の営業所までお問い合わせください。

ウッドワンプラザのご案内

詳しくは ウッドワンプラザ にて 検索

ウッドワンプラザ広島

〒738-0023　広島県廿日市市下平良1-12-1
TEL（0829）32-6877

ウッドワンプラザ新宿

〒163-1006　東京都新宿区西新宿3-7-1
新宿パークタワー リビングデザインセンターOZONE 6F
TEL（03）5322-6540

ウッドワンプラザ神戸

〒650-0044　兵庫県神戸市中央区東川崎町1-2-2
HDC神戸4F
TEL（078）366-2411

ウッドワンプラザ札幌

〒062-0020
北海道札幌市豊平区月寒中央通2-4-17
TEL（011）853-6565

ウッドワンプラザさいたま

〒336-0926
埼玉県さいたま市緑区東浦和4-13-21
TEL（048）810-4445

ウッドワンプラザ横浜

〒224-0012
神奈川県横浜市都筑区牛久保1-1-7
TEL（045）914-8180

ウッドワンプラザ名古屋

〒460-0022
愛知県名古屋市中区金山2-14-9 ルミエール金山1F
TEL（052）339-2821

ウッドワンプラザ大阪

〒561-0804
大阪府豊中市曽根南町3-20-14
TEL（06）6862-0737

ウッドワンプラザ松山

〒790-0951
愛媛県松山市天山1-10-23
TEL（089）987-7660

ウッドワンプラザ博多

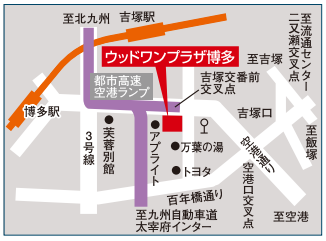

〒812-0042
福岡県福岡市博多区豊2-3-11
TEL（092）412-1488

北海道・東北

ウッドワンプラザ盛岡
岩手県盛岡市本宮6-12-51
TEL（019）656-5135

ウッドワンプラザ仙台
宮城県仙台市宮城野区蒲生字須賀前103-5
TEL（022）388-6131

関東

ウッドワンプラザ高崎
群馬県高崎市上中居町379-1
TEL（027）326-3234

ウッドワンプラザ新潟
新潟県新潟市中央区山二ツ2-17-24
TEL（025）287-0888

ウッドワンプラザ宇都宮
栃木県宇都宮市元今泉5-4-11
TEL（028）683-1088

ウッドワンプラザ多摩
東京都立川市幸町1-25-23 ヴィレッジ20 1F
TEL（042）538-7188

ウッドワンプラザ水戸
茨城県水戸市元吉田町261-4
TEL（029）304-6110

ウッドワンプラザ千葉
千葉県千葉市中央区末広2-12-6
TEL（043）305-0970

中部

ウッドワンプラザ静岡
静岡県静岡市駿河区敷地1-3-1
TEL（054）237-1000

ウッドワンプラザ豊橋
愛知県豊橋市立花町45 光陽ビル1F
TEL（0532）34-5400

ウッドワンプラザ松本
長野県松本市並柳1-5-14
TEL（0263）29-0788

ウッドワンプラザ三重
三重県津市高茶屋小森町2851-1
TEL（059）238-2030

ウッドワンプラザ岐阜
岐阜県岐阜市江添2-9-20
TEL（058）278-0088

ウッドワンプラザ岡崎
愛知県岡崎市羽根町小豆坂169-1
TEL（0564）71-7373

北陸・京滋

ウッドワンプラザ金沢
石川県金沢市新保本4-45
TEL（076）240-9288

ウッドワンプラザ京都
京都府京都市伏見区竹田西内畑町58
TEL（075）604-0700

ウッドワンプラザ滋賀
滋賀県栗東市安養寺7-6-23
TEL（077）554-8555

近畿

ウッドワンプラザ四ツ橋
大阪府大阪市西区新町1-3-12
四ツ橋セントラルビル1F
TEL（06）6532-9475

中国・四国

ウッドワンプラザ岡山
岡山県岡山市北区野田3-23-8
TEL（086）244-9188

ウッドワンプラザ米子
鳥取県米子市皆生3-6-11
TEL（0859）37-2990

ウッドワンプラザ山口
山口県山口市小郡黄金町14-10
TEL（083）974-1056

ウッドワンプラザ高松
香川県高松市林町2536-16
TEL（087）867-3515

九州

ウッドワンプラザ北九州
福岡県北九州市小倉南区徳力新町2-12-35
TEL（093）965-1777

ウッドワンプラザ熊本
熊本県熊本市南区馬渡2-1-20
TEL（096）370-8571

ウッドワンプラザ鹿児島
鹿児島県鹿児島市上荒田町44-30
TEL（099）284-1088

詳しい展示内容・営業時間・休館日は、各ショールームにお問い合わせください。

●製品の仕様は2012年11月現在のものです。
●掲載の写真は印刷のため実物と多少、色・柄が異なることがあります。面材サンプルなどでお確かめください。
●掲載の内容・製品の仕様は、改良や資材の都合により、変更する場合がございます。

ZCSG150 第1版 '12.11

株式会社 ウッドワン
〒738-8502 広島県廿日市市木材港南1-1 TEL：(0829) 32-3330 FAX：(0829) 32-5524

商品に関する
お問い合わせ窓口
フリーダイヤル 0120-813-331
[受付時間] 平日／8:00～17:00 [休日] 土日・祝日・GW・年末年始・夏期休暇

ホームページURL http://www.woodone.co.jp/