Ｌ字開口　レールタイプ　固定枠【L】２枚引込戸＋【R】２枚引込戸

※枠外巾寸法は竪枠から戸先の鴨居外での表示となっています。

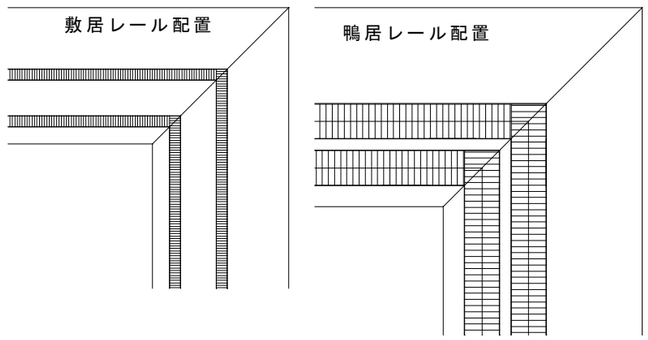

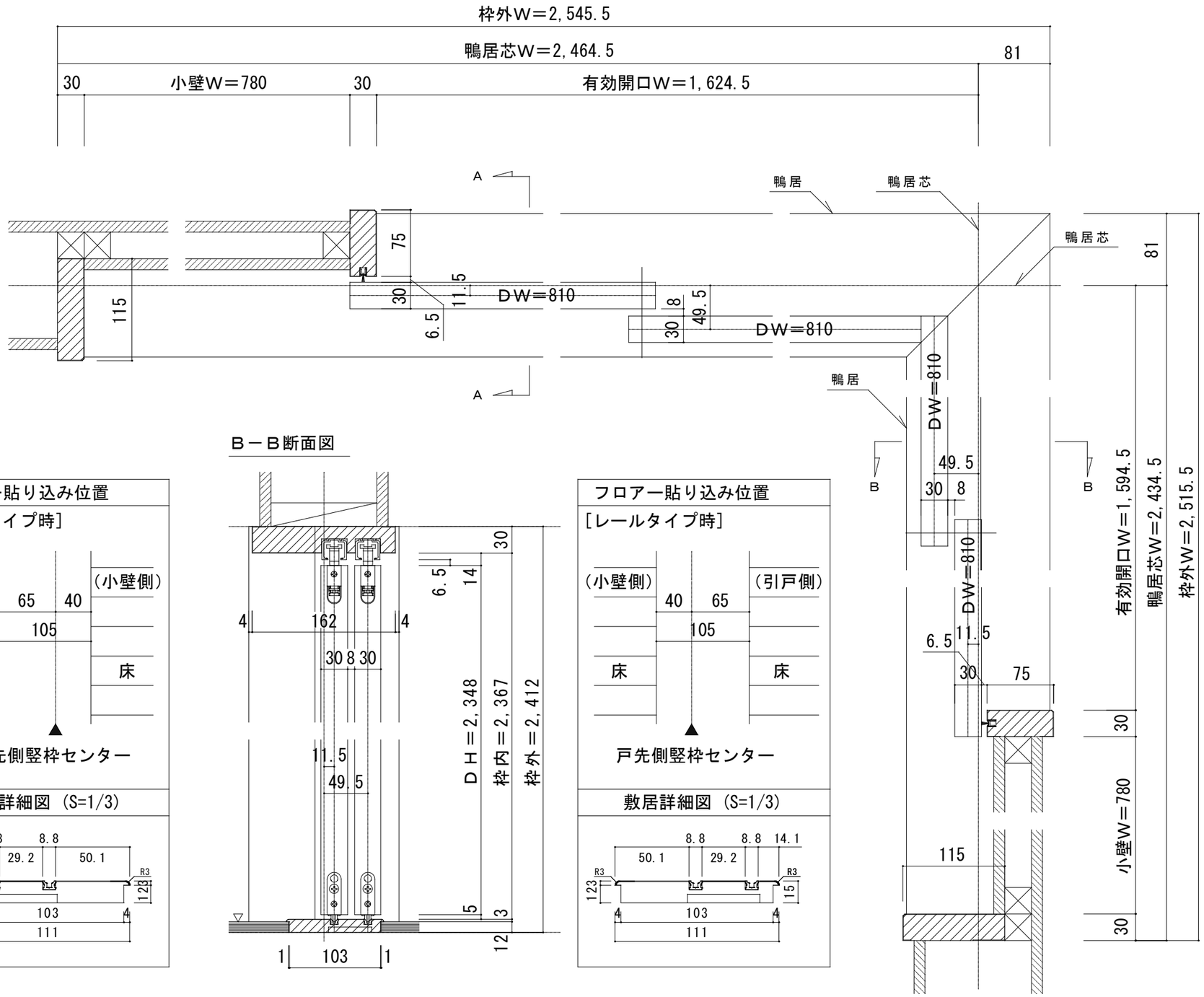

Ａ－Ａ断面図

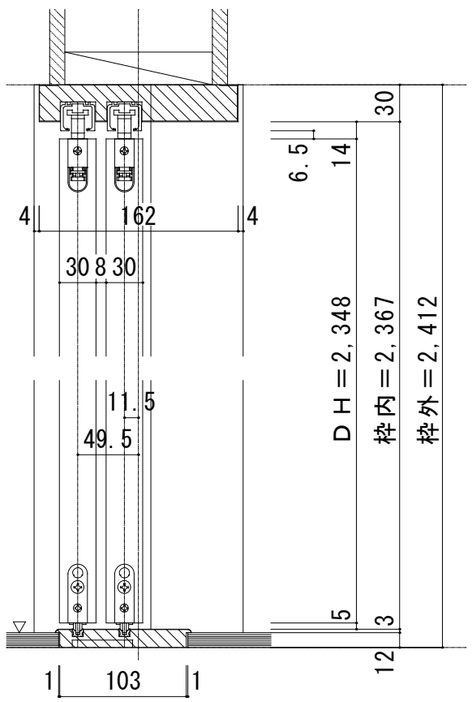

Ｂ－Ｂ断面図

フロアー貼り込み位置

［レールタイプ時］

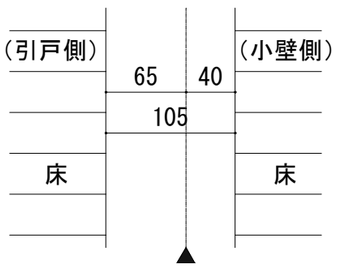

敷居詳細図（S=1/3）

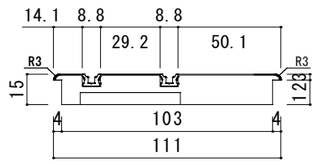

フロアー貼り込み位置

［レールタイプ時］

敷居詳細図（S=1/3）

ドレタス　H24Ｌ字開口納まり枠セット　レールタイプ　固定枠　敷居Ｑ型
【L】２枚引込戸＋【R】２枚引込戸　枠外H2,047

図面名	DOORETUS　建具納まり図	SCALE 1/5	日付： 2025.07.01
株式会社	ウッドワン		FILE： 01

（ 25,7 ,31 印刷）