両入隅
カマ錠枠　納まり図

■　ご注意　■

※①　カマ錠枠を取り付ける際は、枠取り付け側に当たる上吊レールのストッパーは、取り付けないで下さい。
※②　振止金具が一部露出します。
※③　カマ錠枠は、「枠上」をカットし床上に施工して下さい。「枠下」はカットしないで下さい。

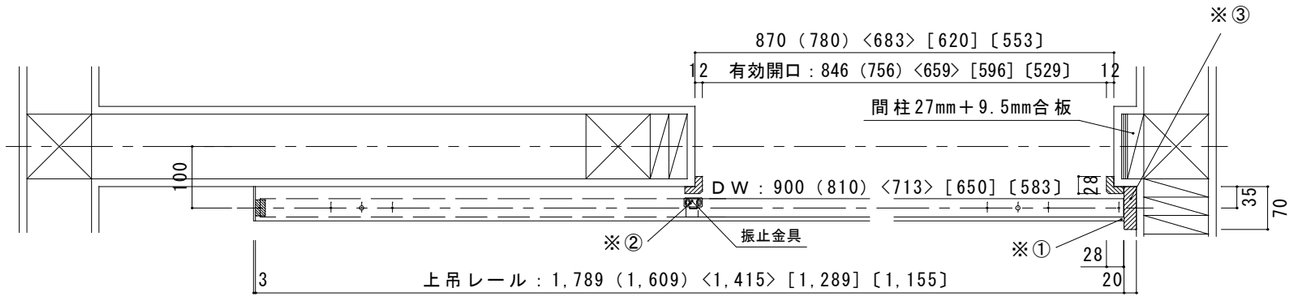


通常納まり図

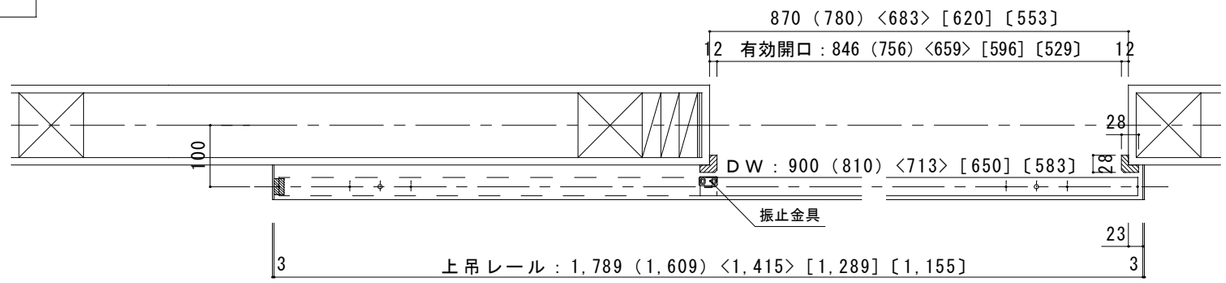


扉を閉じた時

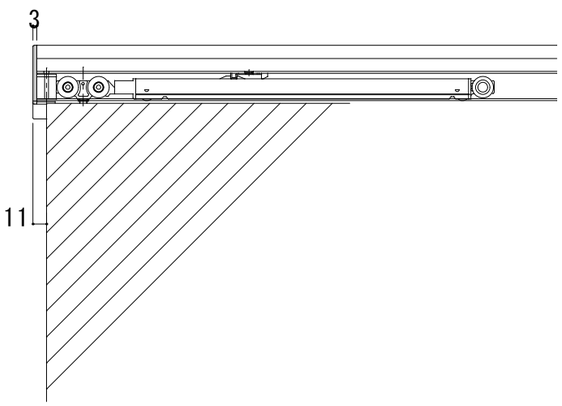


扉端からレールキャップ＝１１ｍｍ

Ｓ＝２

レール取付高さ

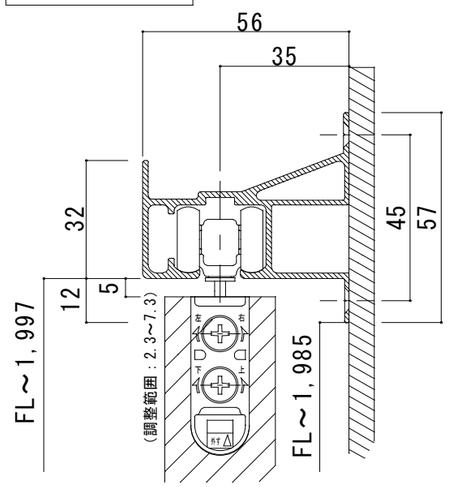


レール下端が床上から1,985ｍｍに
取り付けて下さい。

Ｓ＝６

振れ止金具取付け位置

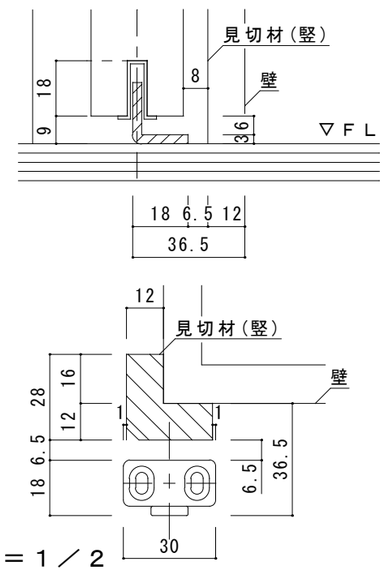


Ｓ＝１／２

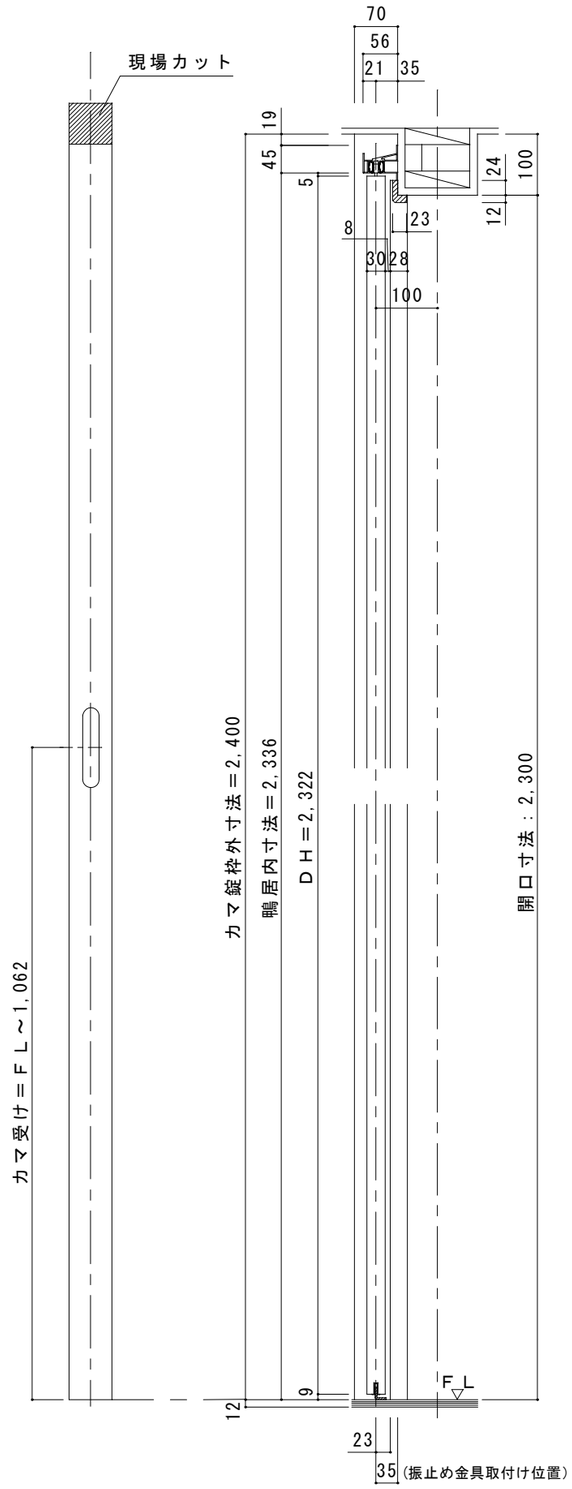


ドレタス　H24アウトセット上吊り引き戸（レール壁付けタイプ）

| | | | |
|---|---|---|---|
| 図面名　DOORETUS　建具納まり図 | SCALE　1/10 | DATE　2025.07.01 |
| 株式会社　ウッドワン | FILE | NO.　02 |

（ 25,7 ,31 印刷）