■横断面図

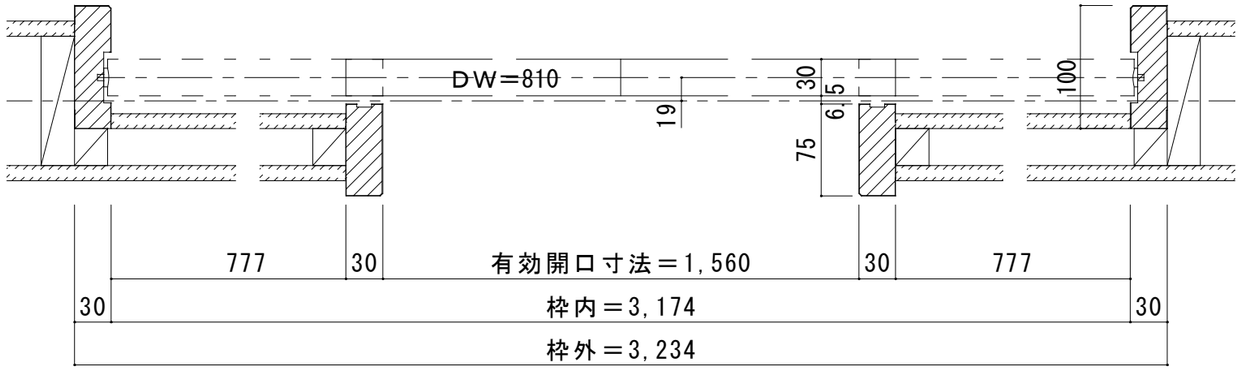

■縦断面図

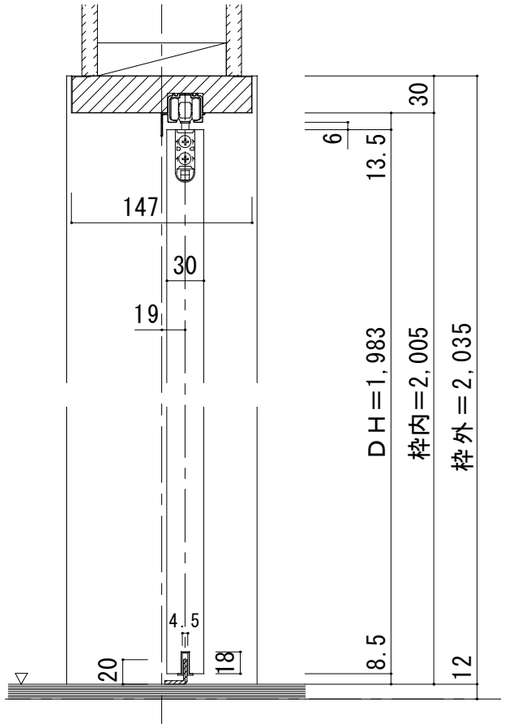

振れ止め金具取り付け位置　S=1/2

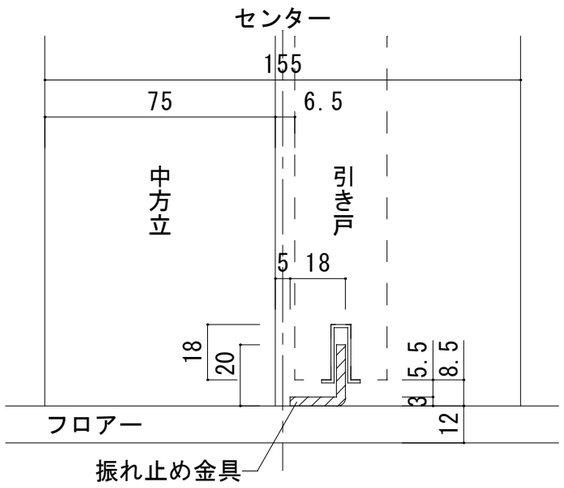

振れ止め金具(床付け用)取り付け

振れ止め金具(床付け用)を
下記のように床へ取り付けます

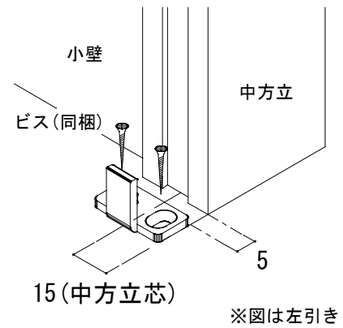

※図は左引き(L)の
場合です。

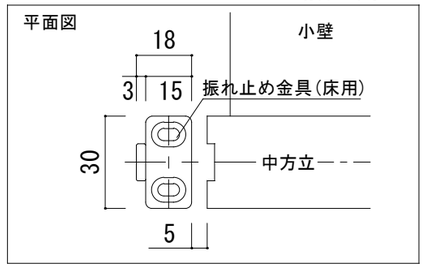

ドレタス　H20引き分け戸（上吊りタイプ）固定枠155mm幅	図面名　DOORETUS　建具納まり図	SCALE　1/5	DATE　2025.07.01
	株式会社　ウッドワン	FILE	NO.　01

（ 25,7 ,30 印刷 ）