※本図は意匠確認用です。　表記の簡略化している部位がございますのでご注意下さい。

デザイン	Ｂ－ＦＴＪ　間口３尺	Ｂ－ＦＴＪ　間口４．５尺	Ｂ－ＦＴＪ　間口６尺
姿　図	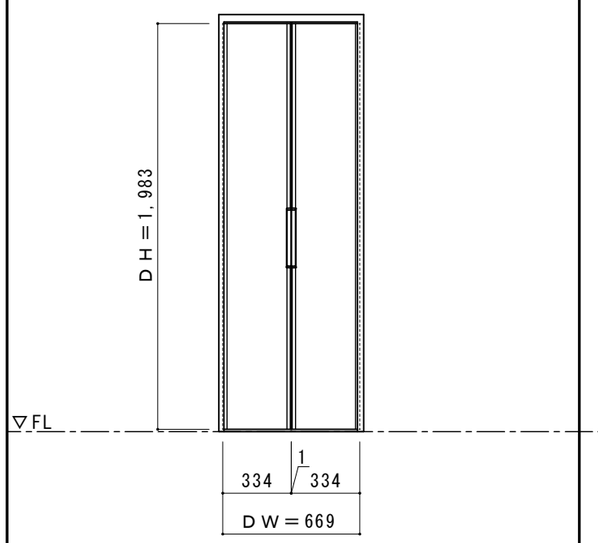 枠外幅 706mm（DW=669mm） ミラー付タイプ対応	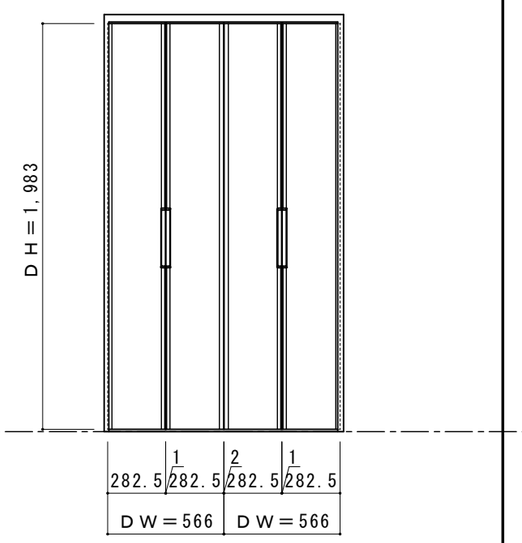 枠外幅 1,171mm（DW=566mm） ミラー付タイプ対応	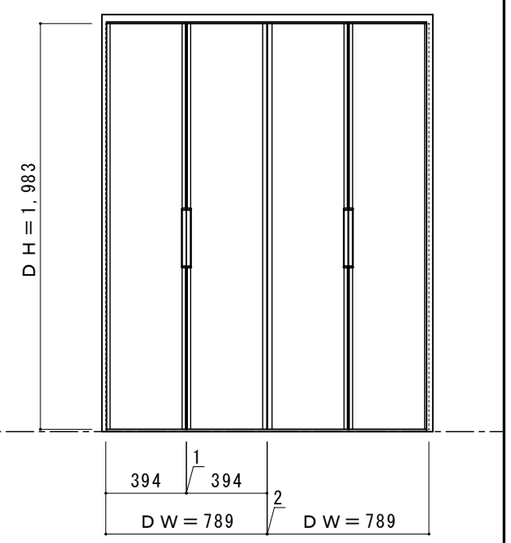 枠外幅 1,617mm（DW=789mm） ミラー付タイプ対応

デザイン	Ｂ－ＦＴＪ（ミラー付）　間口３尺	Ｂ－ＦＴＪ（ミラー付）　間口４．５尺	Ｂ－ＦＴＪ（ミラー付）　間口６尺
姿　図	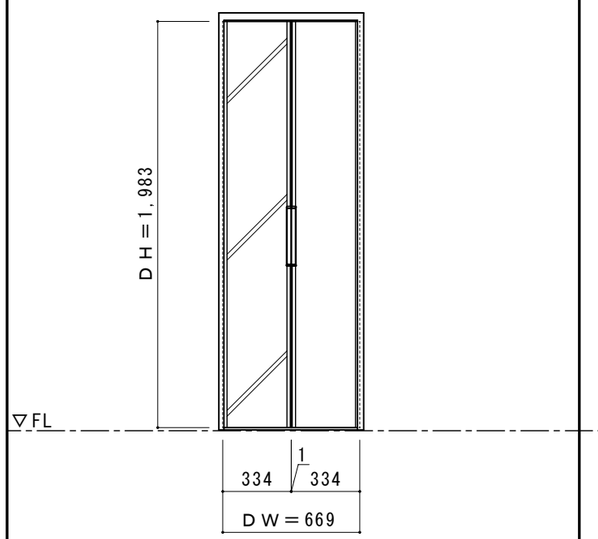 枠外幅 706mm（DW=669mm）	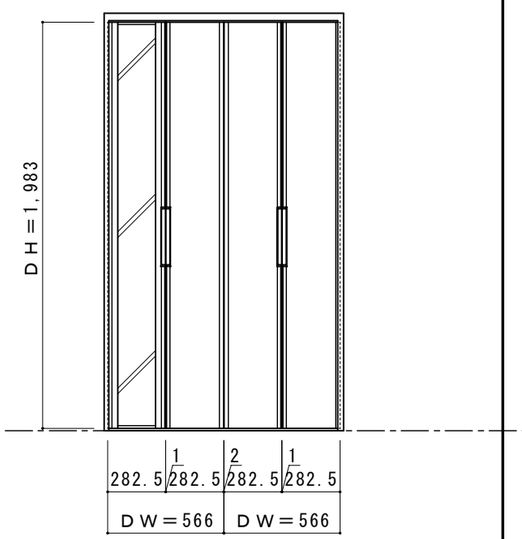 枠外幅 1,171mm（DW=566mm）	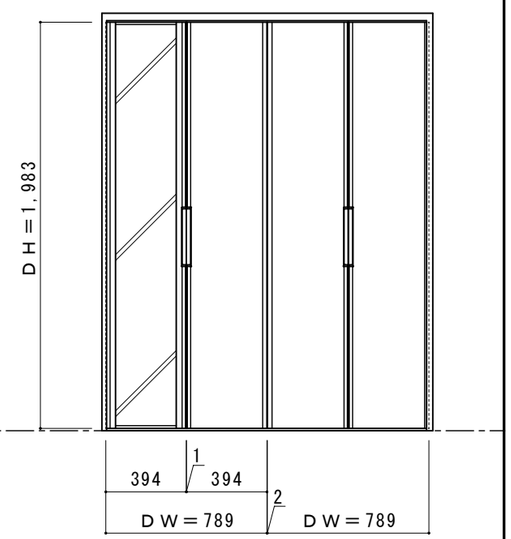 枠外幅 1,617mm（DW=789mm）

ドレタス　クローゼットドア　シューズインクローク用　スマートタイプ　Ｂ－ＦＴＪ（掘込み取手）　Ｈ７尺

図面名	DOORETUS　建具姿図	SCALE 1/30	DATE 2025.07.01
株式会社	ウ　ッ　ド　ワ　ン	FILE	NO. 01

（ 25,7 ,30 印刷 ）