■横詳細図

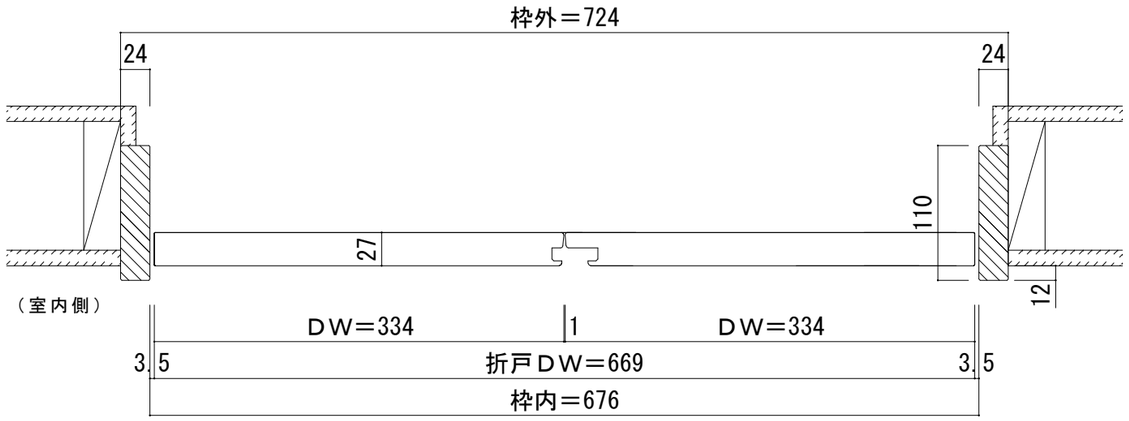

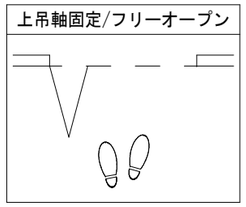

■立面図　S=1/20

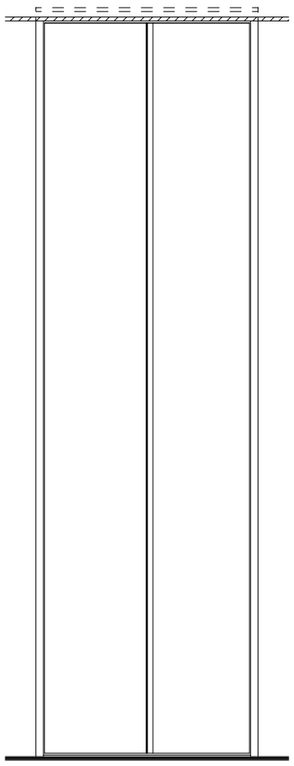

■縦詳細図

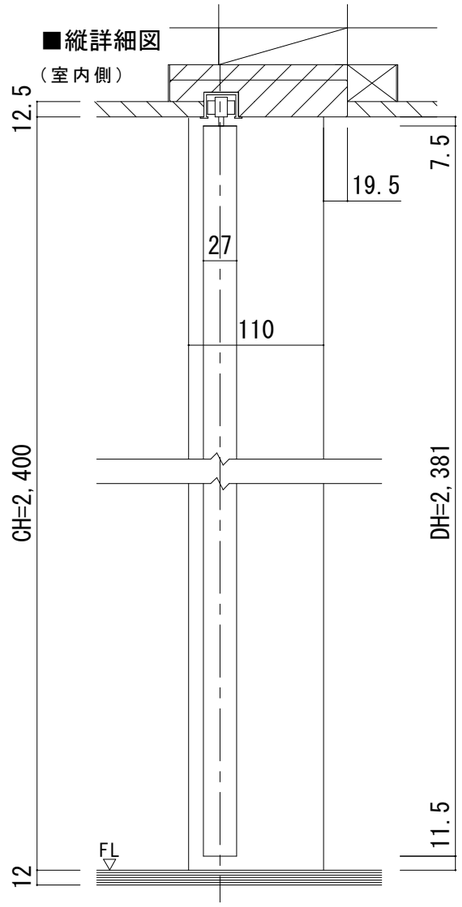

■隠し鴨居部分詳細（天井PB１２.５mm／９．５mm）

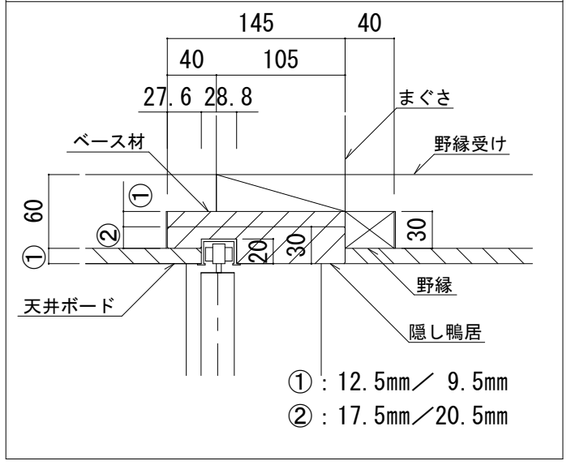

WO Timeless standard collection	WOODONE		SCALE 1/5(A3)	TITLE ＷＯ 建具 Ｈ２４フラットクローゼット 固定枠 間口３尺 三方枠下レールなし	No.
			DATE 2024/05/01	FILE NAME 納まり図	