仕様	
素材	ニュージーパイン
表面仕上げ	浮き彫り加工なし
色柄	C1色

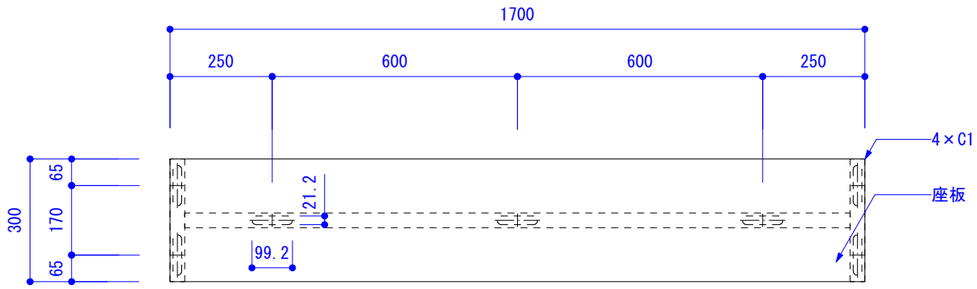

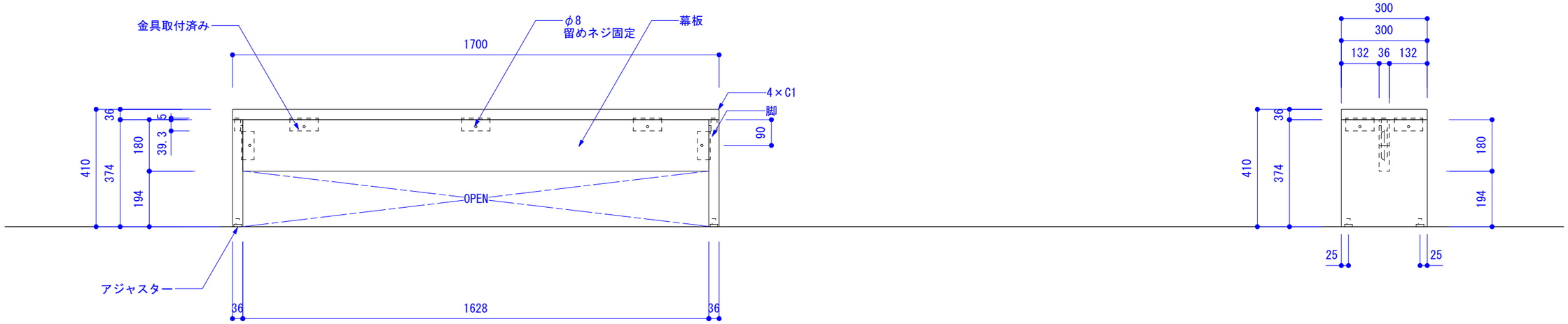

WO Timeless standard collection	WOODONE		SCALE 1/15(A3)	TITLE WOファニチャー ベンチ1700	No.
			DATE 2024/04/30	FILE NAME 姿図	