開発商品名	デザイン階段 Light 納まり例	概略図面

柱芯寸法：910mm　壁厚：130mm

※本納まり例は、標準的な納まり図面としてご案内しております。個々の建築物件に対する建築基準法の適合については、必ず管轄する地方自治体にご確認ください。
※構造躯体の接合金具等との取り合いは事前にご確認ください。

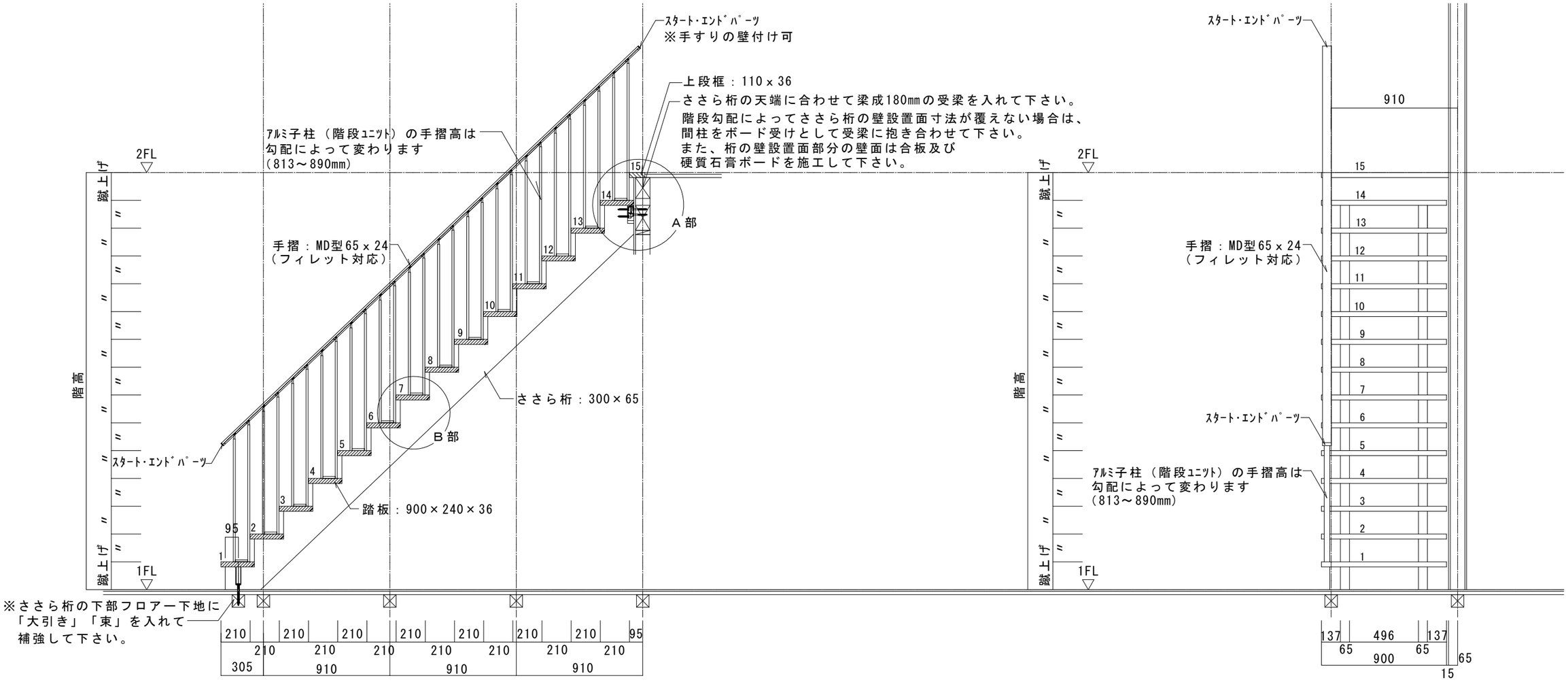

A～A　断面図　S=1/30

B～B　断面図　S=1/30

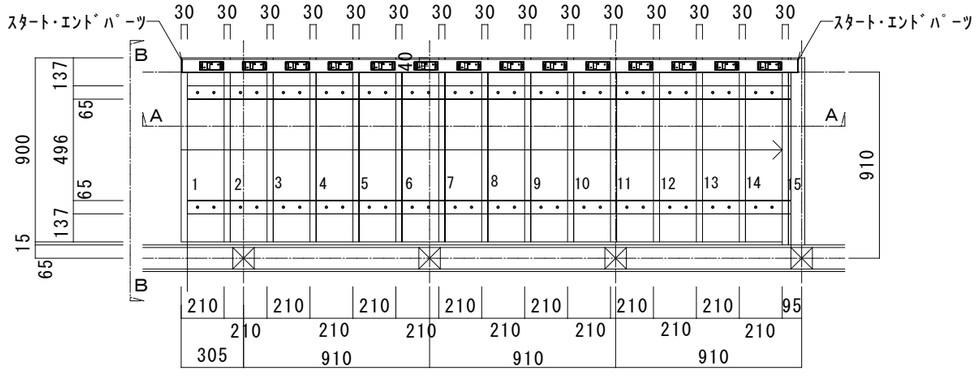

階段　平面図　S=1/30

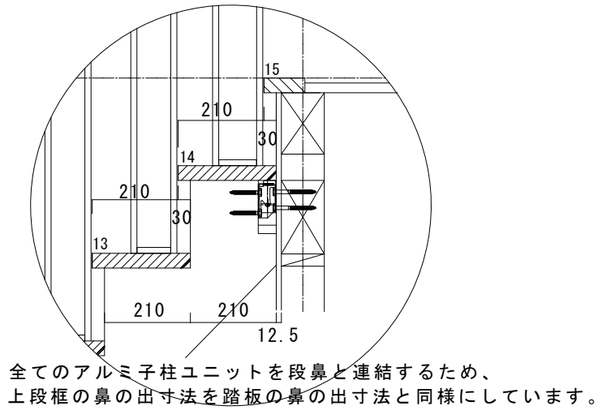

全てのアルミ子柱ユニットを段鼻と連結するため、
上段框の鼻の出寸法を踏板の鼻の出寸法と同様にしています。

A部納まり詳細図

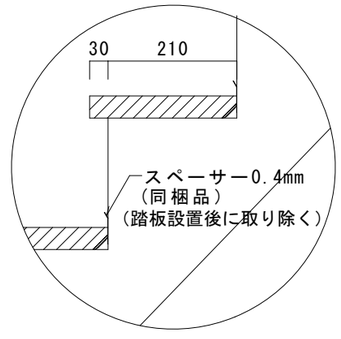

B部納まり詳細図

【直14段　上がり切り15段　踏板L=900　踏面210　吹抜プラン】

図面名	デザイン階段 Light	承認	製図	SCALE 1/30	DATE 2021.06.01
	株式会社　ウッドワン			FILE	NO. 01