□平面図 S=1/30

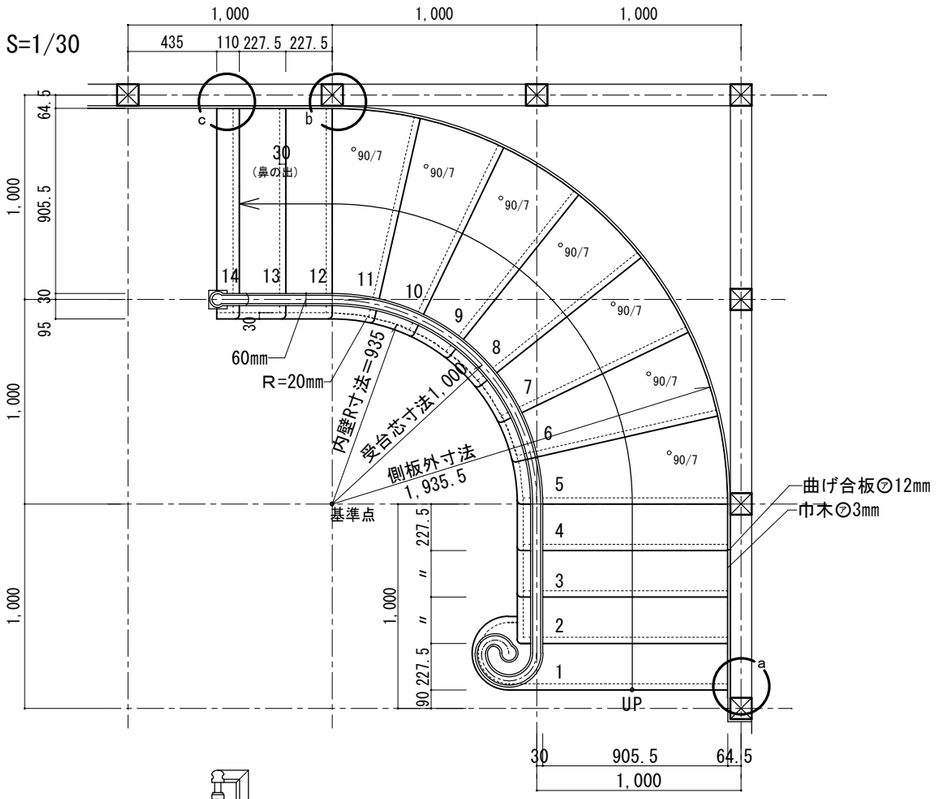

a部階段下部納まり図 S=1/20

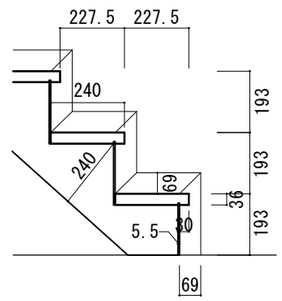

b部廻り直接続部納まり図 S=1/20

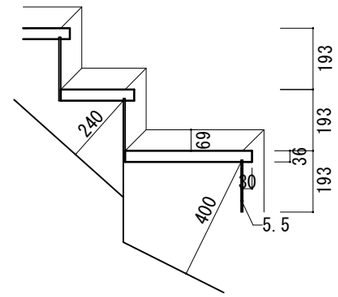

c部廻り直接続部納まり図 S=1/20

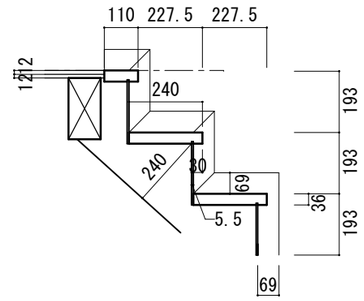

□断面図 A-A' S=1/30

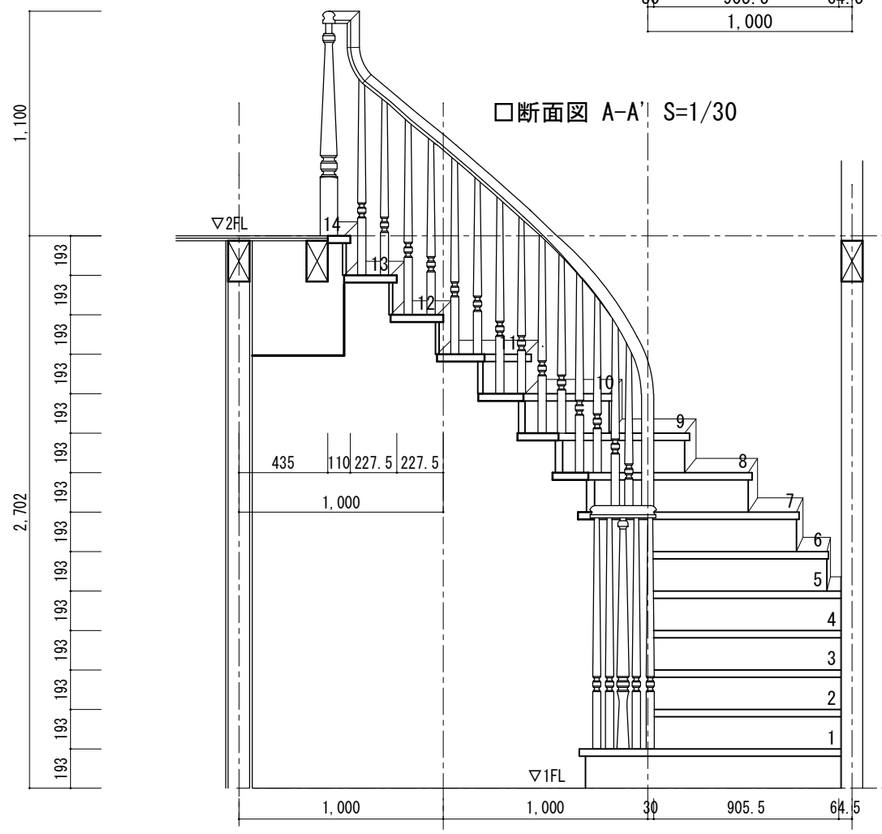

□B面断面図 S=1/30

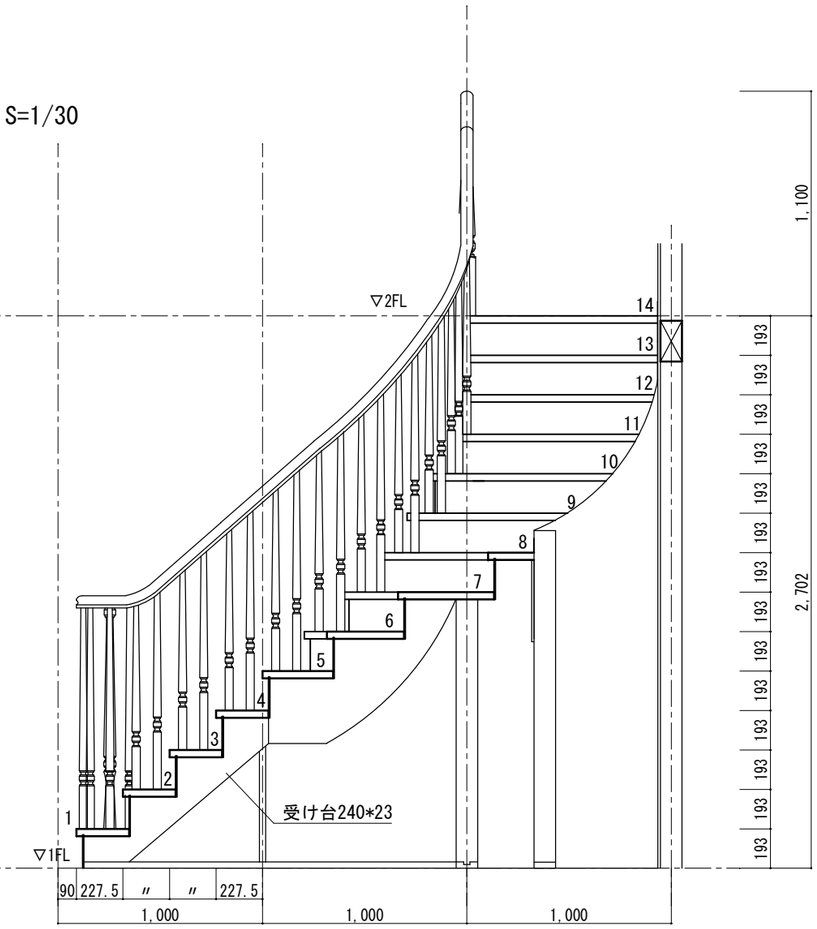

規格型カーブ階段（ＫＣ－０３タイプ）
在来工法　1000モジュール　階高2,702㎜(14段上り切り)　踏面227.5㎜(踏板巾257.5㎜)・蹴上げ193㎜

図面名 カーブ階段納まり図	SCALE 1/30	DATE 2022.12.08
株式会社 ウッドワン	FILE KKC03S-Z10-1419_S01	NO. 14

(22,12,8　印刷)