□平面図 S=1/30

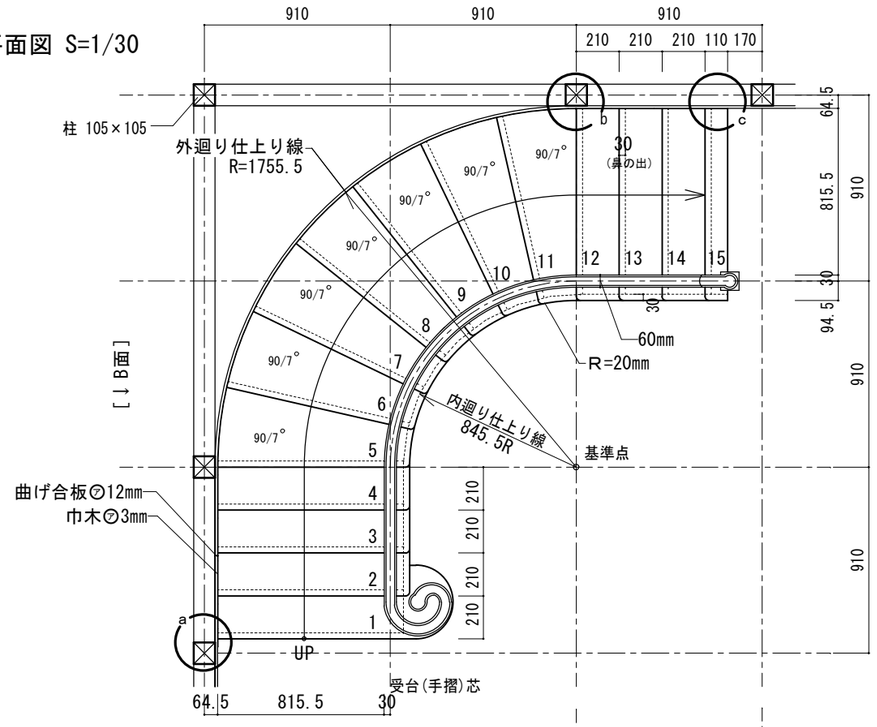

a部階段下部納まり図 S=1/20

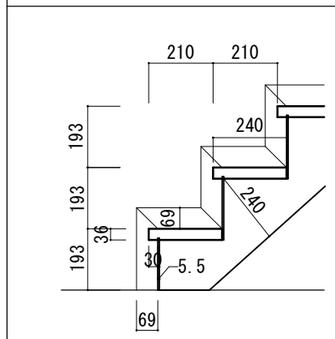

b部廻り直接続部納まり図 S=1/20

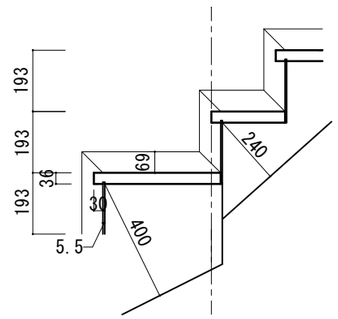

c部廻り直接続部納まり図 S=1/20

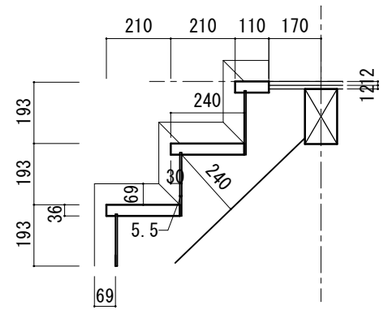

□断面図 A-A' S=1/30

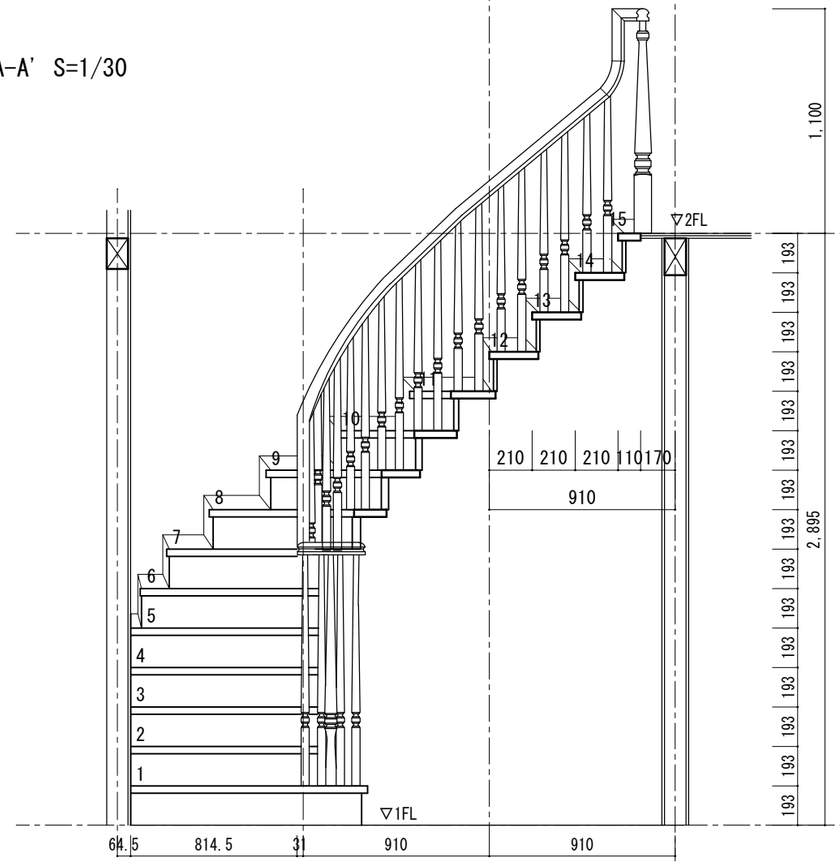

□B面断面図 S=1/30

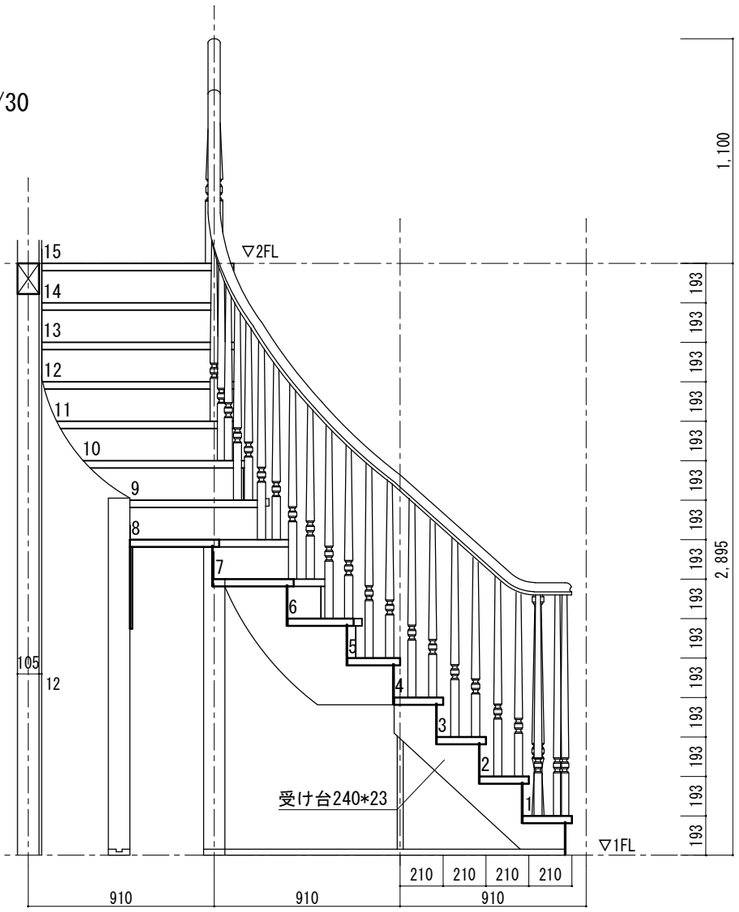

規格型カーブ階段（ＫＣ－０３タイプ） 在来工法　910モジュール　階高2,895mm(15段上り切り)　踏面210mm(踏板巾240mm)・蹴上げ193mm	図面名　カーブ階段納まり図	SCALE　1/30	DATE　2022.12.08
	株式会社　ウッドワン	FILE　KKC03S-Z09-1519_S01	NO.　07

（22,12,8　印刷）