□平面図 S=1/30

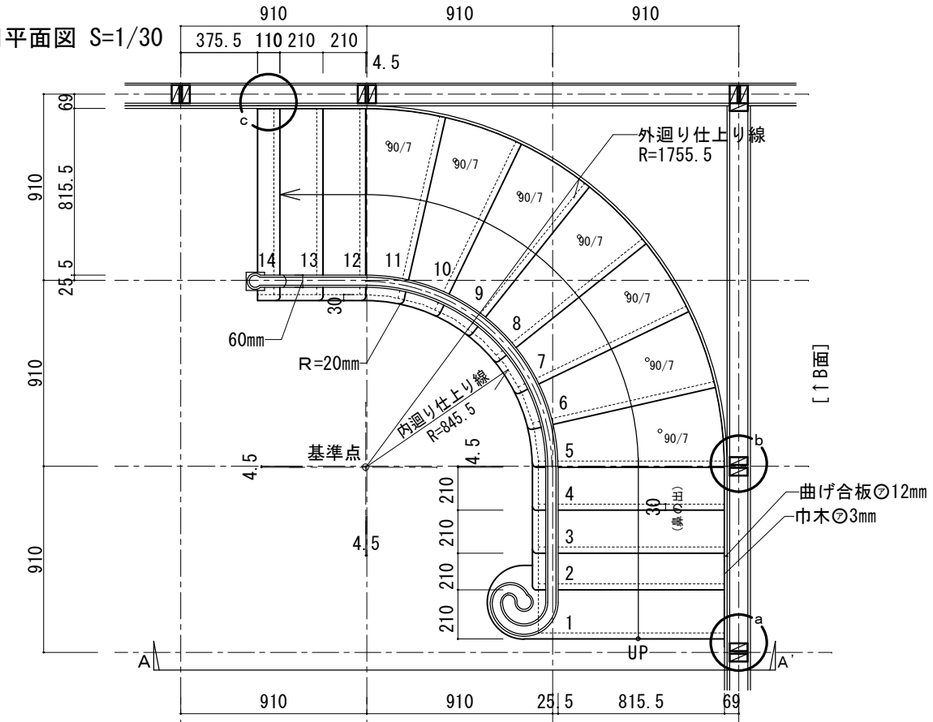

a部階段下部納まり図 S=1/20

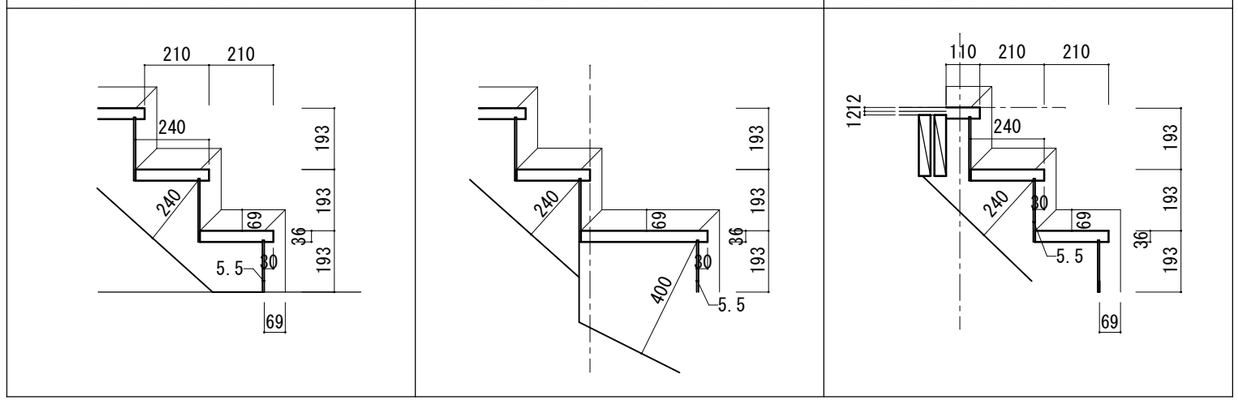

b部廻り直接続部納まり図 S=1/20

c部廻り直接続部納まり図 S=1/20

□断面図 A-A' S=1/30

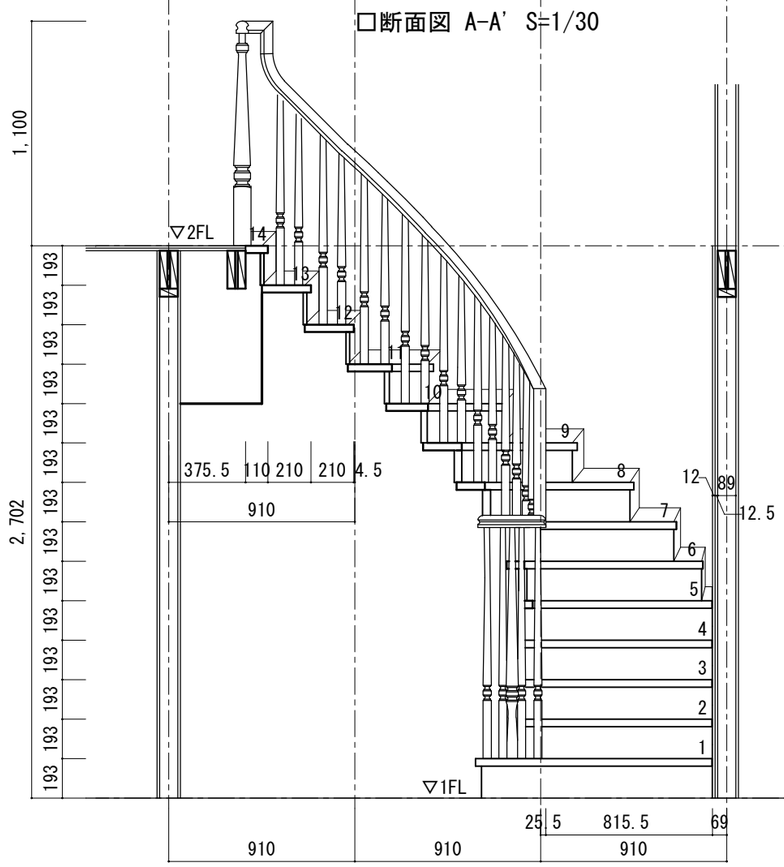

□B面断面図 S=1/30

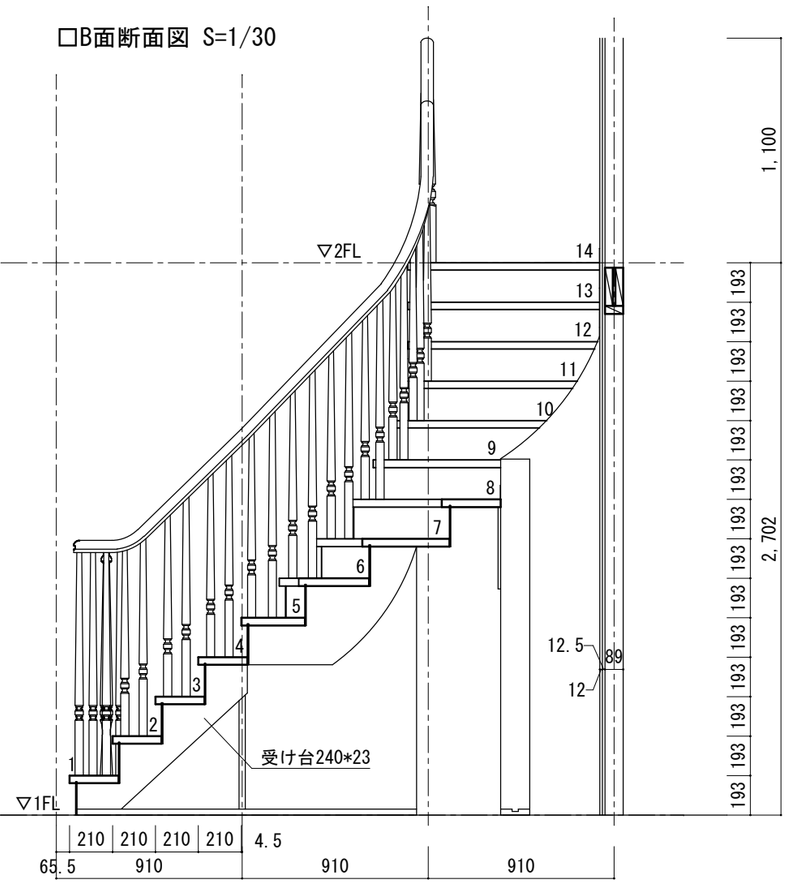

規格型カーブ階段（ＫＣ－０３タイプ）
2×4工法　910モジュール　階高2,702㎜(14段上り切り)　踏面210㎜(踏板巾240㎜)・蹴上げ193㎜

図面名 カーブ階段納まり図	SCALE 1/30	DATE 2022.12.08
株式会社 ウッドワン	FILE KKC03S-T09-1419_S01	NO. 06

(22,12,8　印刷)