片引き戸　上吊りタイプ　固定枠138巾

■引き手方向

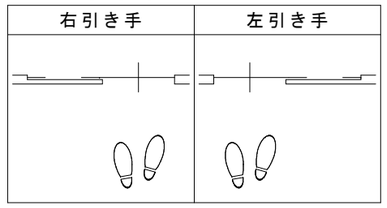

■横断面図

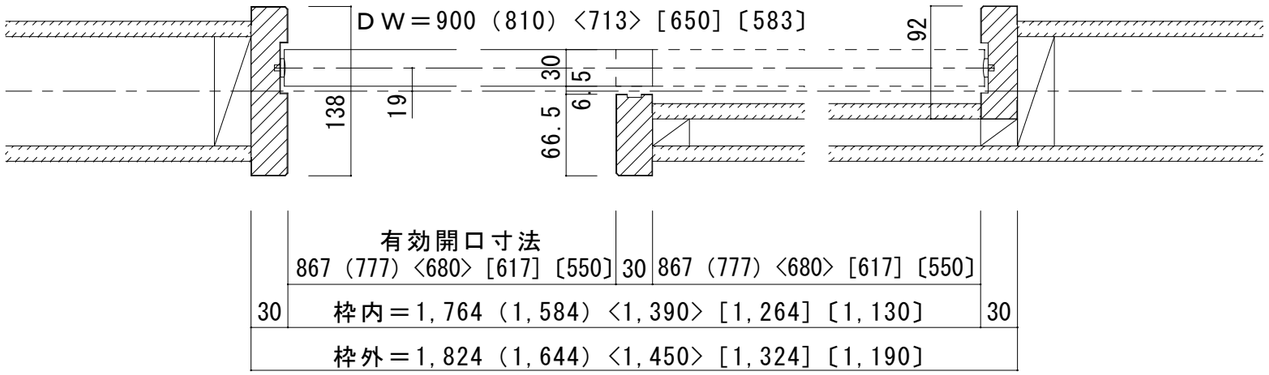

※図示：左引き手
※大型サムターン表示錠使用時は、引戸引き残しストッパーを
　ご使用ください。ただし、有効開口は102ミリ狭くなります。

■縦断面図

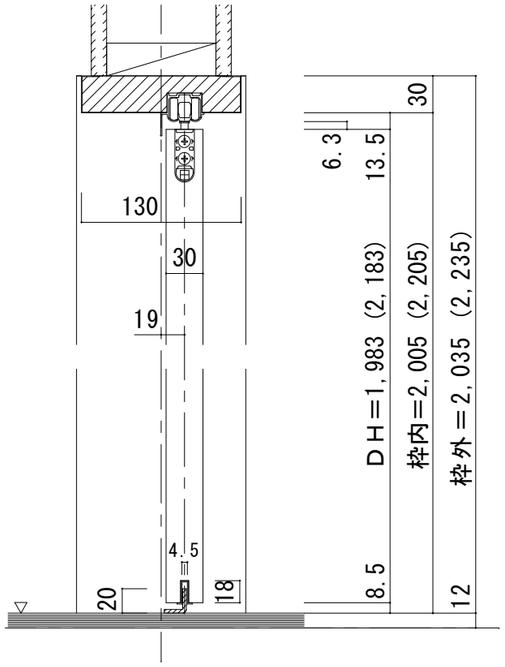

※（　）内寸法はハイドア

振れ止め金具取り付け位置　S=1/2

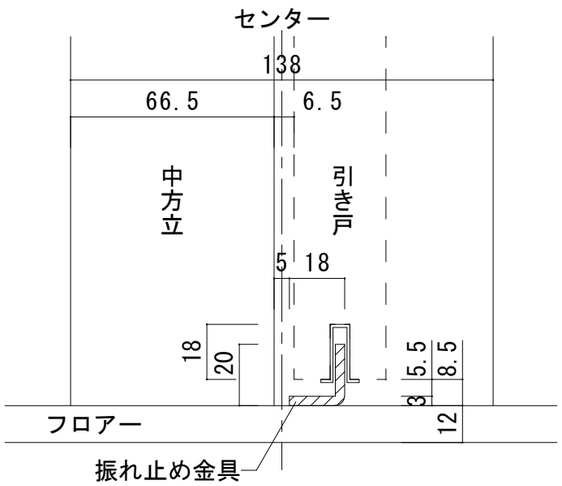

振れ止め金具（床付け用）取り付け

振れ止め金具（床付け用）を
下記のように床へ取り付けます

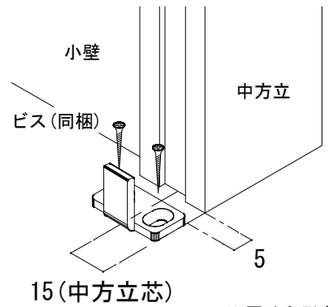

※図は左引き（L）の
場合です。

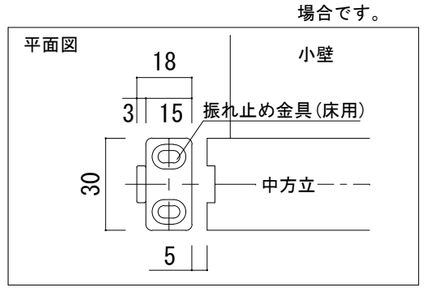

ドレタス　片引き戸　上吊りタイプ　固定枠138巾	図面名　DOORETUS　建具納まり図	SCALE　1/5	DATE　2023.12.20
	株式会社　ウッドワン	FILE	NO.　01

（23,12,20 印刷）