Ｌ字開口　レールタイプ　調整枠【L】片引戸＋【R】３枚引込戸

※枠外巾寸法は竪枠から戸先の鴨居外での表示となっています。

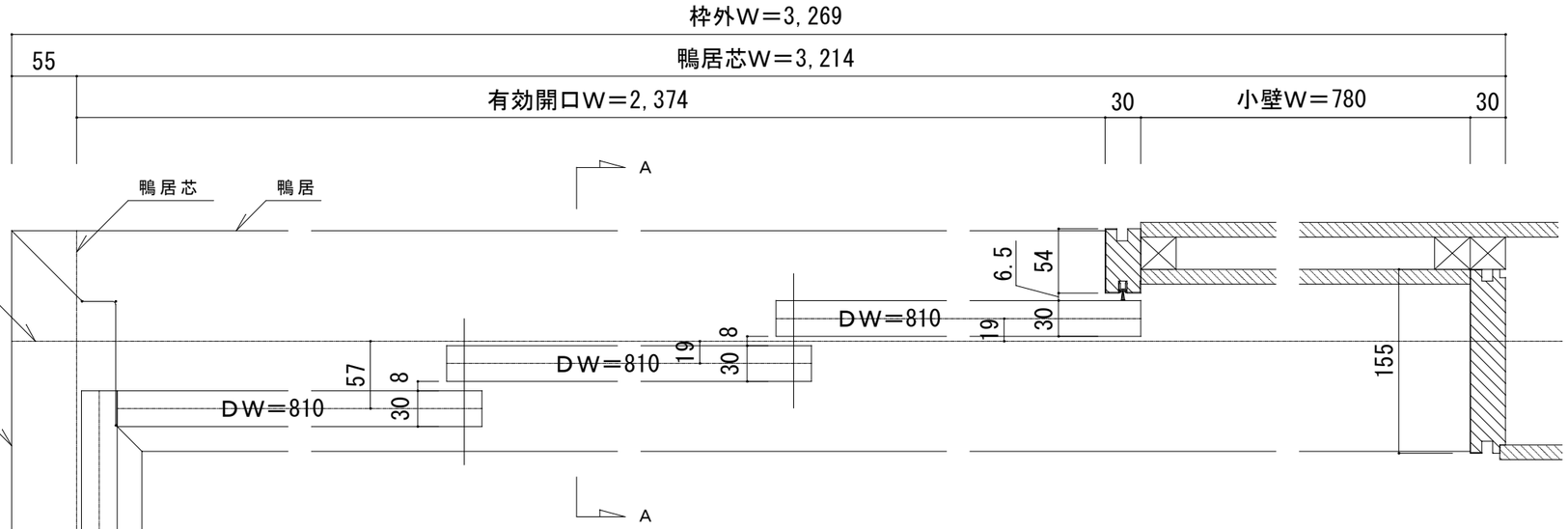

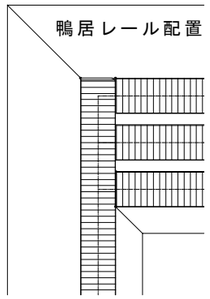

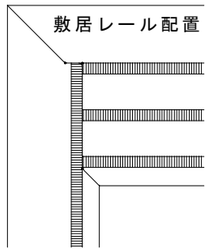

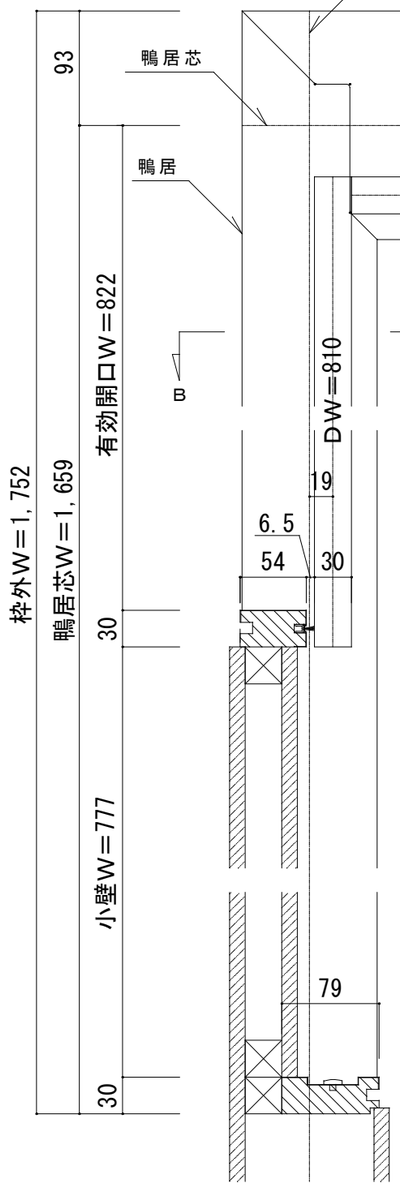

Ａ－Ａ断面図

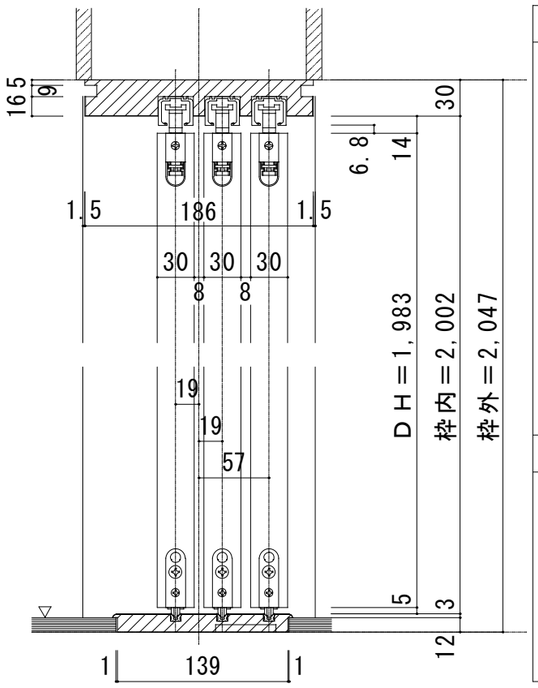

Ｂ－Ｂ断面図

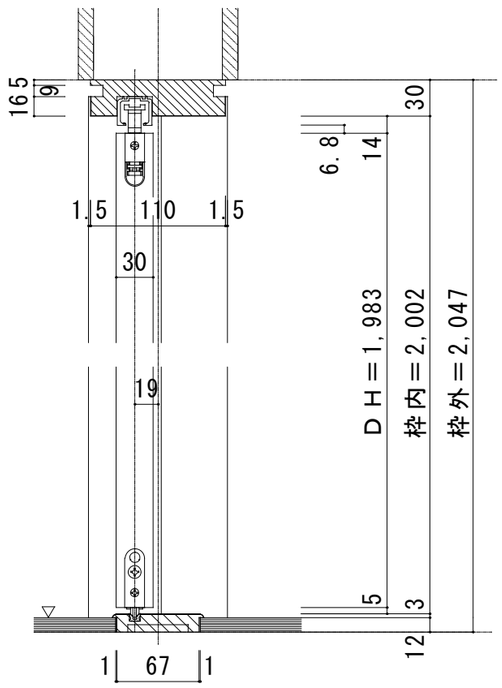

フロアー貼り込み位置

［レールタイプ時］

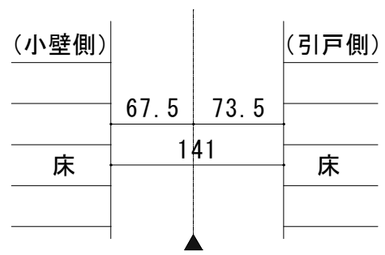

戸先側竪枠センター

敷居詳細図（S=1/3）

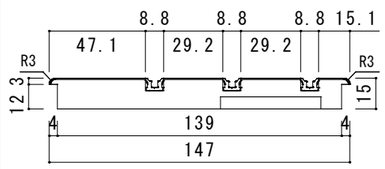

フロアー貼り込み位置

［レールタイプ時］

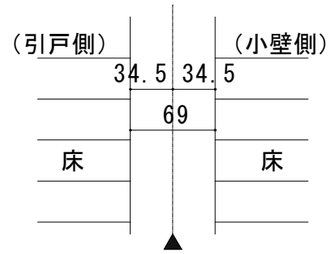

戸先側竪枠センター

敷居詳細図（S=1/2）

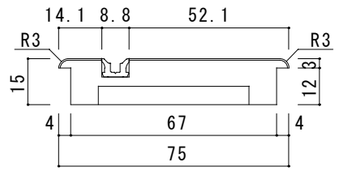

ドレタス　Ｌ字開口納まり枠セット　レールタイプ　調整枠　敷居Ｑ型 【L】片引戸＋【R】３枚引込戸　枠外H2,047	図面名　DOORETUS　建具納まり図 株式会社　ウッドワン	SCALE　１／５ FILE	DATE　2025.06.05 No.　01