自閉式 幅広片引き戸　上吊りタイプ　固定枠155巾

■引き手方向

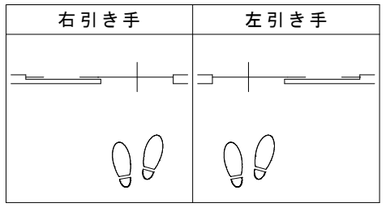

■横断面図

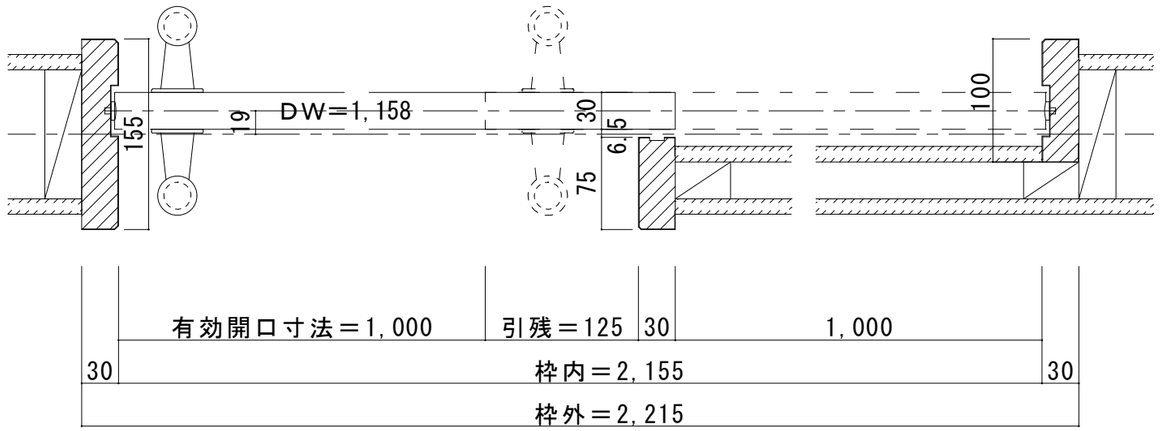

※図示：左引き手

■縦断面図

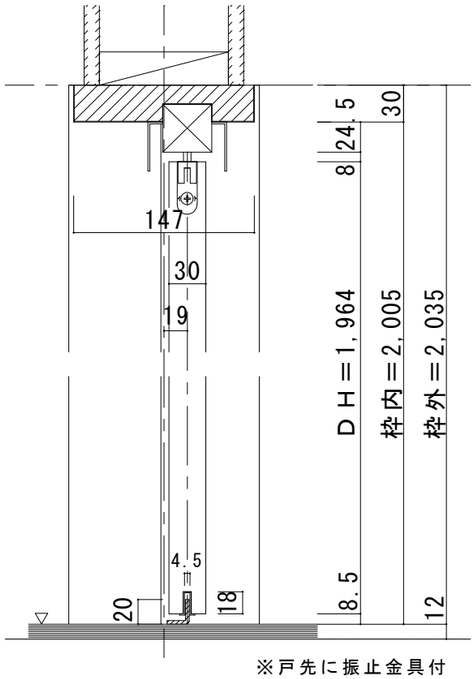

※戸先に振止金具付

鴨居詳細断面図（S＝1/2）

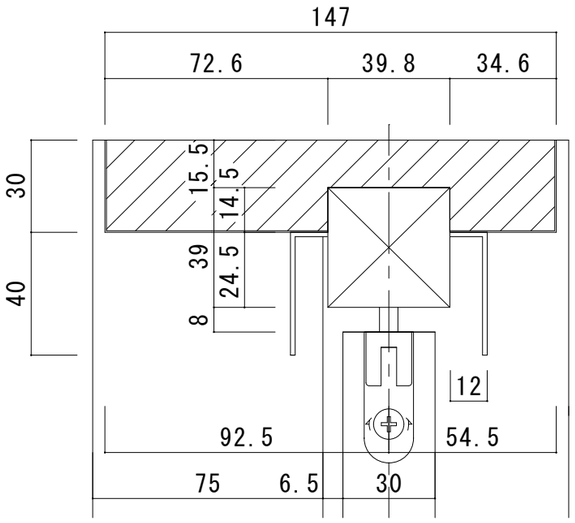

振れ止め金具取り付け位置（S＝1/2）

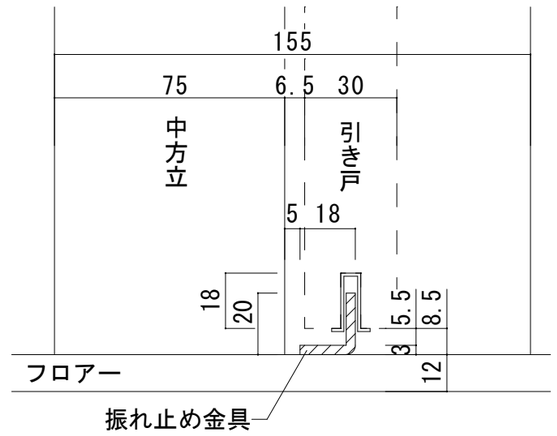

振れ止め金具（床付け用）取り付け

振れ止め金具（床付け用）を
下記のように床へ取り付けます

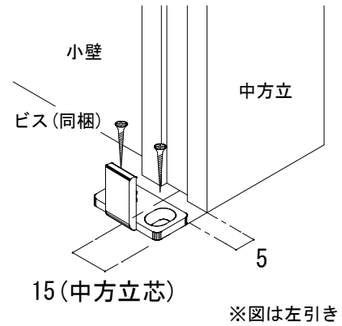

※図は左引き（L）の
場合です。

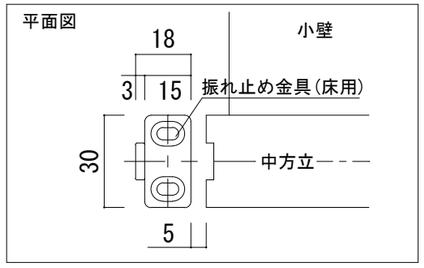

ドレタス　自閉式 幅広片引き戸　上吊りタイプ　固定155巾　枠外H2,035　枠外W2,215	図面名　DOORETUS　建具納まり図	SCALE　1/5	DATE　2024.04.01
	株式会社　ウッドワン	FILE	NO.　03

（24,5 ,13 印刷）