自閉式 幅広引き込み戸　戸袋引き込み・上吊りタイプ　固定枠170巾

■横断面図

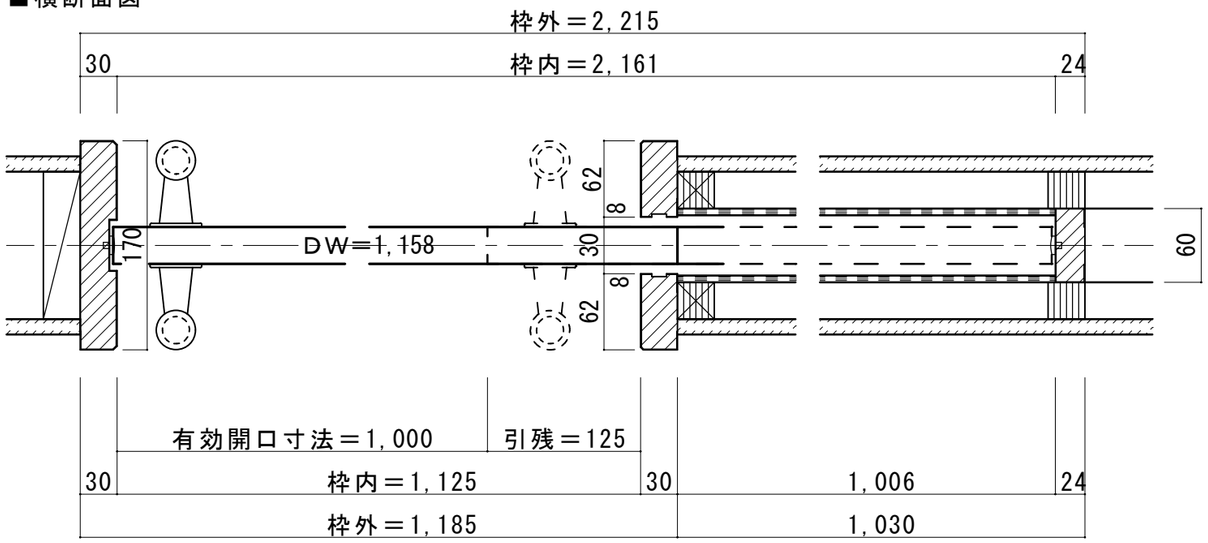

■縦断面図

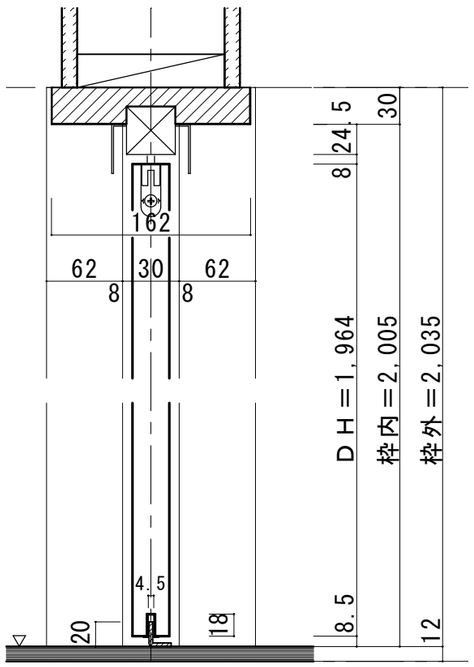

鴨居詳細断面図（S＝1/2）

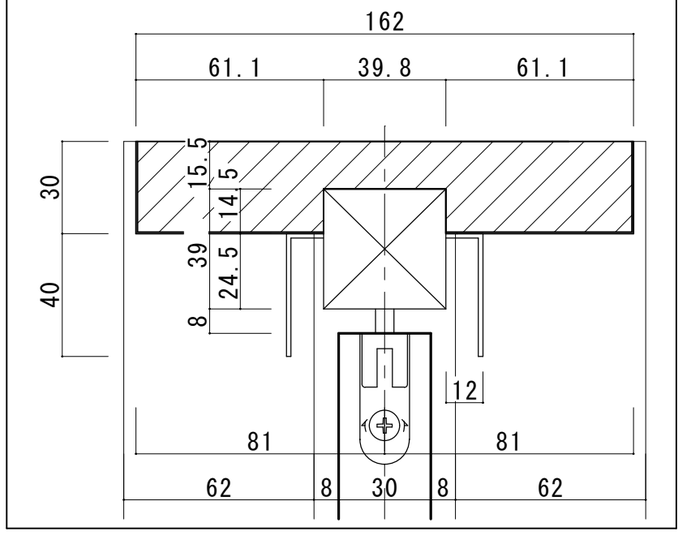

振れ止め金具取り付け位置（S＝1/2）

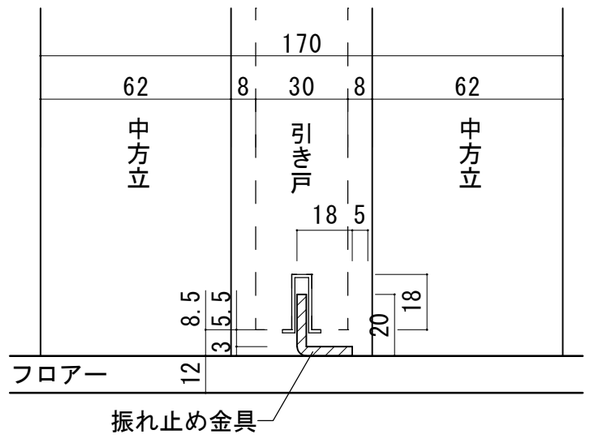

振れ止め金具(床付け用)取り付け

振れ止め金具(床付け用)を
下記のように床へ取り付けます

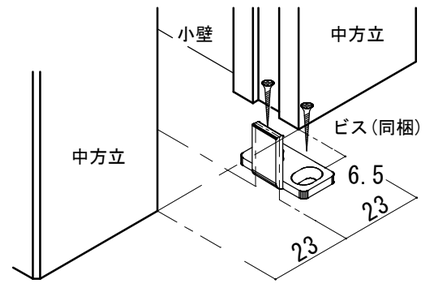

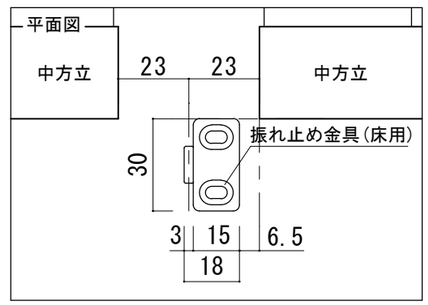

ドレタス　自閉式 幅広引き込み戸　戸袋引き込み・上吊りタイプ　固定枠170巾　枠外H2,035　枠外W2,215	図面名 DOORETUS　建具納まり図	SCALE 1/5	DATE 2024.04.01
	株式会社 ウッドワン	FILE	NO. 03

（24,5 ,13 印刷）