幅広引き込み戸　戸袋引き込み・上吊りタイプ　調整枠

■横断面図

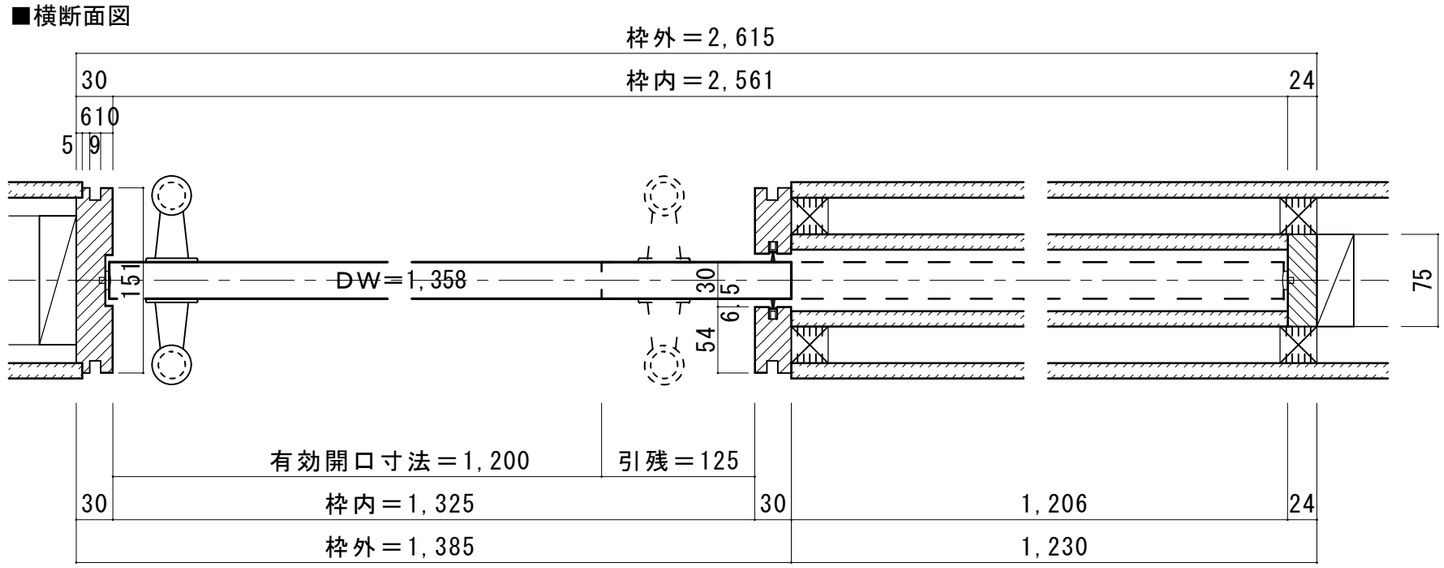

■縦断面図

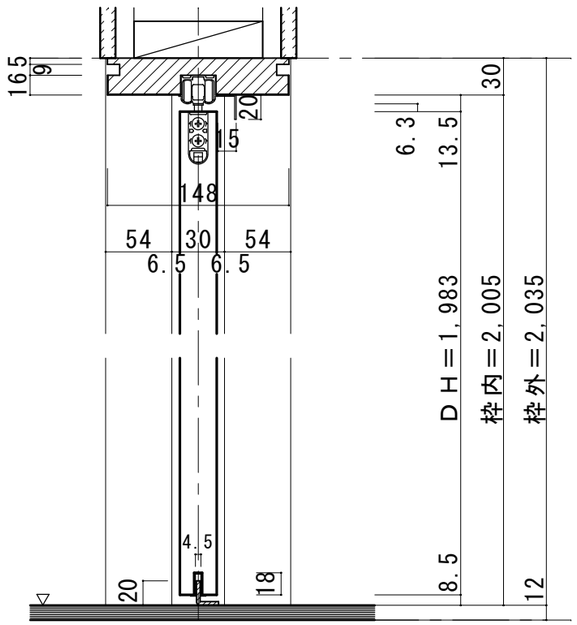

振れ止め金具取り付け位置（S＝1/2）

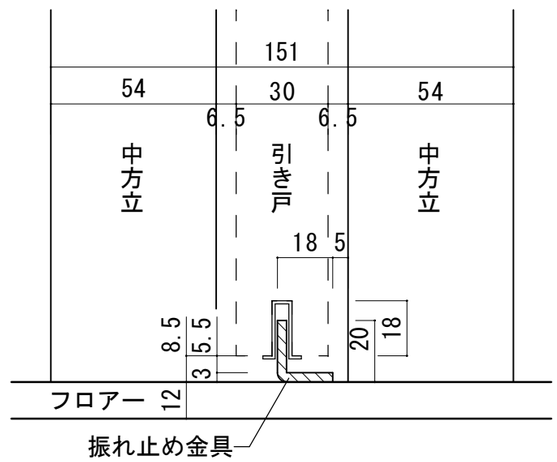

振れ止め金具(床付け用)取り付け

振れ止め金具(床付け用)を
下記のように床へ取り付けます

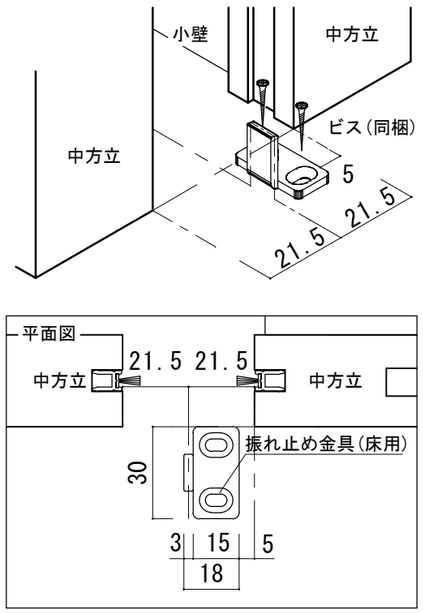

ドレタス　幅広引き込み戸　戸袋引き込み・上吊りタイプ　調整枠　枠外H2,035　枠外W2,615	図面名　DOORETUS　建具納まり図	SCALE　1/5	DATE　2021.04.01
	株式会社　ウッドワン	FILE	NO.　04

（21,9 ,7　印刷）