【PB：15mm】
竪枠裏側に枠材を
取り付ける場合

■横断面図

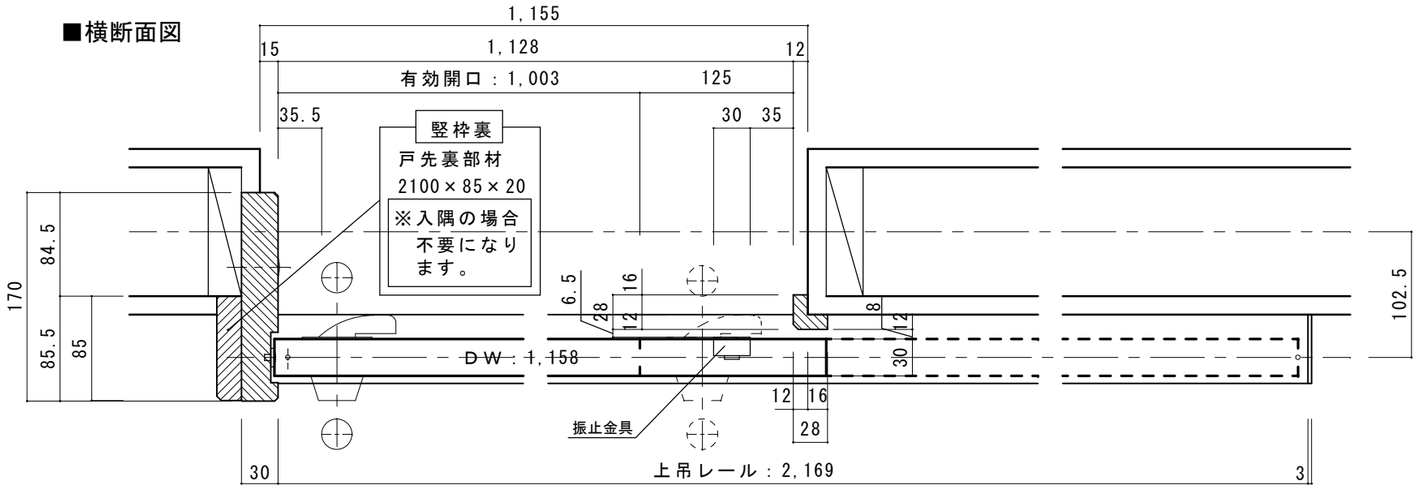

■縦断面図

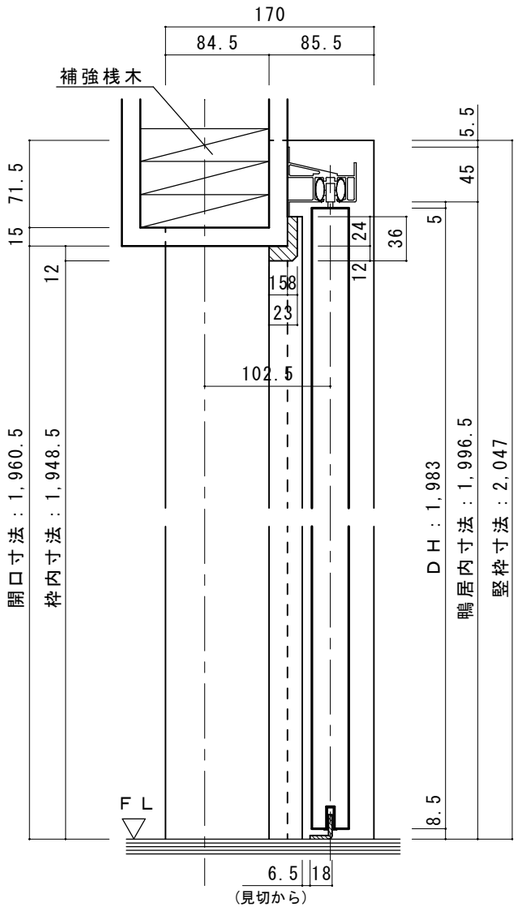

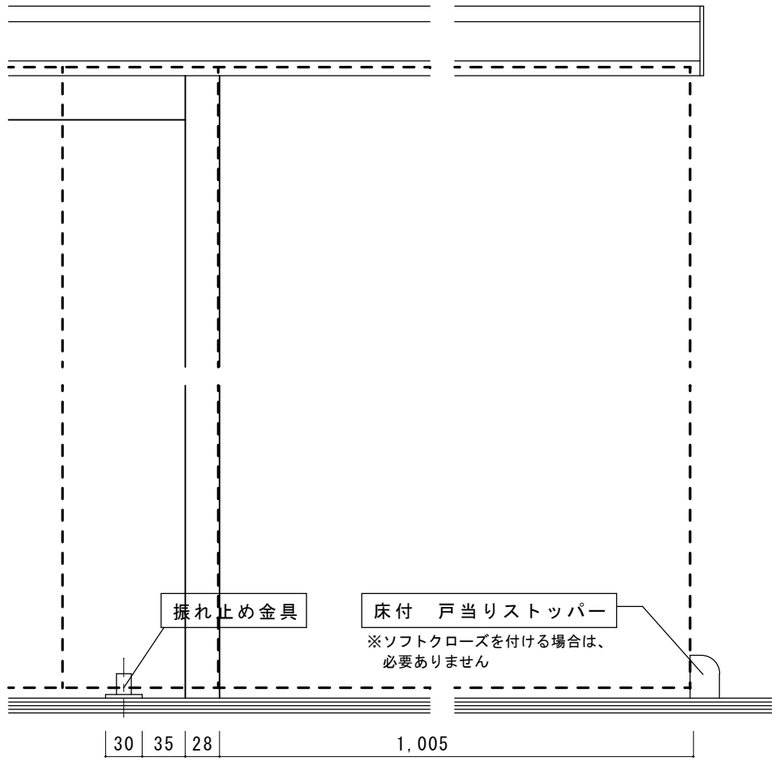

※縦枠はH2,047あります。下記の
寸法を参考に加工をお願いいたします。

枠現場加工

15㎜PBの
場合のカキコミ
寸法です。

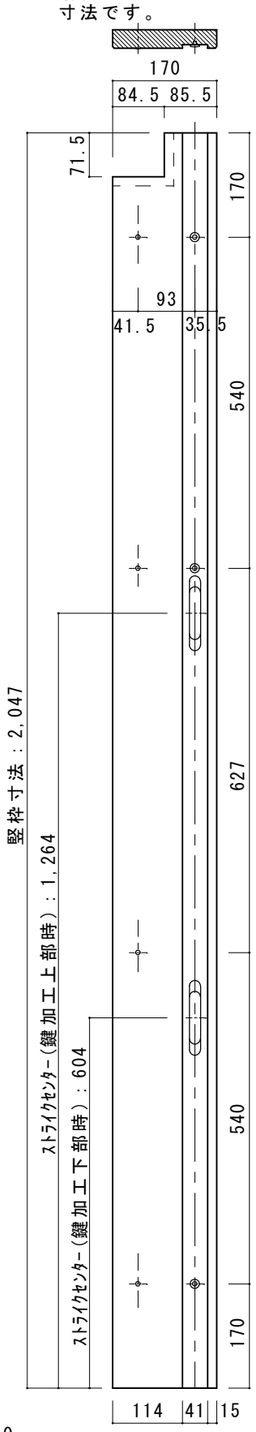

S=1/10

ドレタス　幅広アウトセット片引き戸　上吊りタイプ　枠外W2,169　【PB：15㎜／竪枠裏：枠材納め】	図面名 DOORETUS　建具納まり図	SCALE 1/5	DATE 2022.04.01
	株式会社 ウッドワン	FILE	NO. 03

(22,2 ,25 印刷)