クローゼットドア　調整枠　間口３尺

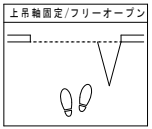

■横断面図

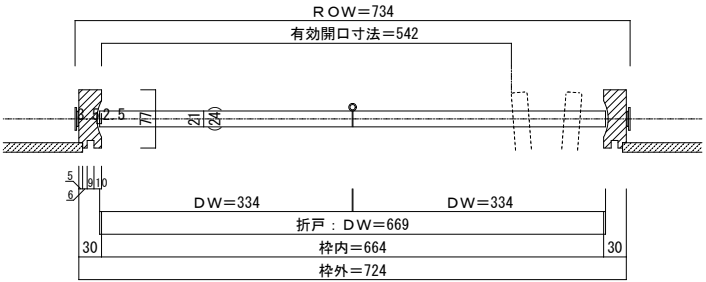

※有効開口寸法にはハンドルの突出は含まない。
※有効開口寸法は扉の厚さや調整によって若干異なります。
※扉厚（　）内はルーバーの場合

■縦断面図
［３方枠＋レール(レール埋込)］

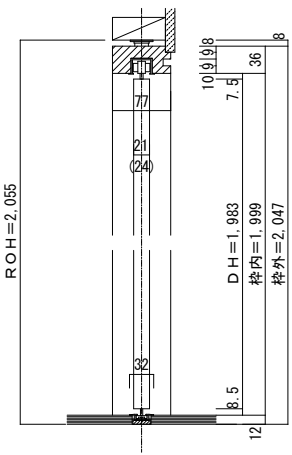

※扉厚（　）内はルーバーの場合

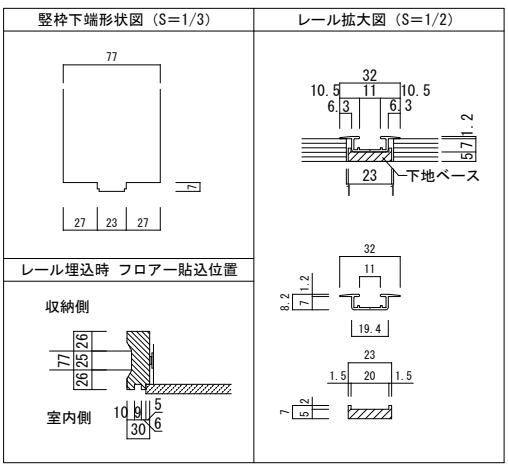

ドレタス　クローゼットドア　調整枠　３方枠＋埋め込みレール　枠外H2,047　枠外W724	図面名 DOORETUS　建具納まり図	SCALE 1/5	DATE 2021.04.01
	株式会社 ウッドワン	FILE	NO. 01