両入隅
カマ錠枠　納まり図

■　ご注意　■

※①　カマ錠枠を取り付ける際は、枠取り付け側に当たる上吊レールのストッパーは、取り付けないで下さい。
※②　振止金具が一部露出します。
※③　カマ錠枠は、「枠上」をカットし床上に施工して下さい。「枠下」はカットしないで下さい。

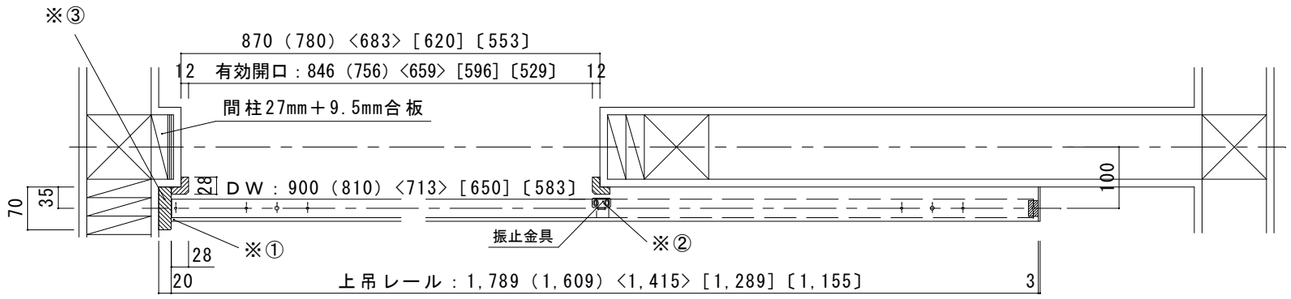

通常納まり図

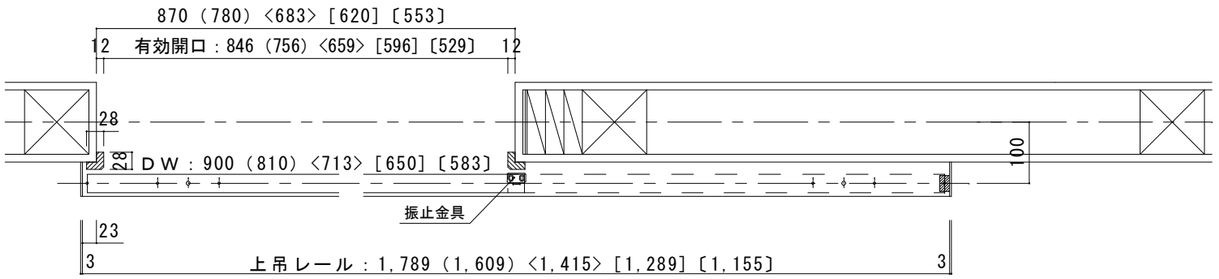

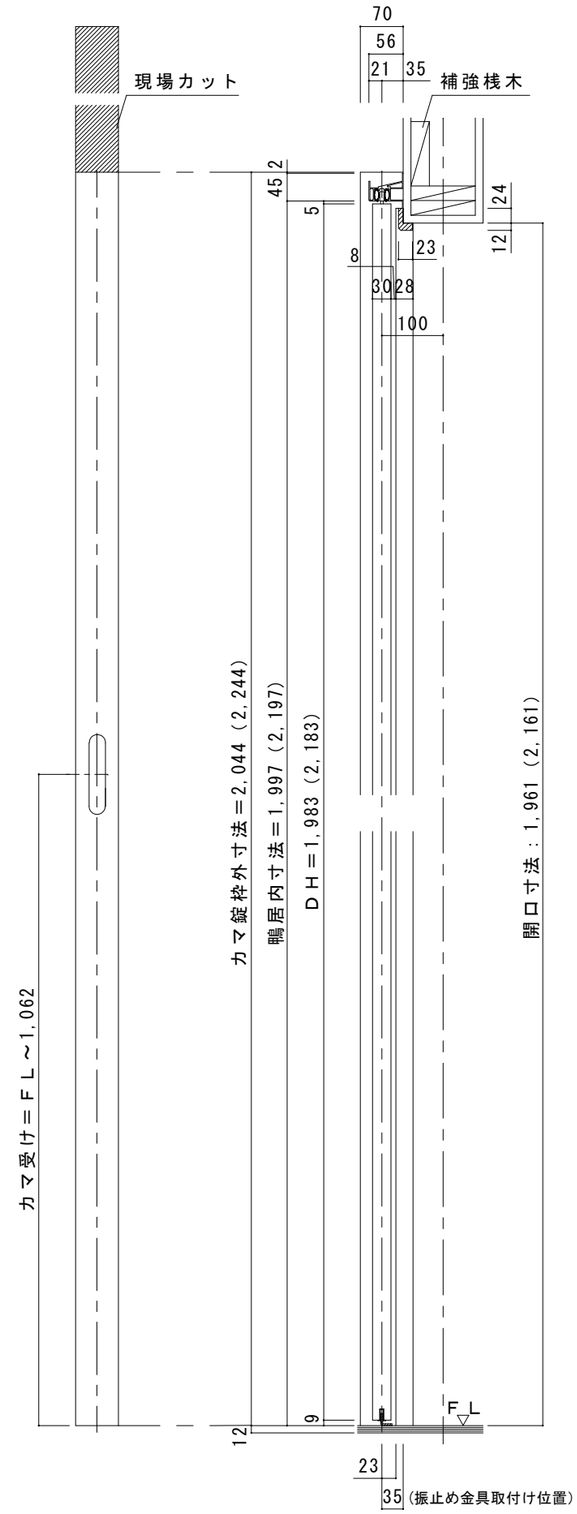

※（　）内寸法はハイドア

扉を閉じた時

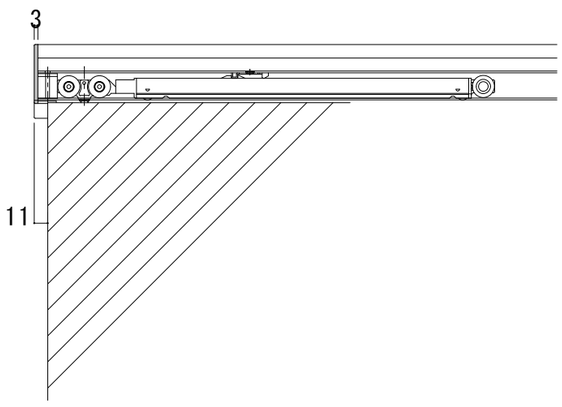

扉端からレールキャップ＝１１ｍｍ
Ｓ＝２

レール取付高さ

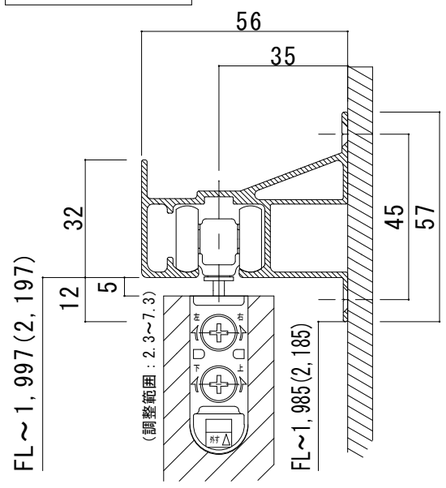

レール下端が床上から1,985ｍｍに
取り付けて下さい。
Ｓ＝６

振れ止金具取付け位置

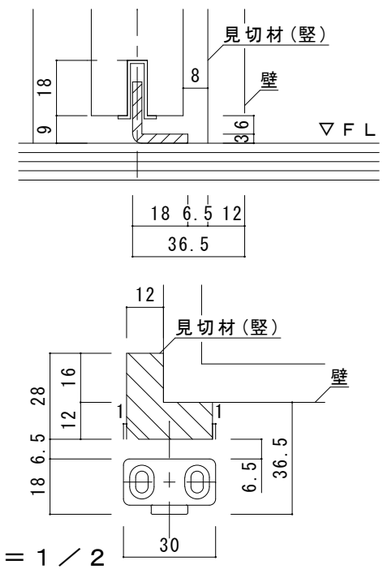

Ｓ＝１／２

ドレタス　アウトセット上吊り引き戸　上吊りレール

図面名 DOORETUS　建具納まり図	SCALE 1/10	DATE 2022.04.01
株式会社 ウッドワン	FILE	NO. 01

（22,2 ,22 印刷）