WOODONE

施工業者様用〈施工説明書〉

L型クロス見切り（ジャスト（正寸）カット対応可）

このたびはウッドワンの商品をご採用いただき、誠にありがとうございます。
施工前にこの施工説明書をよくお読みいただき、安全に正しく施工されるようお願い致します。

製品を安全に正しくお使いいただき、お客様や他の人々への危害・財産への損害を未然に防止するために、「安全上のご注意」をよくお読みください。いずれも安全に関する重要な内容ですので、必ずお守りいただき、内容をよく理解して正しくお使いください。

安全上のご注意　安全に正しくお使いいただくために必ずお守りください

⚠ 注意　施工に際して以下の警告・注意が守られない場合、施工に従事される方の傷害並びに住まわれる方の傷害または財産上の損害が生じるおそれがあります。確実にお守りください。

警告!

- 指定の固定方法で取り付けてください。
- 取り付け後にガタツキ、緩み、ビスの締め忘れがないか確認してください。
- 万が一ガタツキ、ヒビなどの不具合を発見した場合は、直ちに使用をやめて取付業者または販売店にご連絡ください。

注意!

- 屋外や、浴室などの湿度が高い場所にはご使用できません。

※2018年12月よりジャスト（正寸）カット対応が可能となりました。
直用は踏面・蹴上げ方向とも、廻り用は蹴上げ方向のみの対応となります。

施工終了後

養生の方法

- 当て傷・擦り傷等がつかないよう保護紙等でカバーして養生してください。
- 粘着テープなどは直接商品に貼りつけないようにしてください。

お手入れのしかた

- 商品の表面が汚れている場合は、水で薄めて中性洗剤を含ませた柔らかい布を固くしぼってふき取り、乾いた布で仕上げてください。
- ベンジン・アルコール・シンナーなどの溶剤を使用すると変色・変質しますので、絶対に使用しないでください。

株式会社ウッドワン　〒738-0023 広島県廿日市市下平良1-12-1　［商品相談窓口］0120-813-331　［受付時間］平日8:30～17:00 ［休　日］土日・祝日・GW・年末年始・夏期休暇

クロス見切り材の取付

●L型クロス見切り材

直踏板のカット例

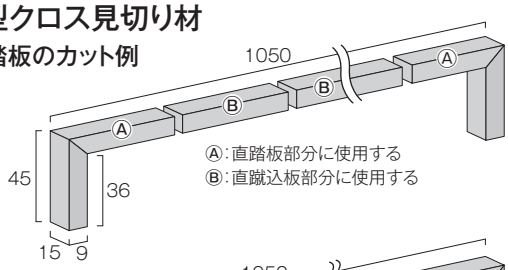

Ⓐ:直踏板部分に使用する
Ⓑ:直蹴込板部分に使用する

廻り踏板のカット例

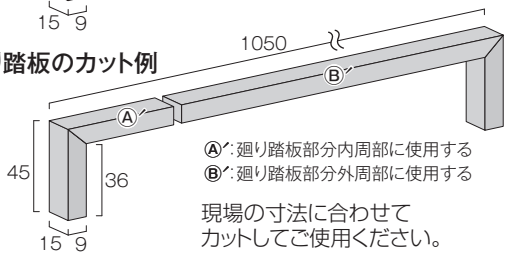

Ⓐ′:廻り踏板部分内周部に使用する
Ⓑ′:廻り踏板部分外周部に使用する

現場の寸法に合わせて
カットしてご使用ください。

●廻り踏板用クロス見切り材 廻り蹴込部分に使用する

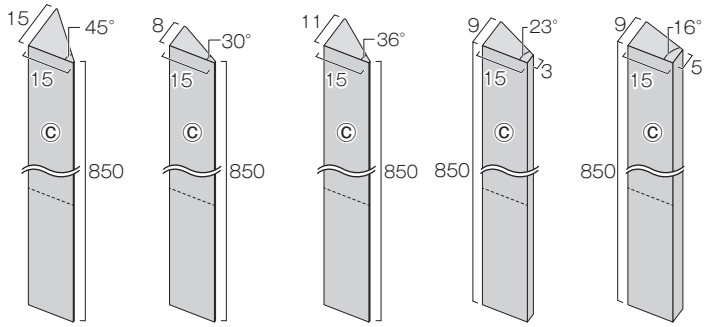

2段・4段 廻り用　3段廻り用 バリアフリー用　5段・7段 廻り用　4段・7段用　5段・7段用

廻り踏板用クロス見切り材の取付方向と廻り踏板の切欠き加工（施工例）

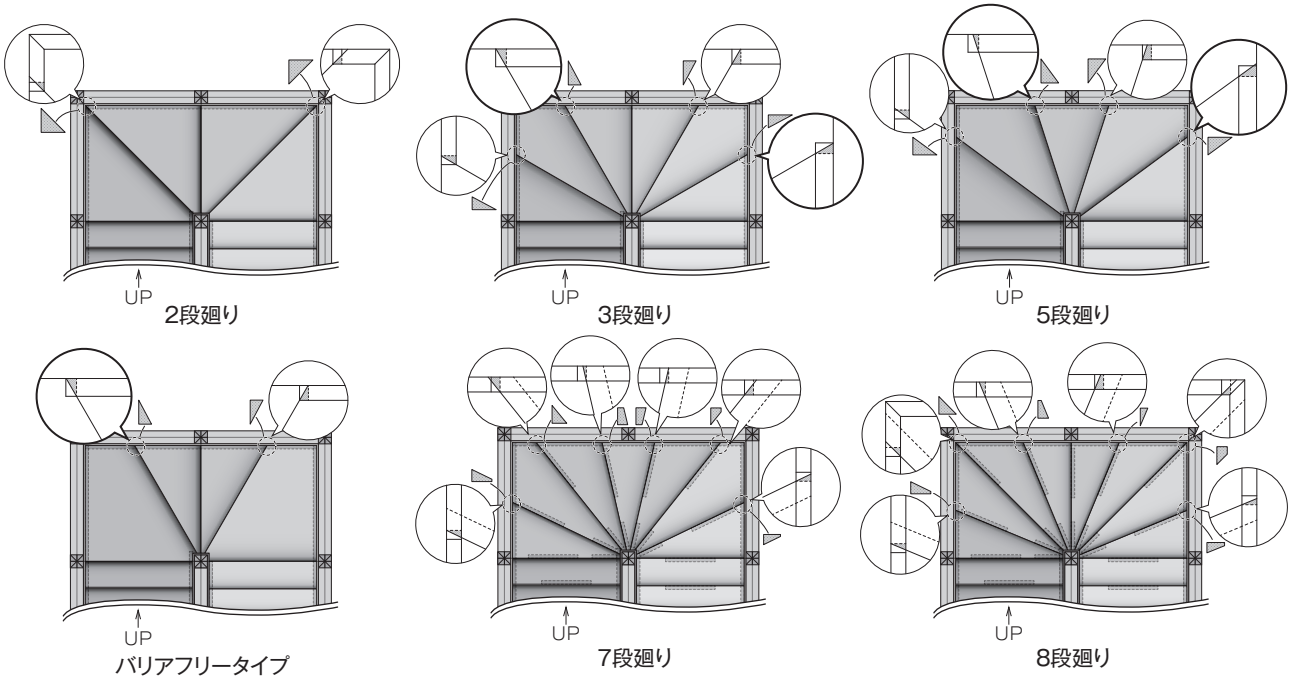

壁面にぴたりとつけ、接着剤（目立たない箇所にピンネイル等併用）にて固定します。

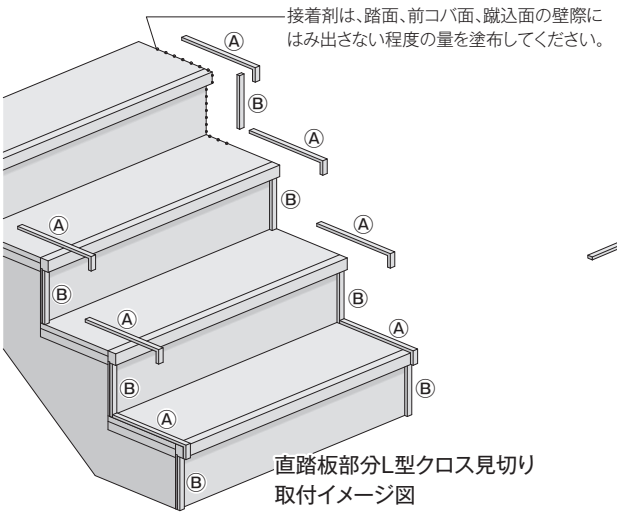

直踏板部分L型クロス見切り
取付イメージ図

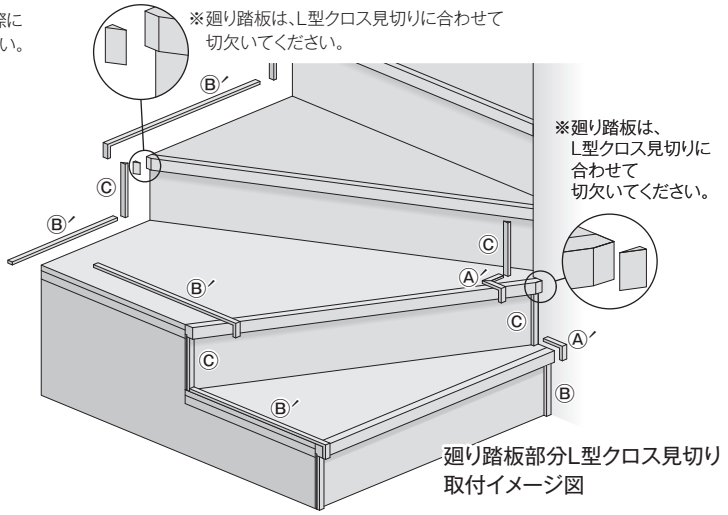

廻り踏板部分L型クロス見切り
取付イメージ図

※内廻り用に使用するL型クロス見切りは、階段形状によって
その加工が複雑になる場合があります。

※2018年12月よりジャスト（正寸）カット対応が可能となりました。
直用は踏面・蹴上げ方向とも、廻り用は蹴上げ方向のみの対応となります。