WOOD ONE 〈施工説明書〉

洋風造作材
コーナー巾木・コーナー廻り縁

平成14年10月改訂版 YZ-1-施②

株式会社 ウッドワン
〈商品相談窓口〉
〒738-0023
広島県廿日市市下平良1-12-1
フリーダイヤル 0120-81-3331

このたびは **WOOD ONE** の商品をご利用いただき、厚くお礼申しあげます。施工前にはこの説明書をよくお読みいただき、安全に正しく施工されるようお願いいたします。なお、お気付きの点、ご不明な点がございましたら、ご遠慮なく弊社までお問い合わせください。

安全上のご注意

⚠注意 施工に際して以下の注意が守られない場合、施工に従事される方の傷害並びに住まわれる方の傷害または財産上の損害が生じる恐れがあります。確実にお守りください。

屋内専用です。

屋外や浴室に使用すると、湿気、雨濡れ、強い太陽光などにより腐れ、割れなどの劣化が進み、脱落の原因となり危険です。

開梱後は換気を行なってください。

本製品は、ホルムアルデヒド・VOC（揮発性有機化合物）対策品です。ただし、新築・リフォーム直後や夏場など高温の環境下ではホルムアルデヒド・VOCが室内に滞留しやすく、健康被害につながる恐れがありますので、施工中、使用中は適宜換気を行うようにしてください。

1．開梱

梱包を解いたら数量に不足および損傷等の問題がないかどうかを確認してください。
製品に水漏れ等不具合があった場合は必ず施工前にお買い求め店または弊社までご連絡ください。

部材名	断面形状
コーナー巾木	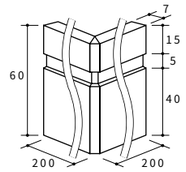
コーナー廻り縁	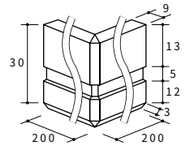

2．施工手順

1 ボンドの塗布

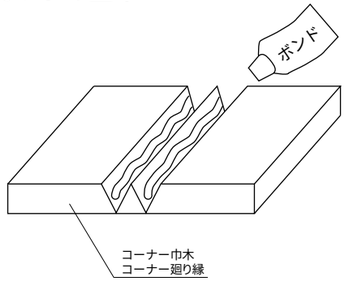

コーナー巾木、コーナー廻り縁の折り曲げ部分に酢ビ系ボンド（木工用）を十分に充填してください。

【お願い】

- **ボンドの塗布量が不足していますとコーナー部分が破損する恐れがあります。**

2 コーナー巾木、コーナー廻り縁の取り付け

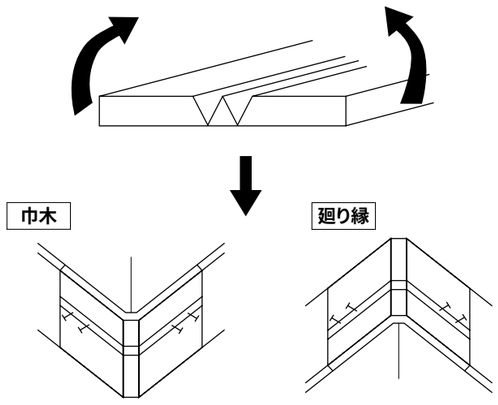

部材を折り曲げ、両面テープ（部材取り付け済）をはがし、取り付けます。巾木・廻り縁の溝からフィニッシュを打ち固定してください。