（サッシ部）２本引戸　（窓廻り開口枠使用）　サッシ呼称16020　６尺モジュール（DW=846）

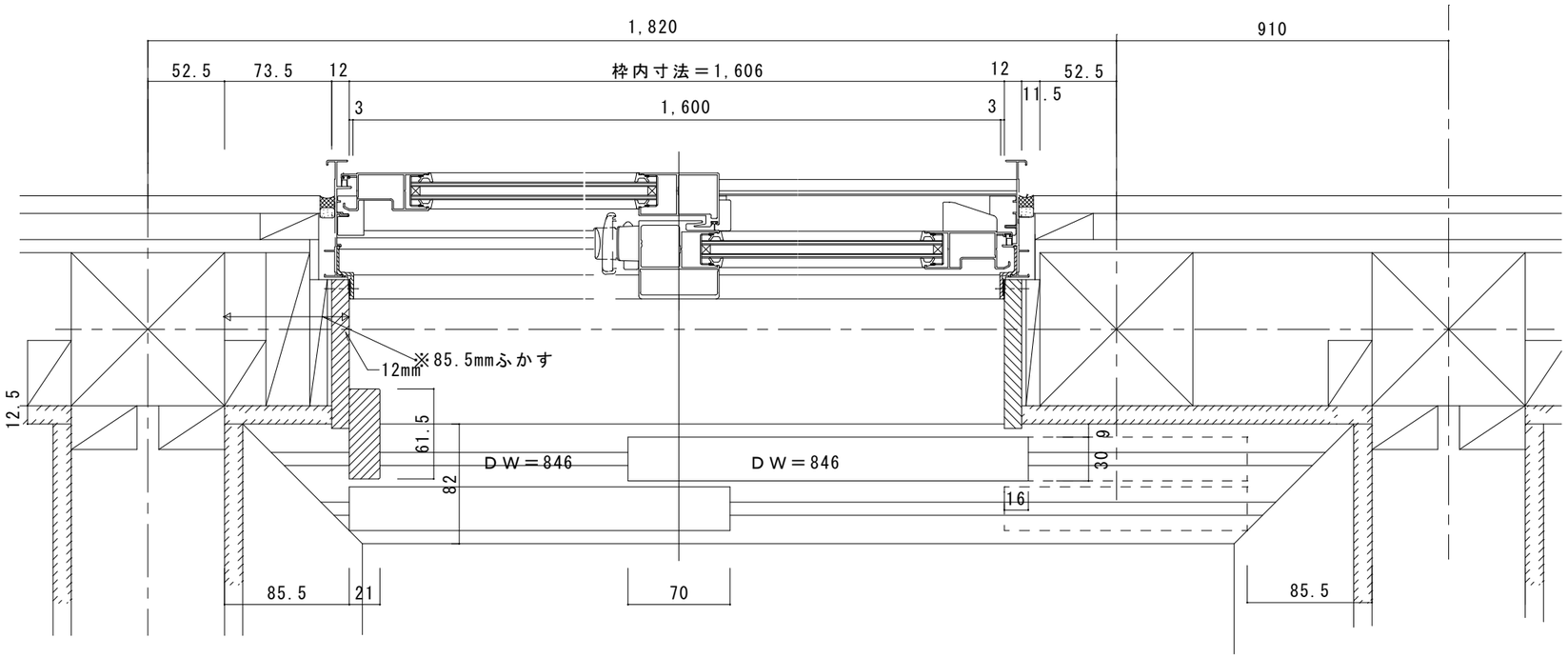

断面詳細図

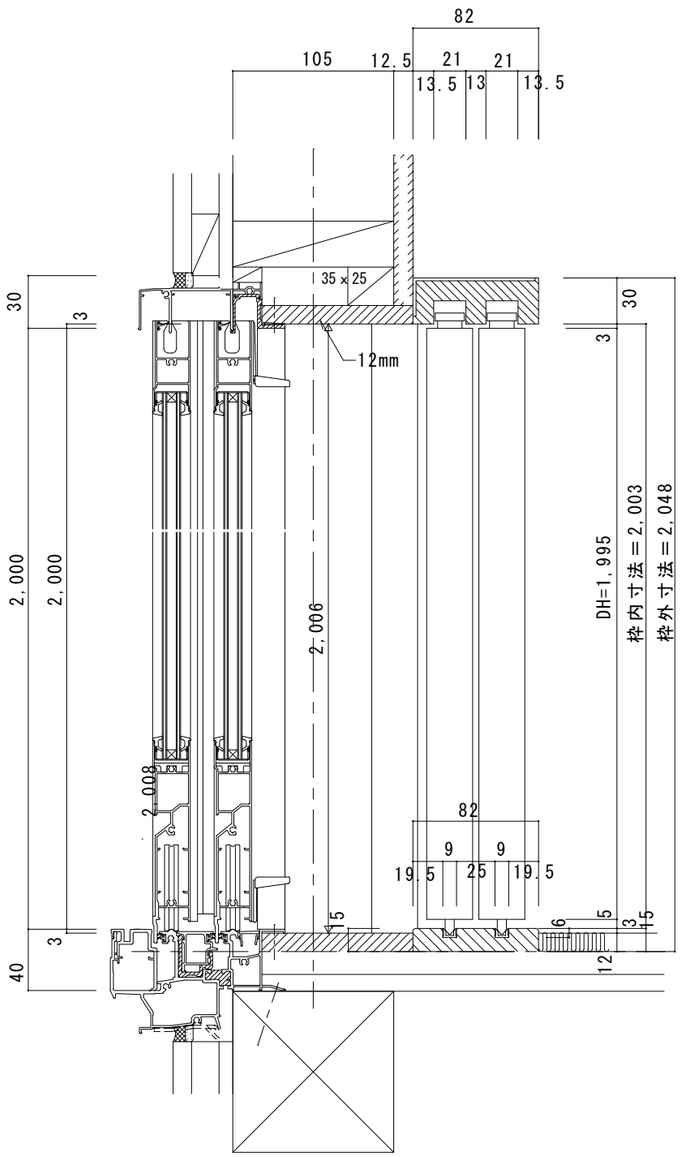

ジュピーノ・Ｊ　２本引き戸（窓廻り開口）在来工法　ＤＷ846	図面名　JUPINO・J　建具納まり図	SCALE　1/4	DATE　06.08.15
	株式会社　ウッドワン	FILE　SJ37S-846-Z_S01	NO.　01

（14,3 ,3　印刷）