（サッシ部）引き分け戸　（窓廻り開口枠使用）　サッシ呼称16020　６尺モジュール（DW=846）

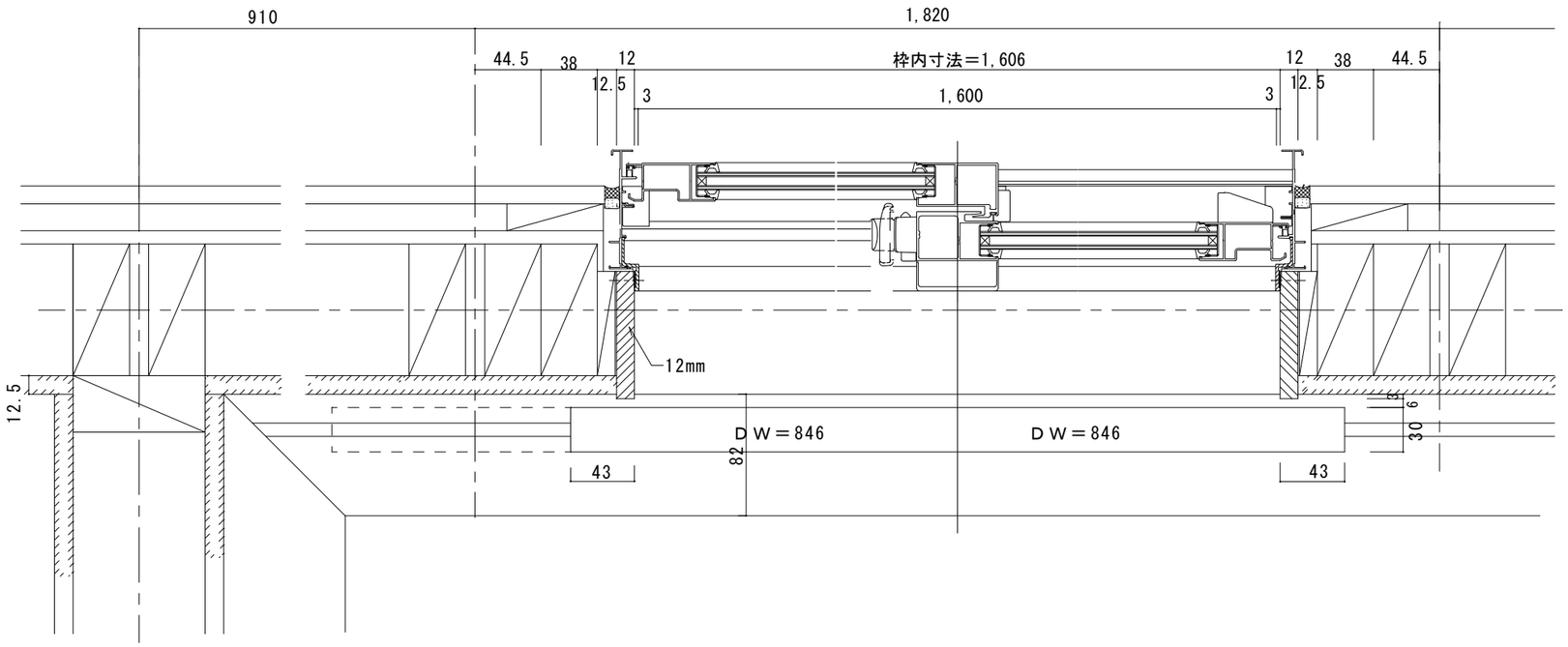

断面詳細図

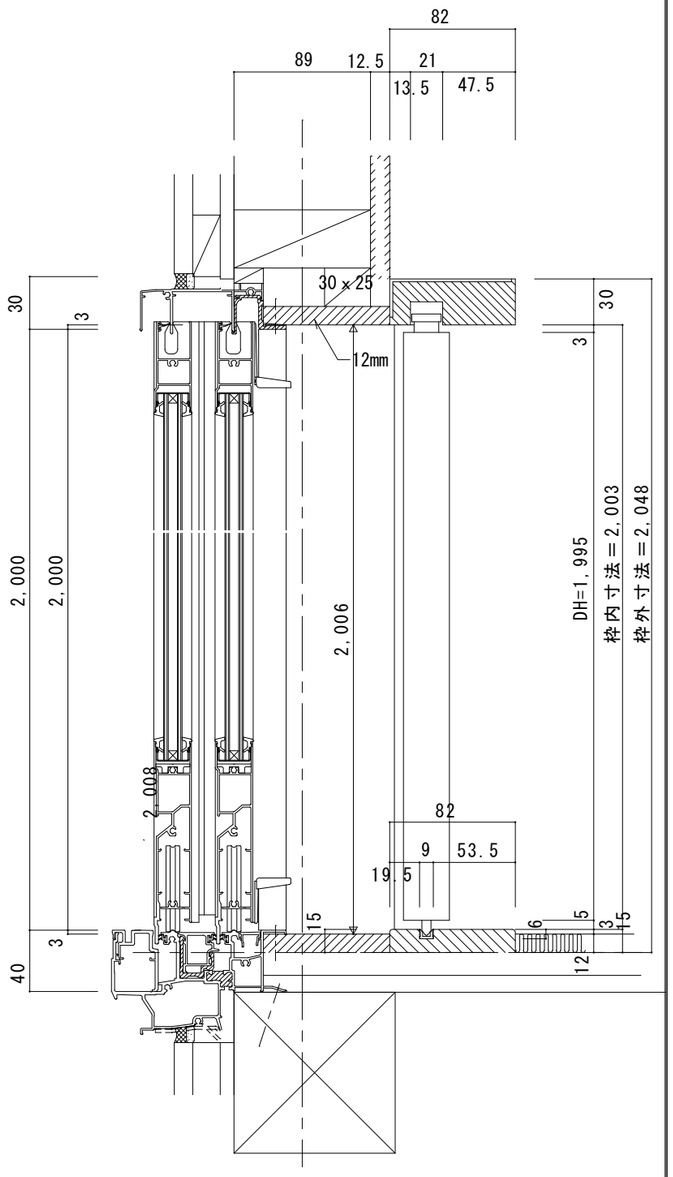

ジュピーノ・Ｊ　引き分け戸（窓廻り開口）２×４工法　ＤＷ846

図面名 JUPINO・J　建具納まり図	SCALE 1/4	DATE 06.08.31
株式会社 ウッドワン	FILE SJ12S-846-T_S01	NO. 02

（14,3 ,3　印刷）