片引き戸[固定枠90巾]

■引き手方向

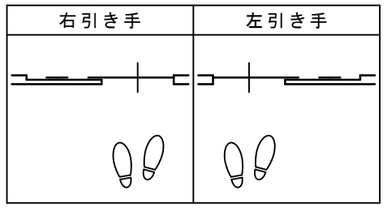

■横断面図

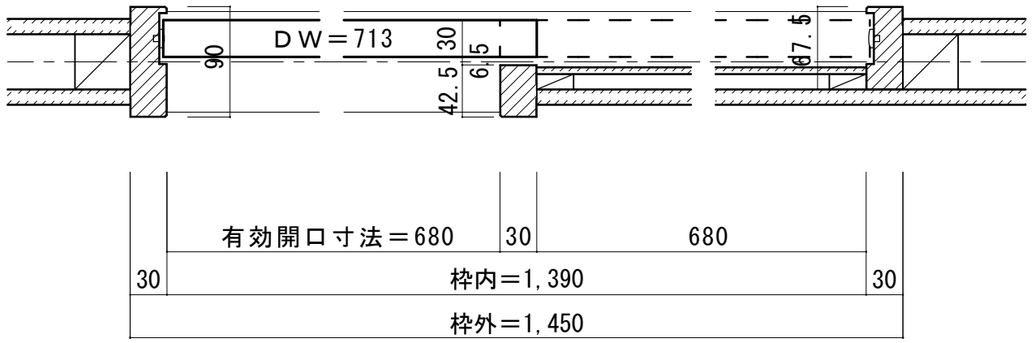

※図示：左引き手
※大型サムターン表示錠使用時は、引戸引き残しストッパーを
　ご使用ください。ただし、有効開口は102ミリ狭くなります。

■縦断面図[ﾚｰﾙﾀｲﾌﾟ]

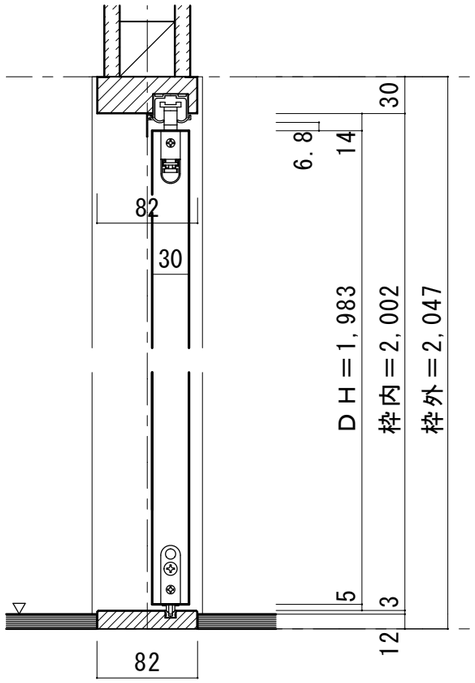

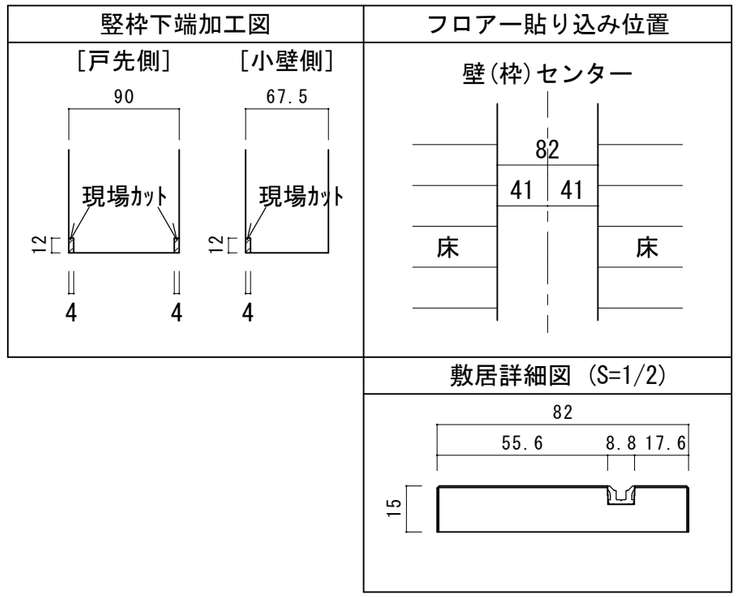

■縦断面図[床直付けﾚｰﾙﾀｲﾌﾟ]

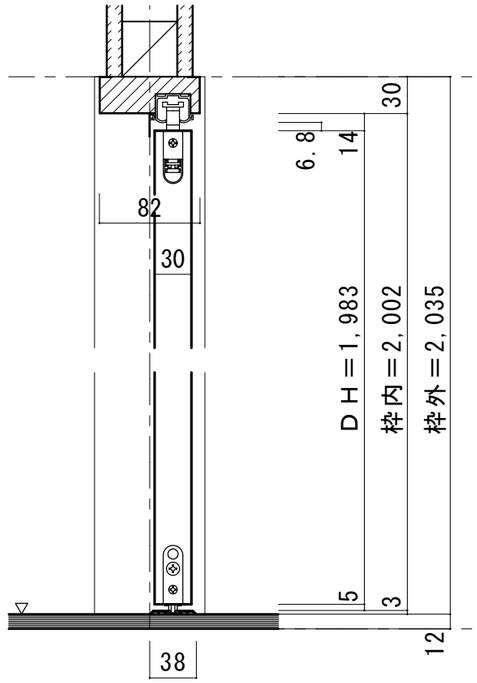

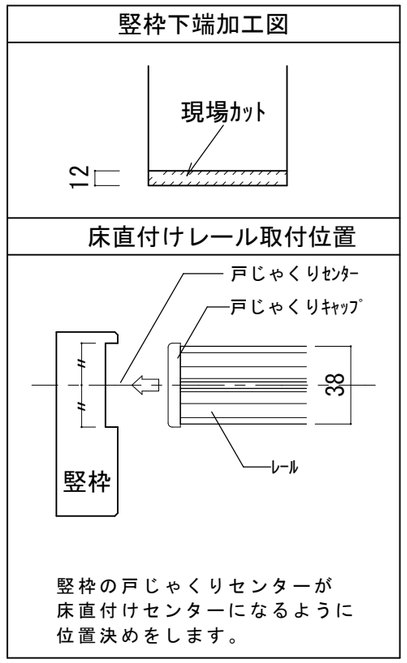

ピノアース　片引き戸　固定枠90　下荷重（レールタイプ）ドアH1,983　枠外W1,450	図面名　PINOEARTH　建具納まり図	SCALE　1/5	DATE　17.04.13
	株式会社　ウッドワン	FILE　S05-A1450a_S01	NO.　01

（17,8 ,18 印刷）