両入隅
カマ錠枠　納まり図

■　ご注意　■

※①　カマ錠枠を取り付ける際は、枠取り付け側に当たる上吊レールのストッパーは、取り付けないで下さい。□
※②　振止金具が一部露出します。
※③　カマ錠枠は、「枠上」をカットし床上に施工して下さい。「枠下」はカットしないで下さい。

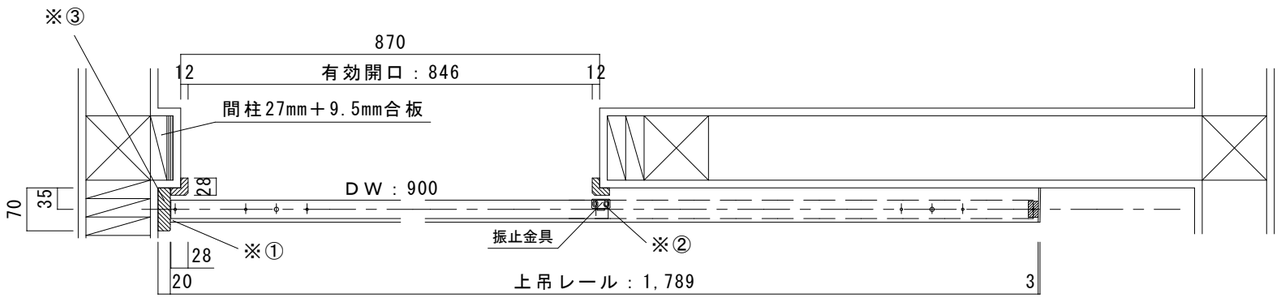

通常納まり図

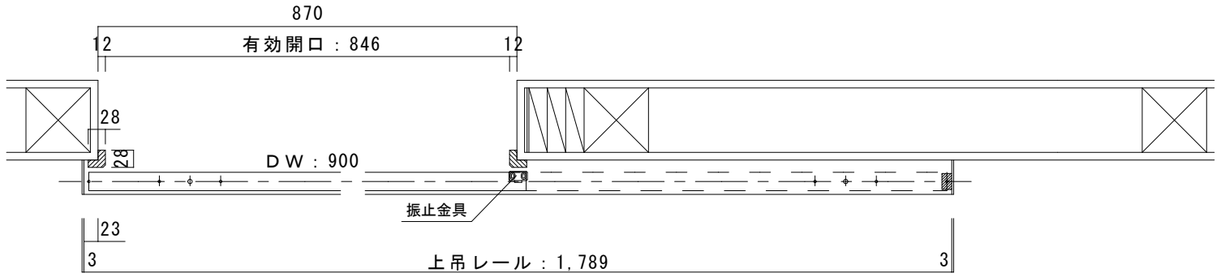

扉を閉じた時

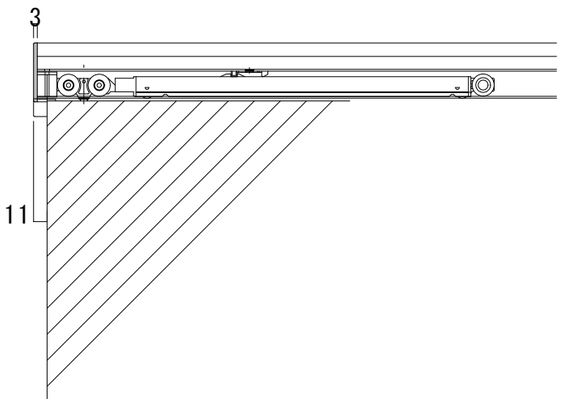

扉端からレールキャップ＝１１ｍｍ
Ｓ＝２

レール取付高さ

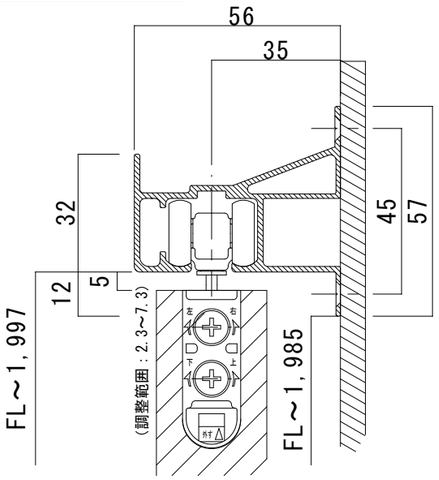

レール下端が床上から1,985ｍｍに
取り付けて下さい。
Ｓ＝６

振れ止金具取付け位置

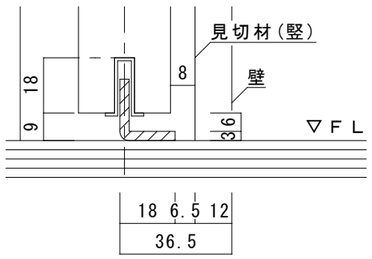

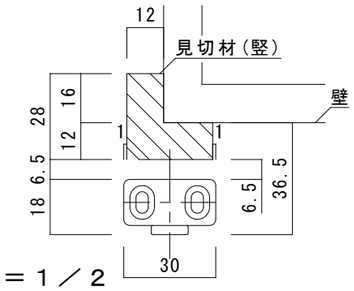

Ｓ＝１／２

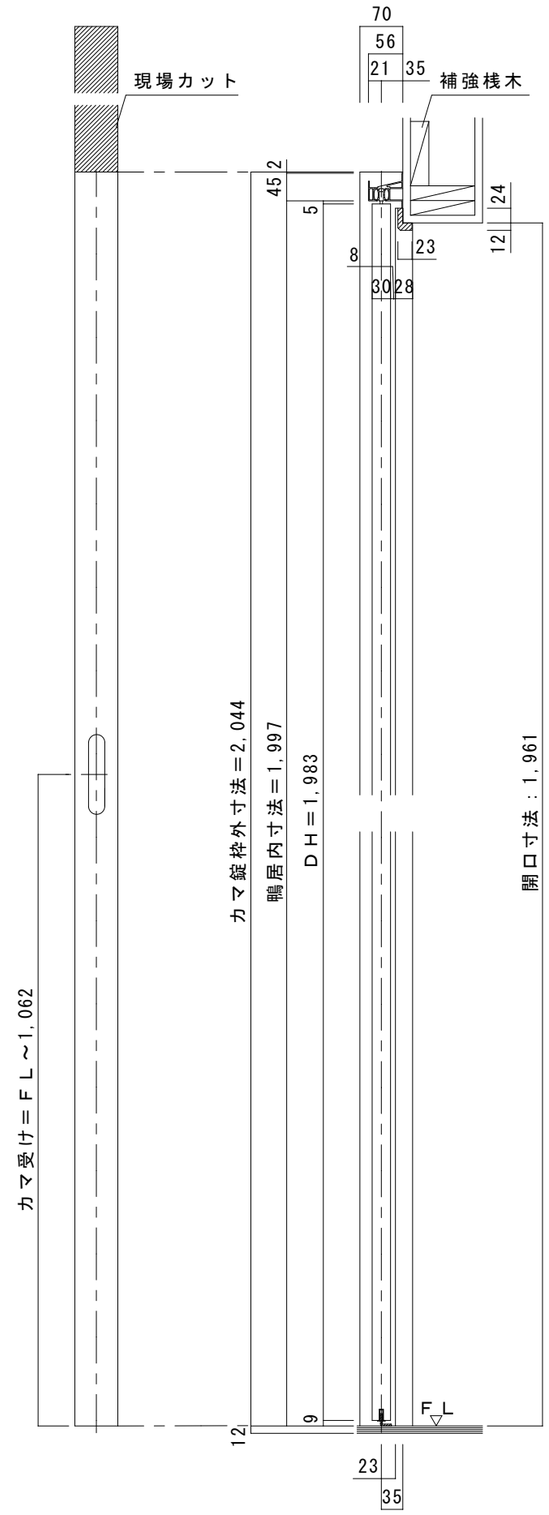

（振止め金具取付け位置）

ソフトアート　アウトセット引き戸　ドアＨ1,983　上吊レールＷ1,789

図面名	SOFTART 建具納まり図	SCALE 1/10	DATE 2017.09.25
株式会社	ウッドワン	FILE F20-SB1789_S01	NO. 01

（18,12,17 印刷）