片引き戸（上吊りタイプ）［調整枠］

■引き手方向

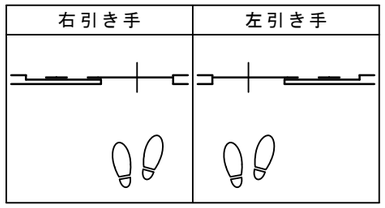

■横断面図

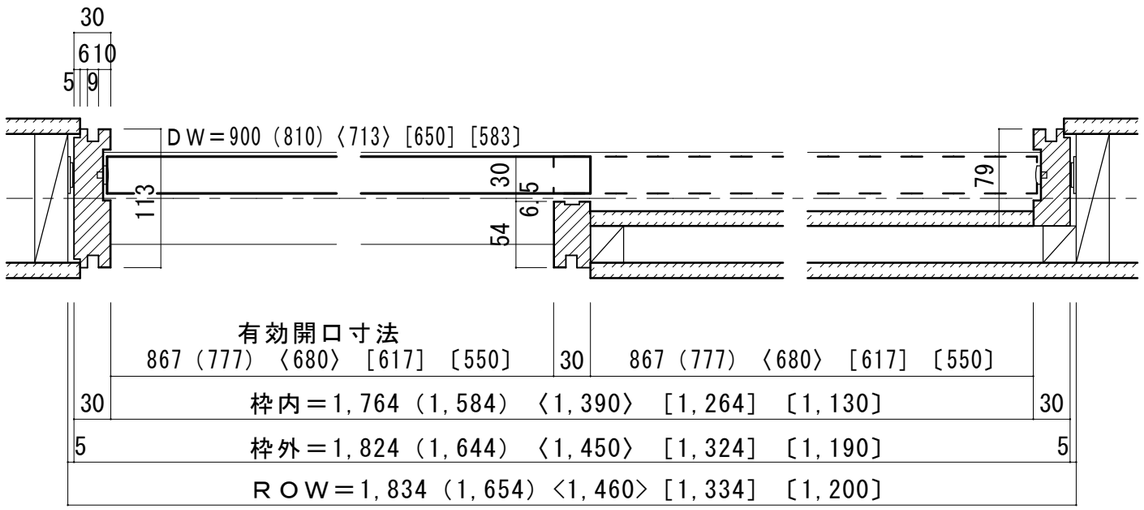

※図示：左引き手
※大型サムターン表示錠使用時は、引戸引き残しストッパーを
ご使用ください。ただし、有効開口は102ミリ狭くなります。

■縦断面図

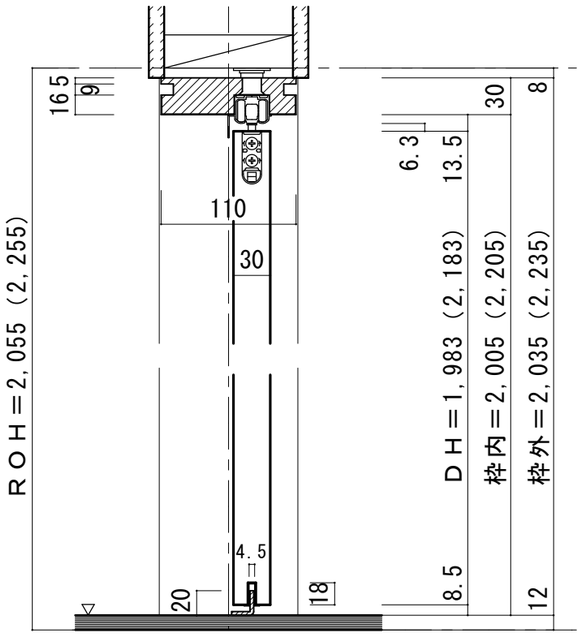

※（　）内寸法はハイドア

振れ止め金具取り付け位置（Ｓ＝1/2）

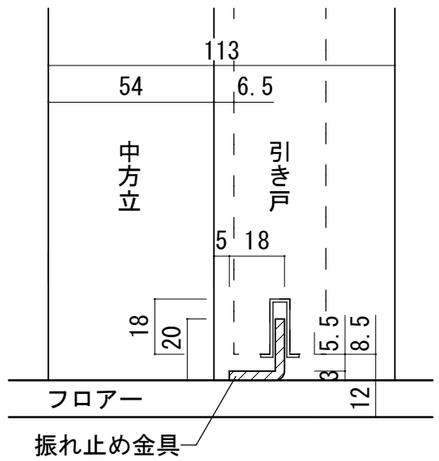

振れ止め金具（床付け用）取り付け

振れ止め金具（床付け用）を
下記のように床へ取り付けます

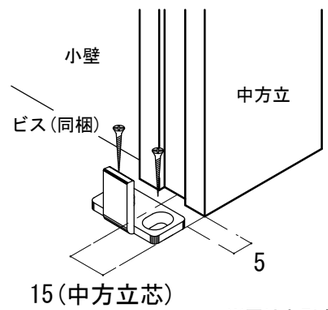

※図は左引き（L）の
場合です。

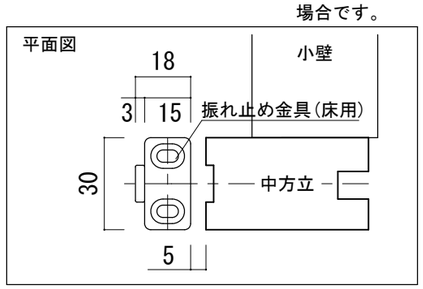

ソフトアート　片引き戸　調整枠　上吊りタイプ　ドアＨ共通　枠外Ｗ共通	図面名　ＳＯＦＴＡＲＴ　建具納まり図	ＳＣＡＬＥ　1/5	ＤＡＴＥ　2018.10.03
	株式会社　ウ　ッ　ド　ワ　ン	ＦＩＬＥ　F15(X)-TXXXXe_S01	ＮＯ.　02

（18,12,17 印刷）