引き違い戸（上吊りタイプ）［固定枠113巾］

■横断面図

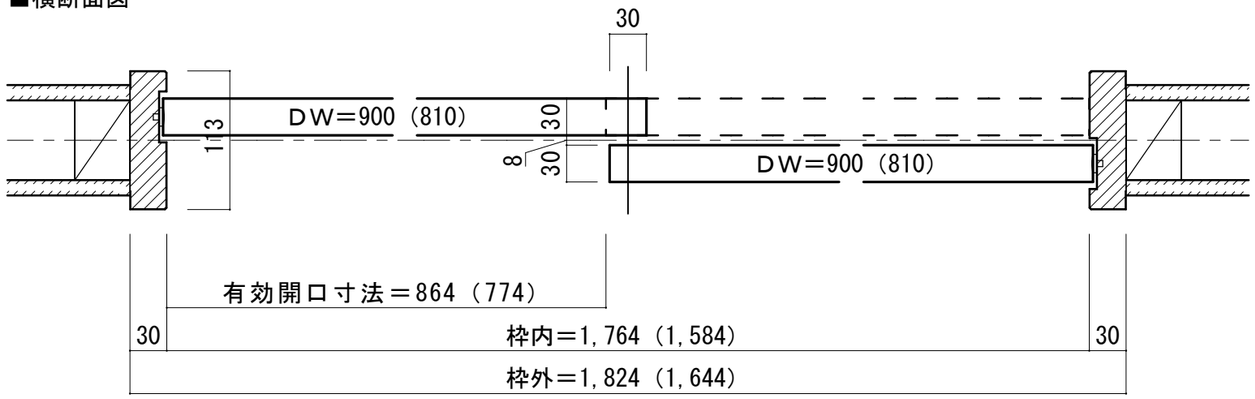

■縦断面図

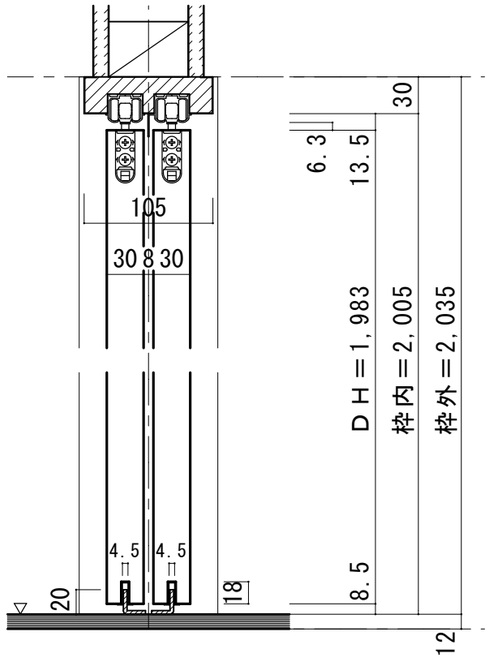

※ハイドア対応なし

竪枠下端形状図

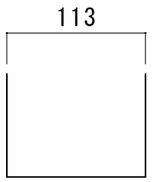

振れ止め金具取り付け位置　S=1/2

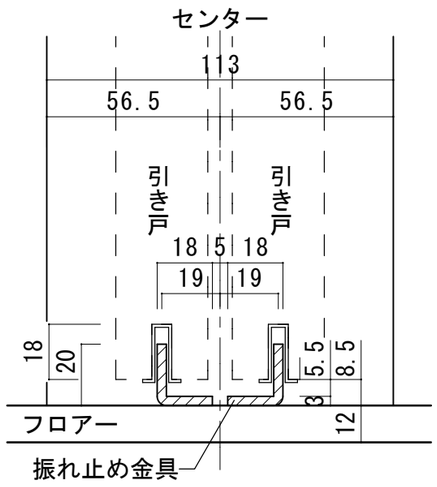

振れ止め金具(床付け用)取り付け

振れ止め金具(床付け用)を
下記のように床へ取り付けます

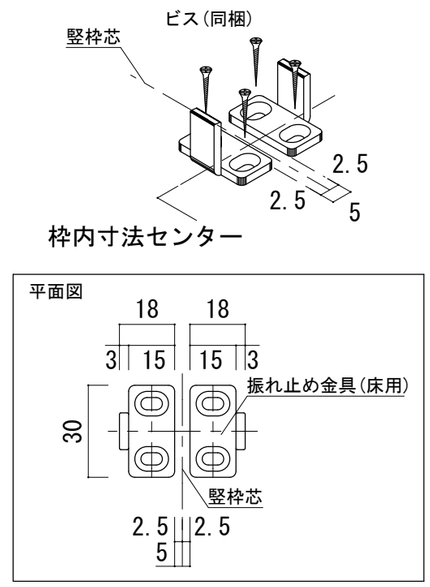

ソフトアート　引き違い戸　固定枠113　上吊りタイプ　ドアH1,983　枠外W共通	図面名 SOFTART 建具納まり図	SCALE 1/5	DATE 2018.10.03
	株式会社 ウッドワン	FILE F14-BXXXXe_S01	NO. 01

（18,12,17 印刷）