引き分け戸（下加重レールタイプ）［固定枠90巾］

■横断面図

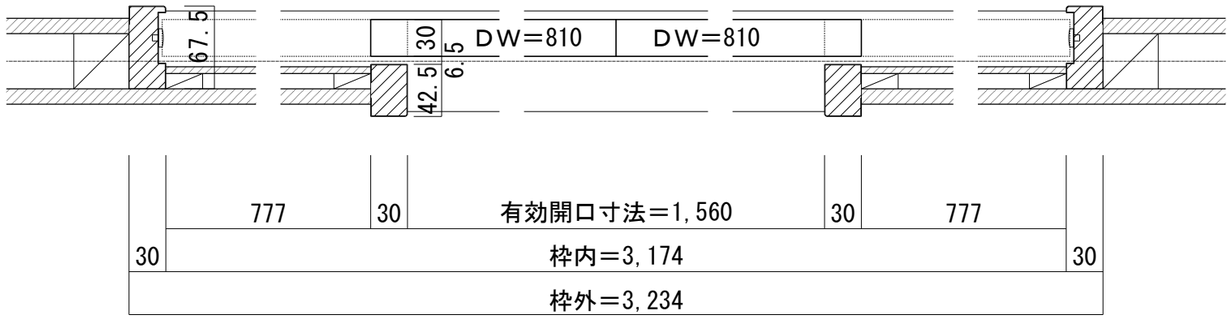

■縦断面図［ﾚｰﾙﾀｲﾌﾟ］

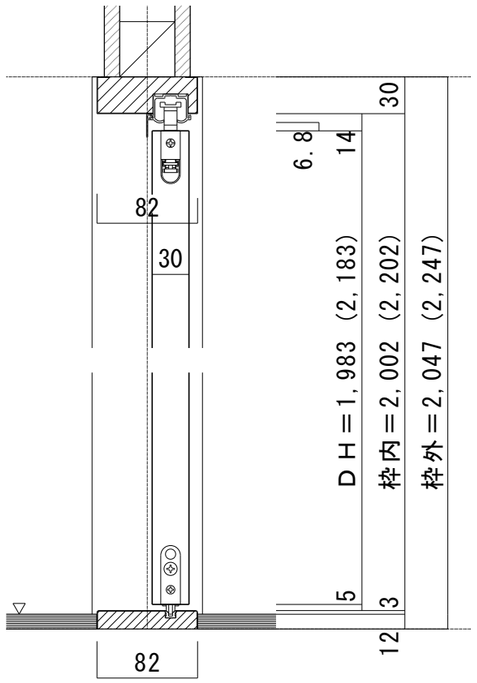

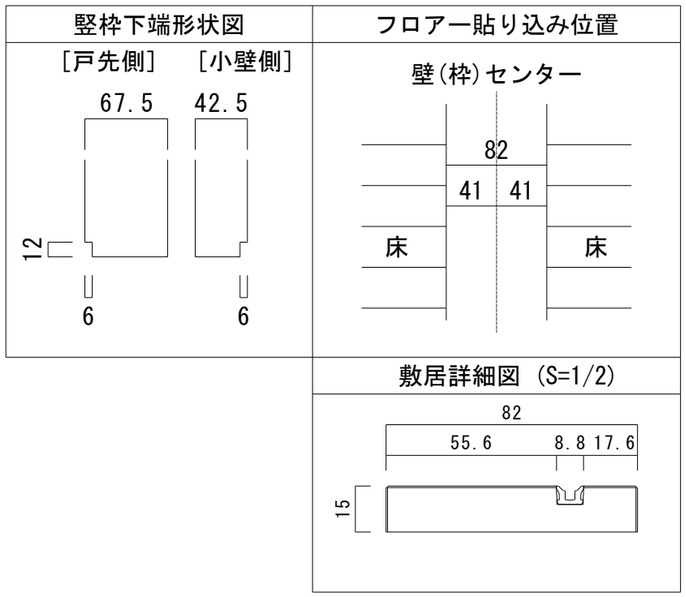

※（　）内寸法はハイドア

■縦断面図［床直付けﾚｰﾙﾀｲﾌﾟ］

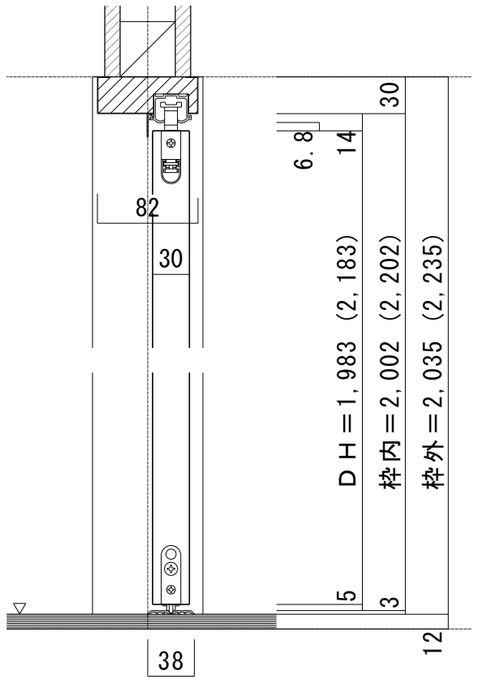

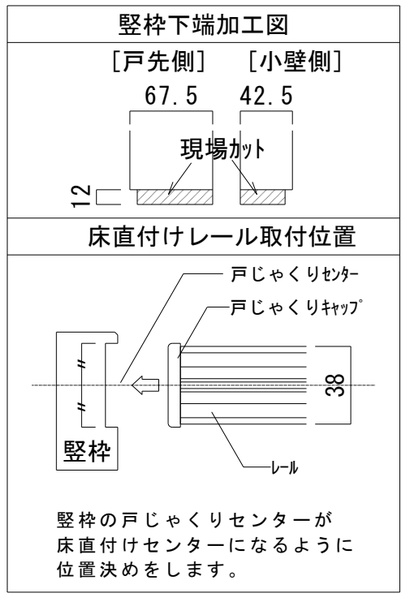

※（　）内寸法はハイドア

ソフトアート　引き分け戸　固定枠90　下荷重（レールタイプ）　ドアＨ共通　枠外W3,234	図面名　SOFTART 建具納まり図	SCALE 1/5	DATE 2018.10.03
	株式会社　ウッドワン	FILE F12(X)-A3234e_S01	NO. 01

（18,12,13 印刷）