白無地の棚板［厚み20㎜ 糸面］

F☆☆☆☆　4VOC基準適合（木質建材）　低VOC

4面エッジテープ貼り仕上げ　受 3

収納内部で使われる壁とも馴染みの良いホワイト色。棚受け内々寸法に合わせたサイズをラインナップ。
すっきりとして清潔感もあるので、サニタリーにもおすすめです。

POINT：01　カット済みで作業時間を大幅削減！
サイズも豊富にご用意しております。

POINT：02　全面エッジ貼りできれいな仕上がり！
木口までしっかり仕上げて出荷します。

POINT：03　モジュールに合わせた
ジャストサイズ！

910㎜モジュールの収納間口に合わせたジャストサイズ

収納間口	躯体	ボード厚	棚受けレール厚さ	棚受けレール内々サイズ	棚板サイズ
455㎜	105㎜	12.5㎜×2枚	5㎜×2本	315㎜	310㎜
455㎜	89㎜	12.5㎜×2枚	5㎜×2本	331㎜	325㎜
682.5㎜	105㎜	12.5㎜×2枚	5㎜×2本	542.5㎜	535㎜
682.5㎜	89㎜	12.5㎜×2枚	5㎜×2本	558.5㎜	555㎜
910㎜	105㎜	12.5㎜×2枚	5㎜×2本	770㎜	765㎜
910㎜	89㎜	12.5㎜×2枚	5㎜×2本	786㎜	780㎜
1,137.5㎜	105㎜	12.5㎜×2枚	5㎜×2本	997.5㎜	990㎜
1,137.5㎜	89㎜	12.5㎜×2枚	5㎜×2本	1,013.5㎜	1,010㎜
1,365㎜	105㎜	12.5㎜×2枚	5㎜×2本	1,225㎜	1,220㎜
1,365㎜	89㎜	12.5㎜×2枚	5㎜×2本	1,241㎜	1,235㎜
1,592.5㎜	105㎜	12.5㎜×2枚	5㎜×2本	1,452.5㎜	1,445㎜
1,592.5㎜	89㎜	12.5㎜×2枚	5㎜×2本	1,468.5㎜	1,465㎜
1,820㎜	105㎜	12.5㎜×2枚	5㎜×2本	1,680㎜	1,675㎜

900㎜モジュールの場合

収納間口	躯体	ボード厚	棚受けレール厚さ	棚受けレール内々サイズ	棚板サイズ
450㎜	89㎜	12.5㎜×2枚	5㎜×2本	326㎜	325㎜
900㎜	105㎜	12.5㎜×2枚	5㎜×2本	760㎜	755㎜
1,350㎜	89㎜	12.5㎜×2枚	5㎜×2本	1,226㎜	1,220㎜
1,575㎜	89㎜	12.5㎜×2枚	5㎜×2本	1,451㎜	1,445㎜

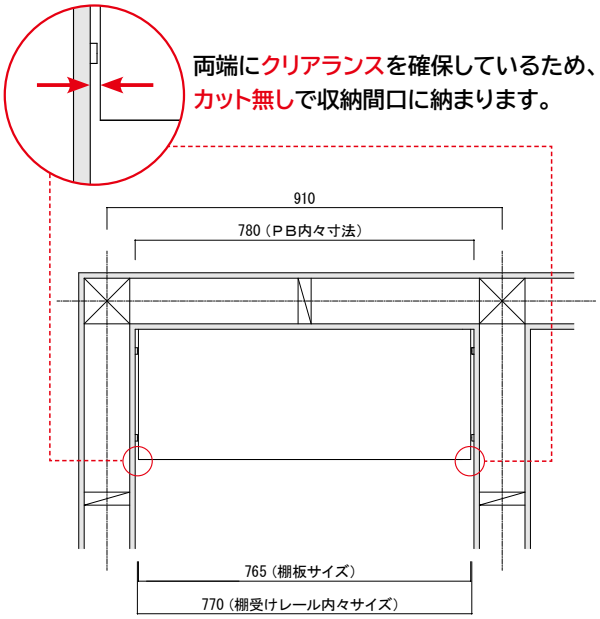

両端にクリアランスを確保しているため、
カット無しで収納間口に納まります。

見積書・プレゼンボード作成　ラクラクWEB見積　検索　▶P.5

ホワイト色

奥行	長さ	品番	価格
145㎜	310㎜	STT0310D-D1I-W	¥ 790
	325㎜	STT0325D-D1I-W	¥ 790
	535㎜	STT0535D-D1I-W	¥ 1,500
	555㎜	STT0555D-D1I-W	¥ 1,500
	765㎜	STT0765D-D1I-W	¥ 1,800
	780㎜	STT0780D-D1I-W	¥ 1,800
	990㎜	STT0990D-D1I-W	¥ 2,200
	1,010㎜	STT1010D-D1I-W	¥ 2,200
	1,220㎜	STT1220D-D1I-W	¥ 2,800
	1,235㎜	STT1235D-D1I-W	¥ 2,800
	1,445㎜	STT1445D-D1I-W	¥ 3,300
	1,465㎜	STT1465D-D1I-W	¥ 3,300
	1,675㎜	STT1675D-D1I-W	¥ 4,100
250㎜	310㎜	STT0310H-D1I-W	¥ 1,300
	325㎜	STT0325H-D1I-W	¥ 1,300
	535㎜	STT0535H-D1I-W	¥ 2,000
	555㎜	STT0555H-D1I-W	¥ 2,000
	765㎜	STT0765H-D1I-W	¥ 2,700
	780㎜	STT0780H-D1I-W	¥ 2,700
	990㎜	STT0990H-D1I-W	¥ 3,500
	1,010㎜	STT1010H-D1I-W	¥ 3,500
	1,220㎜	STT1220H-D1I-W	¥ 4,300
	1,235㎜	STT1235H-D1I-W	¥ 4,300
	1,445㎜	STT1445H-D1I-W	¥ 5,200
	1,465㎜	STT1465H-D1I-W	¥ 5,200
	1,675㎜	STT1675H-D1I-W	¥ 6,100
300㎜	310㎜	STT0310Ｉ-D1I-W	¥ 1,600
	325㎜	STT0325Ｉ-D1I-W	¥ 1,600
	535㎜	STT0535Ｉ-D1I-W	¥ 2,400
	555㎜	STT0555Ｉ-D1I-W	¥ 2,400
	755㎜	STT0755I-D1I-W	¥ 3,200
	765㎜	STT0765Ｉ-D1I-W	¥ 3,200
	780㎜	STT0780Ｉ-D1I-W	¥ 3,200
	990㎜	STT0990Ｉ-D1I-W	¥ 4,200
	1,010㎜	STT1010Ｉ-D1I-W	¥ 4,200
	1,220㎜	STT1220Ｉ-D1I-W	¥ 5,100
	1,235㎜	STT1235Ｉ-D1I-W	¥ 5,100
	1,445㎜	STT1445Ｉ-D1I-W	¥ 6,000
	1,465㎜	STT1465Ｉ-D1I-W	¥ 6,000
	1,675㎜	STT1675Ｉ-D1I-W	¥ 7,300

仕上げてる棚板 ９色サンプル詰め合わせ

奥行	長さ	品番	価格
145㎜	300㎜	STT0300D-D1I	¥ 4,000

木口テープ 裏面テープ付き 白無地の棚板 厚み20㎜用

長さ×幅	品番	価格
2m×24㎜	ZHKE244-2M-W	¥ 1,400

奥行	長さ	品番	価格
350㎜	310㎜	STT0310K-D1I-W	¥ 2,400
	325㎜	STT0325K-D1I-W	¥ 2,400
	535㎜	STT0535K-D1I-W	¥ 4,200
	555㎜	STT0555K-D1I-W	¥ 4,200
	755㎜	STT0755K-D1I-W	¥ 5,100
	765㎜	STT0765K-D1I-W	¥ 5,100
	780㎜	STT0780K-D1I-W	¥ 5,100
	990㎜	STT0990K-D1I-W	¥ 6,200
	1,010㎜	STT1010K-D1I-W	¥ 6,200
	1,220㎜	STT1220K-D1I-W	¥ 7,600
	1,235㎜	STT1235K-D1I-W	¥ 7,600
	1,445㎜	STT1445K-D1I-W	¥ 8,900
	1,465㎜	STT1465K-D1I-W	¥ 8,900
	1,675㎜	STT1675K-D1I-W	¥10,700
400㎜	310㎜	STT0310M-D1I-W	¥ 2,400
	325㎜	STT0325M-D1I-W	¥ 2,400
	535㎜	STT0535M-D1I-W	¥ 4,200
	555㎜	STT0555M-D1I-W	¥ 4,200
	755㎜	STT0755M-D1I-W	¥ 5,100
	765㎜	STT0765M-D1I-W	¥ 5,100
	780㎜	STT0780M-D1I-W	¥ 5,100
	990㎜	STT0990M-D1I-W	¥ 6,200
	1,010㎜	STT1010M-D1I-W	¥ 6,200
	1,220㎜	STT1220M-D1I-W	¥ 7,600
	1,235㎜	STT1235M-D1I-W	¥ 7,600
	1,445㎜	STT1445M-D1I-W	¥ 8,900
	1,465㎜	STT1465M-D1I-W	¥ 8,900
	1,675㎜	STT1675M-D1I-W	¥10,700
450㎜	310㎜	STT0310N-D1I-W	¥ 2,400
	325㎜	STT0325N-D1I-W	¥ 2,400
	535㎜	STT0535N-D1I-W	¥ 4,200
	555㎜	STT0555N-D1I-W	¥ 4,200
	755㎜	STT0755N-D1I-W	¥ 5,100
	765㎜	STT0765N-D1I-W	¥ 5,100
	780㎜	STT0780N-D1I-W	¥ 5,100
	990㎜	STT0990N-D1I-W	¥ 6,200
	1,010㎜	STT1010N-D1I-W	¥ 6,200
	1,220㎜	STT1220N-D1I-W	¥ 7,600
	1,235㎜	STT1235N-D1I-W	¥ 7,600
	1,445㎜	STT1445N-D1I-W	¥ 8,900
	1,465㎜	STT1465N-D1I-W	¥ 8,900
	1,675㎜	STT1675N-D1I-W	¥10,700
600㎜	310㎜	STT0310O-D1I-W	¥ 3,200
	325㎜	STT0325O-D1I-W	¥ 3,200
	535㎜	STT0535O-D1I-W	¥ 4,800
	555㎜	STT0555O-D1I-W	¥ 4,800
	765㎜	STT0765O-D1I-W	¥ 6,300
	780㎜	STT0780O-D1I-W	¥ 6,300
	990㎜	STT0990O-D1I-W	¥ 8,300
	1,010㎜	STT1010O-D1I-W	¥ 8,300
	1,220㎜	STT1220O-D1I-W	¥10,100
	1,235㎜	STT1235O-D1I-W	¥10,100
	1,445㎜	STT1445O-D1I-W	¥11,900
	1,465㎜	STT1465O-D1I-W	¥11,900
	1,675㎜	STT1675O-D1I-W	¥14,600

確は在庫確認商品です。表示価格は税抜き価格です。表示価格には工事費は含まれておりません。印刷のため実物と多少、色・柄が異なることがあります。面材サンプルなどでお確かめください。受 のマークは受注生産品となります。マーク内の数字は納期の目安で当社受注後に最寄りの物流センターを出荷するまでの日数です。現場までは更に数日の輸送期間がかかります。詳細についてはP.4を参照してください。